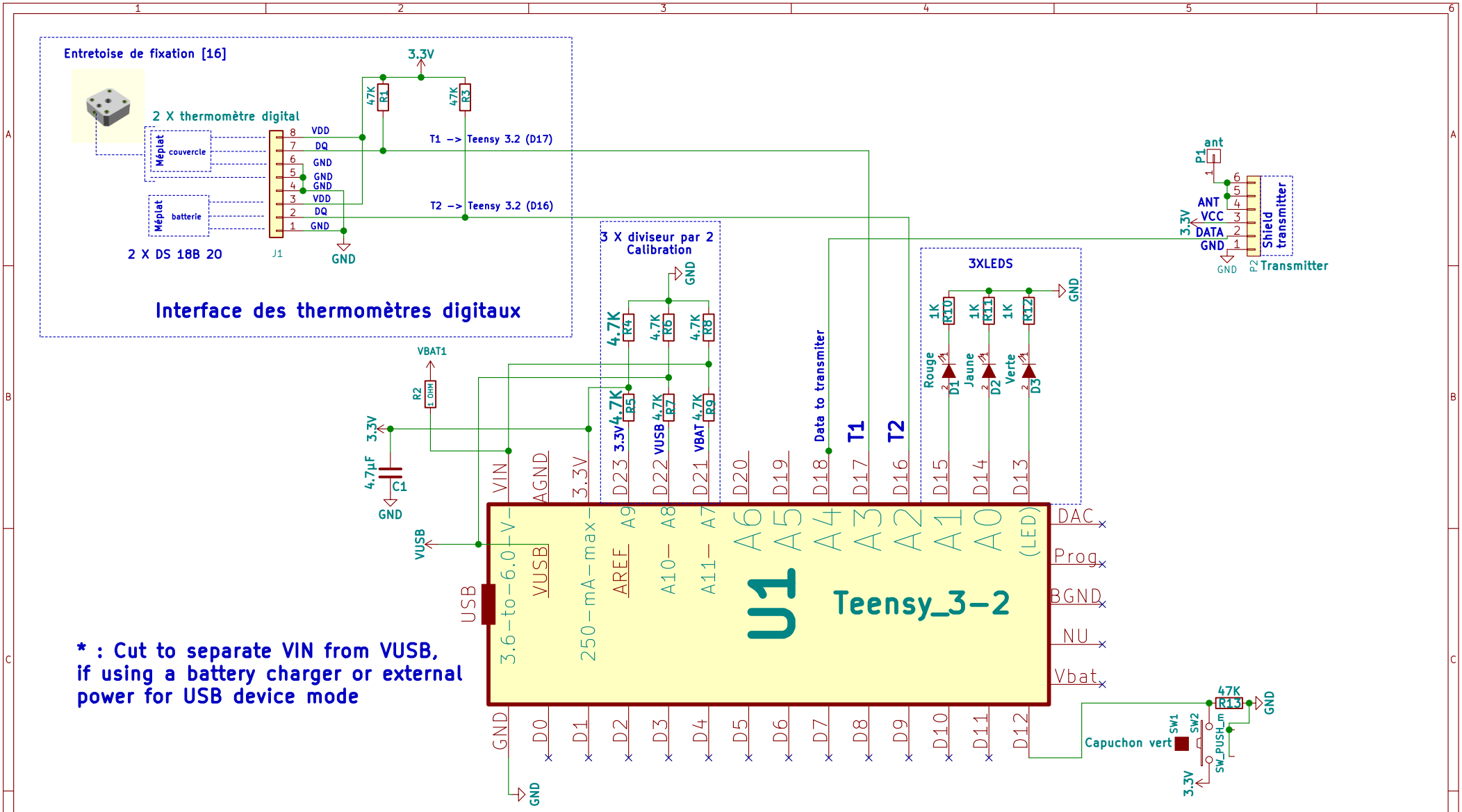

Régis LERUSTE
1 rue du LANGUERNAIS
44350 St MOLF
regis.leruste@free.fr

Quiet cook

Sheet: /
File: e-p-433-v2.sch

Title: Plate-forme d'essais e-p-433-v2

Size: A4	Date: 2018-03-09	**Rev: A**
KiCad E.D.A. kicad 5.0.2-bee76a070ubuntu18.04.1		Id: 1/1