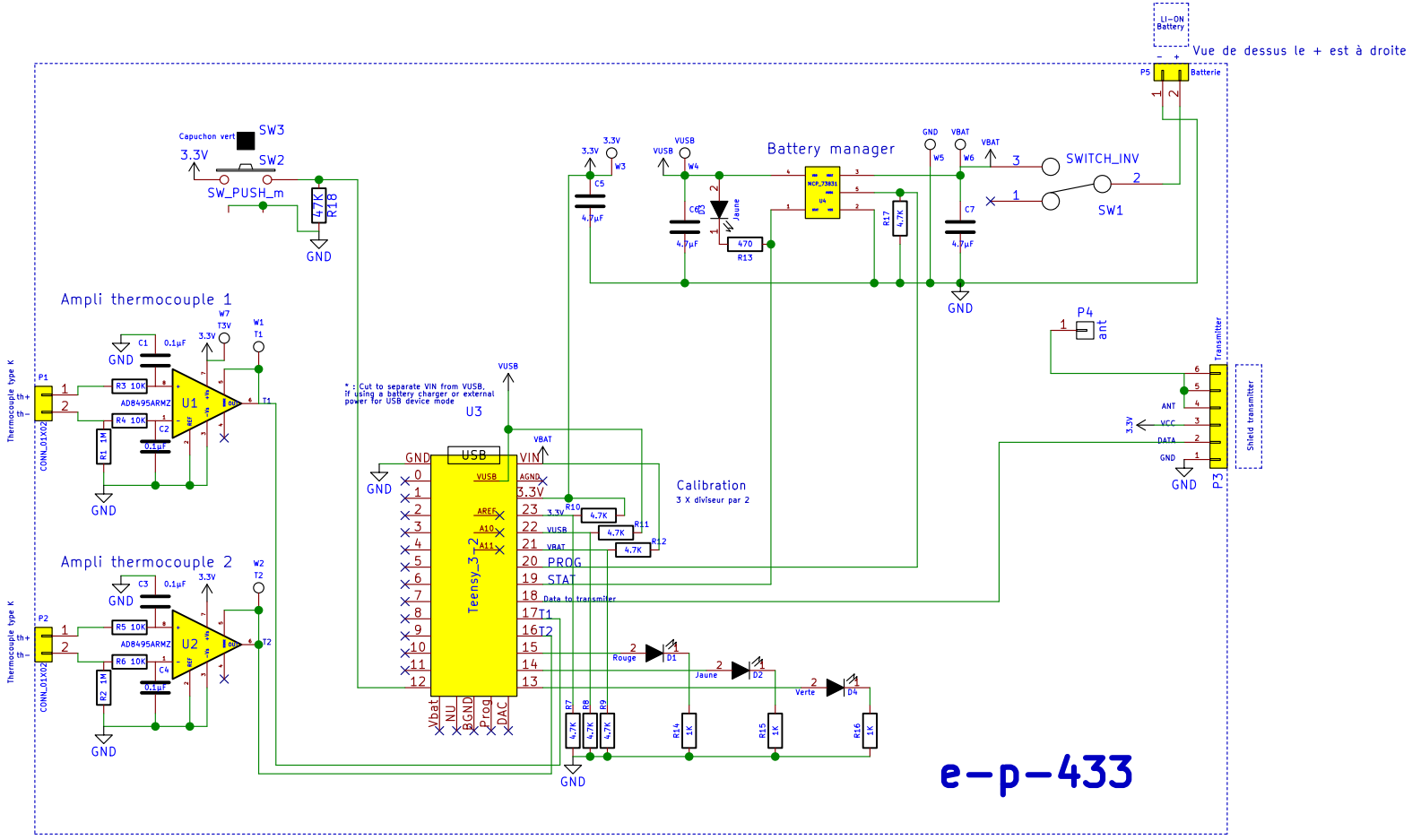

Ce circuit imprimé est monté sur la e-poignée.
Il comporte :
. 2 amplificateurs de thermocouple (type K),
. un connecteur prévu pour enficher un shield émetteur 433 MHZ,
. un microcontrôleur,
. un chargeur LI-ION.

Régis LERUSTE
1 rue du LANGUERNAIS
44350 St MOLF
regis.leruste@free.fr
Quiet cook

Sheet: /
File: e-p-433.sch

Title: Circuit imprimé CMS e-p-433

Size: A4	Date: 2016-11-22	**Rev: A**
KiCad E.D.A. kicad 4.0.2+dfsg1-stable		Id: 1/1