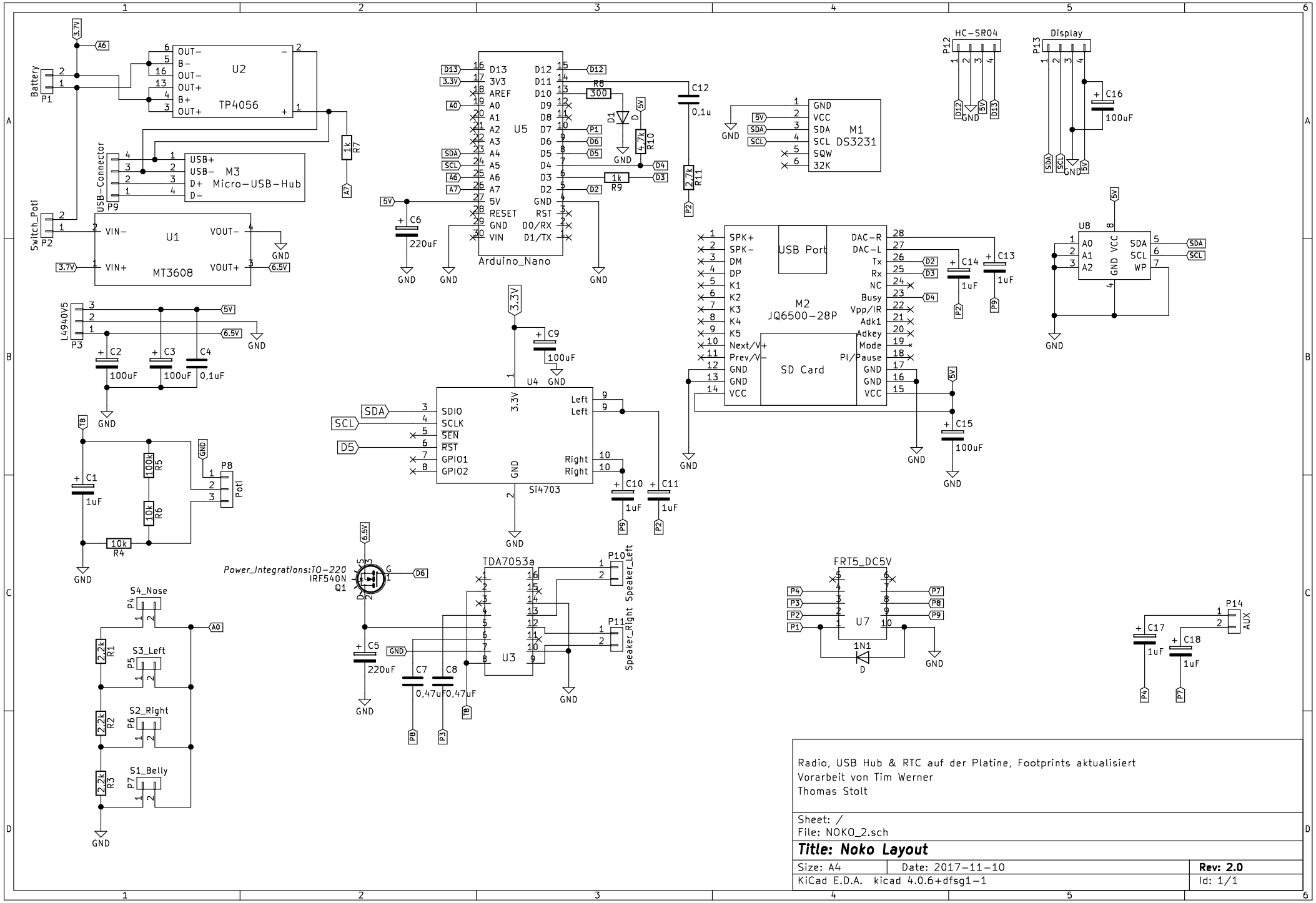

Radio, USB Hub & RTC auf der Platine, Footprints aktualisiert
Vorarbeit von Tim Werner
Thomas Stolt

Sheet: /
File: NOKO_2.sch

Title: Noko Layout

Size: A4	Date: 2017−11−10	**Rev: 2.0**
KiCad E.D.A. kicad 4.0.6+dfsg1−1		Id: 1/1