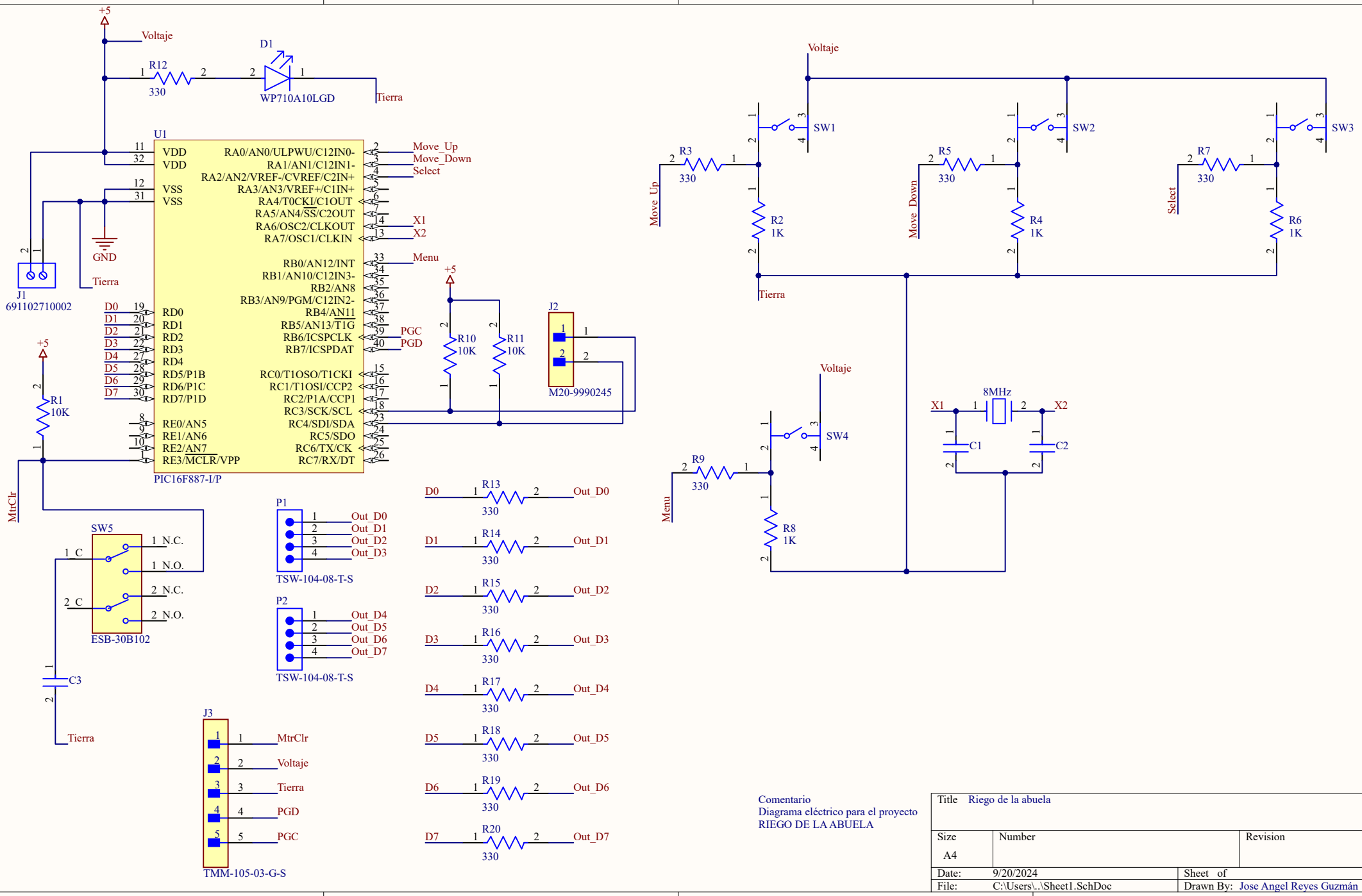

Comentario
Diagrama eléctrico para el proyecto
RIEGO DE LA ABUELA

Title	Riego de la abuela	
Size A4	Number	Revision
Date: 9/20/2024		Sheet of
File: C:\Users\..\Sheet1.SchDoc		Drawn By: Jose Angel Reyes Guzmán