СЧЕТЧИКИ ВОДЫ с дистанционным съемом показаний, оборудованные РАДИОМОДУЛЯМИ SML

ПРЕИМУЩЕСТВА

- Простое и доступное решение для оптимизации учета ресурсов
- Одномоментность и точность снятия показаний со всего количества приборов, как индивидуального, так и группового учета расхода воды в разрезе заданного интервала времени
- Своевременность начисления оплаты за оказанные услуги
- Достоверность расчета платы за услугу «горячее водоснабжение (подогрев воды)
- Защита от манипуляций с приборами учета воды
- Автоматическая интеграция показаний приборов учета расхода воды в АИС «Расчет-ЖКУ»
- Составление баланса потребления воды
- Не требуют специального технического обслуживания

ОСОБЕННОСТИ РАДИОМОДУЛЕЙ SML

- Два варианта исполнения:
  - *с внутренней антенной*
  - *с внешней антенной для обеспечения радиосвязи в местах с низкой радиопроницаемостью (глубокие колодцы, подвалы, люки)*
- Оптический метод подсчета импульсов
- Архив 12 месячных показаний с глубиной хранения суточных записей до 365 дней
- Степень защиты оболочки IP65
- Устойчивость к магнитному воздействию с регистрацией воздействия магнитным полем
- Возможность дооснащения радиомодулем приборов учета воды по месту эксплуатации без нарушения поверочной пломбы и пломбы энергоснабжающей организации

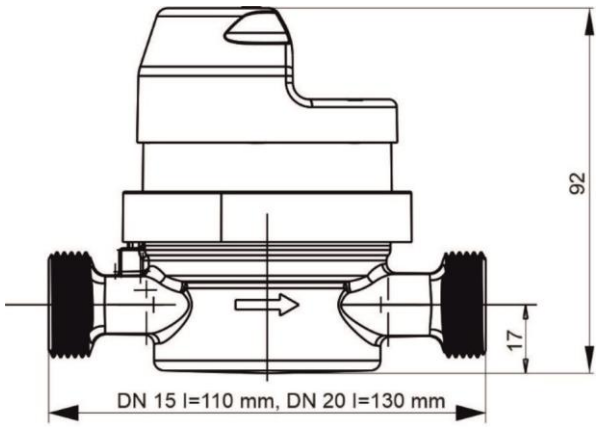

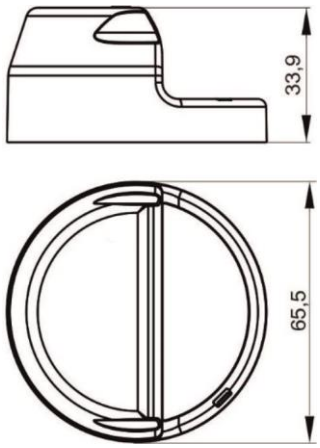

СЕРТИФИКАТЫ

- ✓ *Декларация о соответствии Евразийского экономического союза ЕАЭС № BY/112 11.01. ТР020 003.02 01363*
- ✓ *Декларация о соответствии Евразийского экономического союза ЕАЭС № BY/112 11.01. ТР020 003.02 05025*
- ✓ *Декларация о соответствии техническому регламенту Республики Беларусь BY/112 11.01. ТР024 003.02 00656*
- ✓ *Декларация о соответствии техническому регламенту Республики Беларусь BY/112 11.01. ТР024 003.02 02527*

ГРАН СИСТЕМА-С
НПООО "ГРАН-СИСТЕМА-С"
220084, г.Минск, ул.Ф.Скорины 54А
тел: +375 17 373 85 82
факс: +375 17 358 75 68
www.strumen.com

СЧЕТЧИКИ ВОДЫ с дистанционным съемом показаний, оборудованные РАДИОМОДУЛЯМИ SML

КАРТА ПРИМЕНЕНИЯ РАДИОМОДУЛЕЙ

с использованием стандартизированных международных протоколов
на выбор Заказчика: **LoRaWAN, wM-BUS, M-BUS**

Диаметр счетчика	Наименование счетчика воды	Тип радиомодуля
DN15 **DN20**	**СЧЕТЧИКИ ВОДЫ «СТРУМЕНЬ», «СТРУМЕНЬ-ГРАН» СВ15 / 20 / 15М / 20М JS Smart+ (C+; D+)** Постоянный расход Q_3, м^3/ч: 1,6 / 2,5 / 4 	 **Модуль SML-1** предназначен для дистанционной передачи показаний по радиоканалу в сеть LoRaWAN (LORA) **Модуль SML-1w** предназначен для дистанционной передачи показаний по беспроводному протоколу wM-BUS
		 Модуль SML-2 с внешней антенной предназначен для дистанционной передачи показаний по радиоканалу в сеть LoRaWAN (LORA) **Модуль SML-2w с внешней антенной** предназначен для дистанционной передачи показаний по беспроводному протоколу wM-BUS ***Модели антенн опционально на выбор Заказчика:*** *«Бабочка»* *Антивандальная* *Штыревая*
		 Модуль SML-8 предназначен для подсчета количества оборотов при помощи оптических датчиков ИК диапазона и передачи данных в режиме M-BUS по проводному интерфейсу
DN25 **DN32**	**СЧЕТЧИКИ ВОДЫ КРЫЛЬЧАТЫЕ JS Master+ (C+; D+)** Постоянный расход Q_3, м^3/ч: 6,3 / 10 	 **Модуль SML-6** предназначен для подсчета количества оборотов при помощи оптических датчиков ИК диапазона и передачи данных в режиме LoRaWAN (LORA) **Модуль SML-6w** предназначен для подсчета количества оборотов при помощи оптических датчиков ИК диапазона и передачи данных в режиме wireless M-BUS (wM-BUS)
		 Модуль SML-7 с внешней антенной предназначен для дистанционной передачи показаний по радиоканалу в сеть LoRaWAN (LORA) **Модуль SML-7w с внешней антенной** предназначен для дистанционной передачи показаний по беспроводному протоколу wM-BUS ***Модели антенн опционально на выбор Заказчика:*** *«Бабочка»* *Антивандальная* *Штыревая*

ГРАН СИСТЕМА-С
НПООО "ГРАН-СИСТЕМА-С"
220084, г.Минск, ул.Ф.Скорины 54А
тел: +375 17 373 85 82
факс: +375 17 358 75 68
www.strumen.com

СЧЕТЧИКИ ВОДЫ с дистанционным съемом показаний, оборудованные РАДИОМОДУЛЯМИ SML

Диаметр счетчика	Наименование счетчика воды	Тип радиомодуля
DN40 DN50 DN65 DN80 DN100	**СЧЕТЧИКИ ВОДЫ КРЫЛЬЧАТЫЕ JS, JS Master+ (C+; D+)** Постоянный расход Q_3, м^3/ч: 16 / 25 / 40 / 63 / 100 	 **Модуль SML-3** предназначен для подсчета количества оборотов при помощи оптических датчиков ИК диапазона и передачи данных в режиме LoRaWAN (LORA) **Модуль SML-3w** предназначен для дистанционной передачи показаний по беспроводному протоколу wM-BUS **Модуль SML-4 с внешней антенной** предназначен для дистанционной передачи показаний по радиоканалу в сеть LoRaWAN (LORA) **Модуль SML-4w с внешней антенной** предназначен для дистанционной передачи показаний по беспроводному протоколу wM-BUS ***Модели антенн опционально на выбор Заказчика:*** *«Бабочка»* *Антивандальная* *Штыревая*
DN40 DN50 DN65 DN80 DN100 DN125	**СЧЕТЧИКИ ВОДЫ ТУРБИННЫЕ MWN / MH / MK / MP** Постоянный расход Q_3, м^3/ч: 25 / 40 /63 / 100 / 160 	 **Модуль SML-3** предназначен для подсчета количества оборотов при помощи оптических датчиков ИК диапазона и передачи данных в режиме LoRaWAN (LORA) **Модуль SML-3w** предназначен для дистанционной передачи показаний по беспроводному протоколу wM-BUS **Модуль SML-4 с внешней антенной** предназначен для дистанционной передачи показаний по радиоканалу в сеть LoRaWAN (LORA) **Модуль SML-4w с внешней антенной** предназначен для дистанционной передачи показаний по беспроводному протоколу wM-BUS ***Модели антенн опционально на выбор Заказчика:*** *«Бабочка»* *Антивандальная* *Штыревая*

ГРАН СИСТЕМА-С
НПООО "ГРАН-СИСТЕМА-С"
220084, г.Минск, ул.Ф.Скорины 54А
тел: +375 17 373 85 82
факс: +375 17 358 75 68
www.strumen.com

СЧЕТЧИКИ ВОДЫ с дистанционным съемом показаний, оборудованные РАДИОМОДУЛЯМИ SML

Диаметр счетчика	Наименование счетчика воды	Тип радиомодуля
DN50/20 - DN100/20	**СЧЕТЧИКИ ВОДЫ СОПРЯЖЕННЫЕ MWN/JS** Постоянный расход Q_3, м^3/ч: 25/2,5 – 100/2,5 25/4 – 100/4 	 **Модули SML-3 – SML-1** предназначены для подсчета количества оборотов при помощи оптических датчиков ИК диапазона и передачи данных в режиме LoRaWAN (LORA) **Модули SML-3w – SML-1w** предназначены для дистанционной передачи показаний по беспроводному протоколу wM-BUS **Модули SML-4 – SML-2 с внешней антенной** предназначен для дистанционной передачи показаний по радиоканалу в сеть LoRaWAN (LORA) **Модули SML-4w – SML-2w с внешней антенной** предназначен для дистанционной передачи показаний по беспроводному протоколу wM-BUS ***Модели антенн опционально на выбор Заказчика:*** *«Бабочка»* *Антивандальная* *Штыревая*
DN15 DN250	**ЛЮБЫЕ ПРИБОРЫ УЧЕТА, в том числе и сторонних производителей, ОСНАЩЕННЫЕ ИМПУЛЬСНЫМ ВЫХОДОМ СВ-И / JS-NK / MWN-NK / WI-NK / MK-NK / MP-NK / MWN/JS-NK** 	 **Модуль SML-5** предназначен для подсчета количества импульсов с заданным коэффициентом и передачи данных по радиоканалу LoRaWAN Возможность подключения модуля к прибору учета, имеющему два импульсных выхода с герконом, или к двум приборам учета, имеющим по одному импульсному выходу с герконом. В модуле действует тарифное расписание: тарифы рабочих и выходных дней для каждого импульсного входа. Модуль позволяет вести суточные и часовые архивы. ***Модели антенн опционально на выбор Заказчика:*** *«Бабочка»* *Антивандальная* *Штыревая*

ГРАН СИСТЕМА-С
НПООО "ГРАН-СИСТЕМА-С"
220084, г.Минск, ул.Ф.Скорины 54А
тел: +375 17 373 85 82
факс: +375 17 358 75 68
www.strumen.com