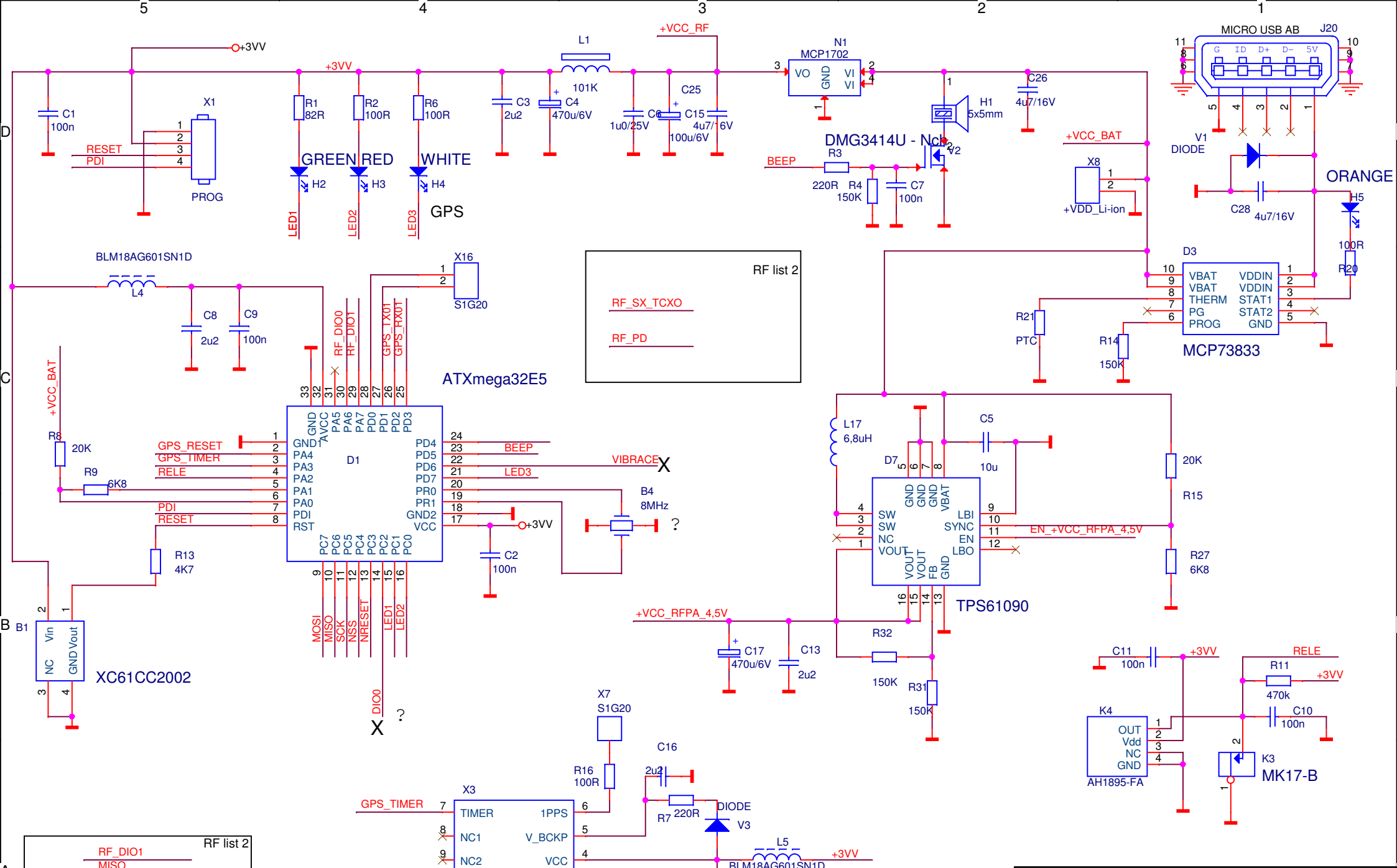

Organizace	VNT electronic s.r.o.
Přístroj	DOGtrace
Jméno listu	GPS2_TX1_COLARS
Velikost A4 / Jméno DPS	GPS2_TX1_RF1
Datum: Wednesday, September 10, 2014	List 1 z 1