LSTM

Long short – term memory

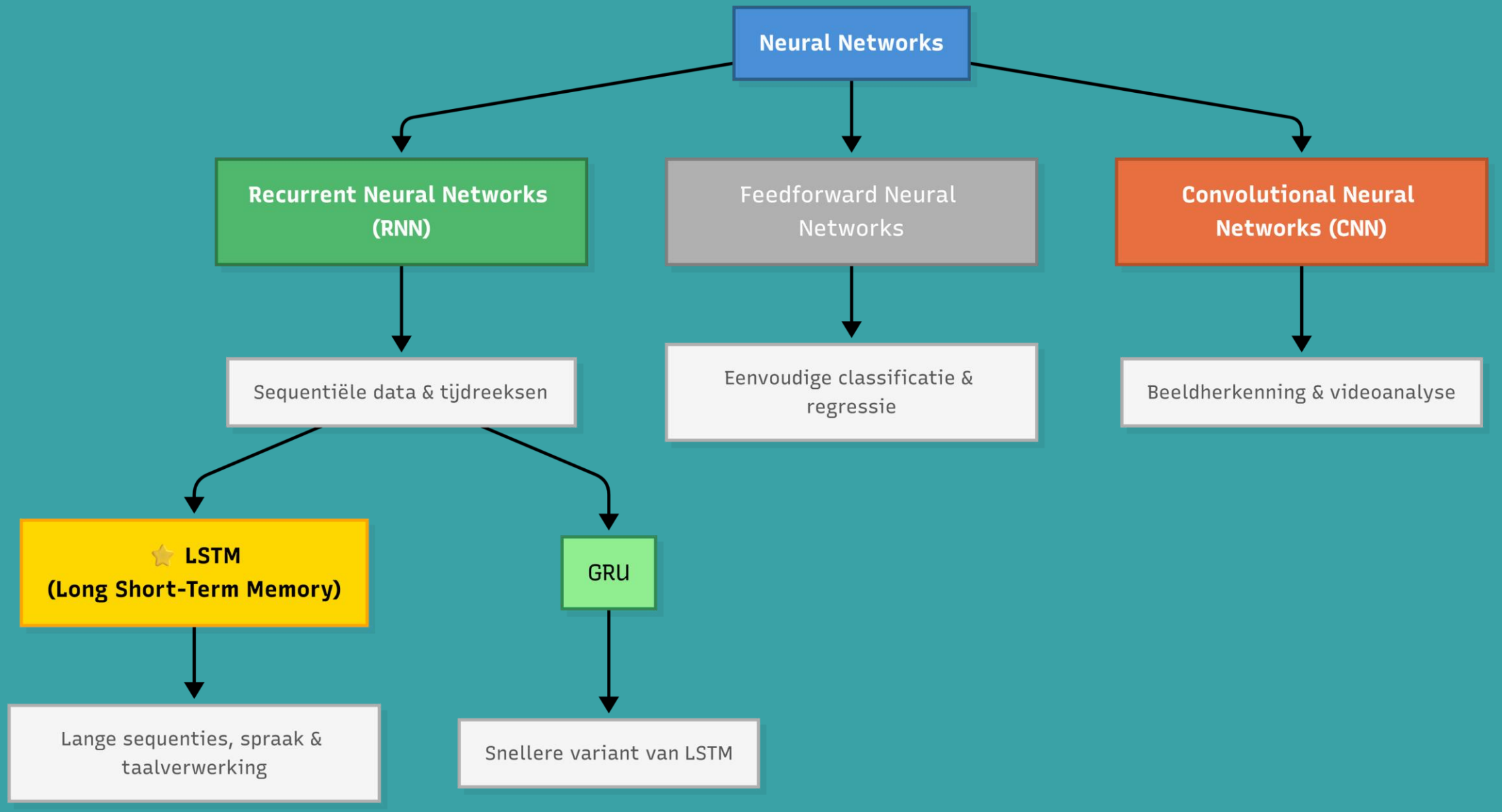
Neural Networks
Recurrent Neural Networks (RNN)
Feedforward Neural Networks
Convolutional Neural Networks (CNN)
Sequentiële data & tijdreeksen
Eenvoudige classificatie & regressie
Beeldherkenning & videoanalyse
⭐ LSTM (Long Short-Term Memory)
GRU
Lange sequenties, spraak & taalverwerking
Snellere variant van LSTM

Long Short – Term Memory (LSTM)

- Variant van Recurrent Neural Network
  - Sequentiële data
    - *Tijdreeksvoorspellingen*
    - *Tekstgeneratie & vertalingen*
  - Geheugenprobleem

→ LSTM met geheugencel

Geheugencel LSTM

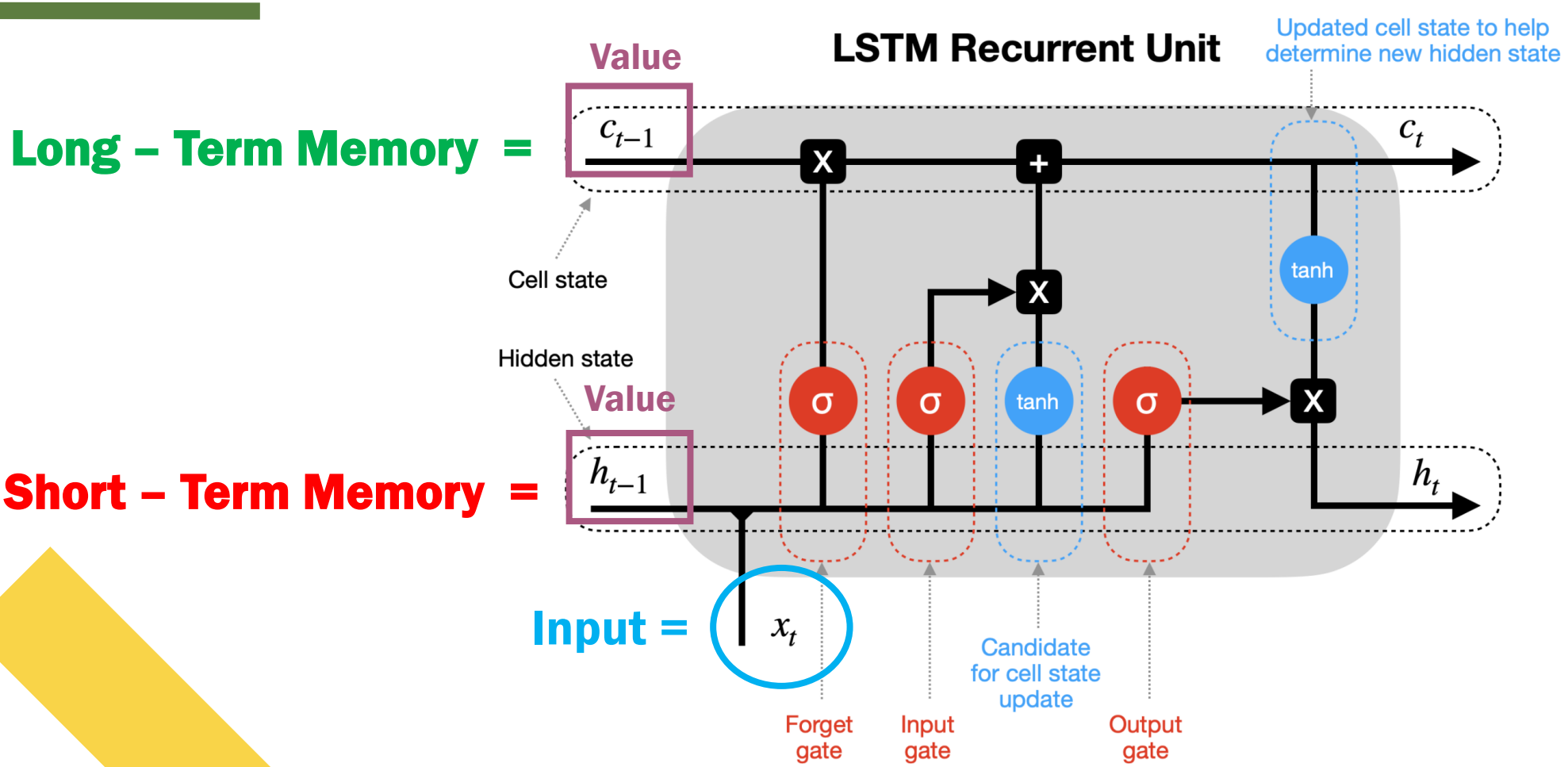

Beurskoers: 1 layer

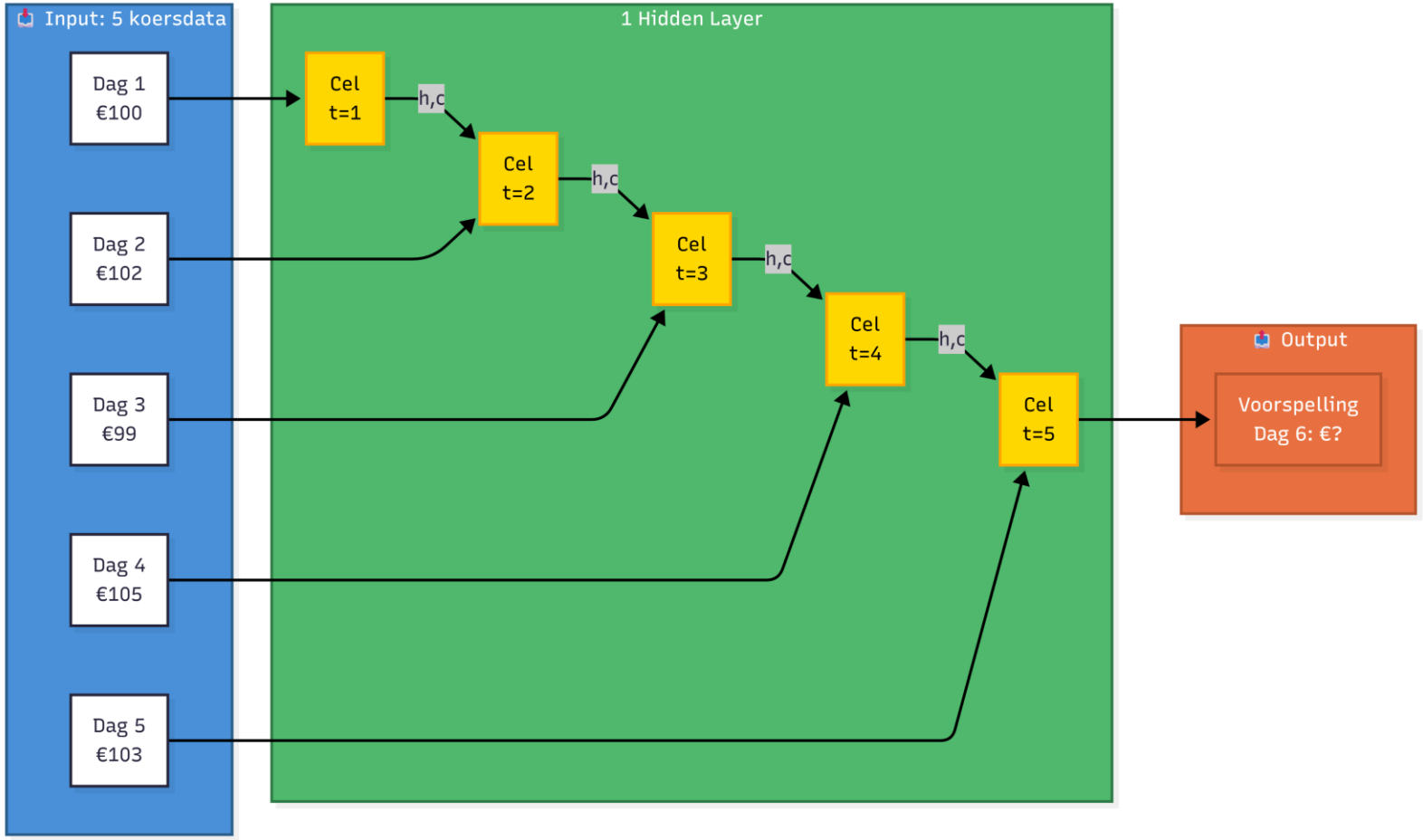

Samenvatting LSTM

- Terugkerend neuraal netwerk voor sequentiële data
- Data in het verre verleden belangrijk
- Geheugencel
  - Short – long term memory
  - 3 gates

LSTM in action: Energy Prediction

Bedankt

Arthur Peters