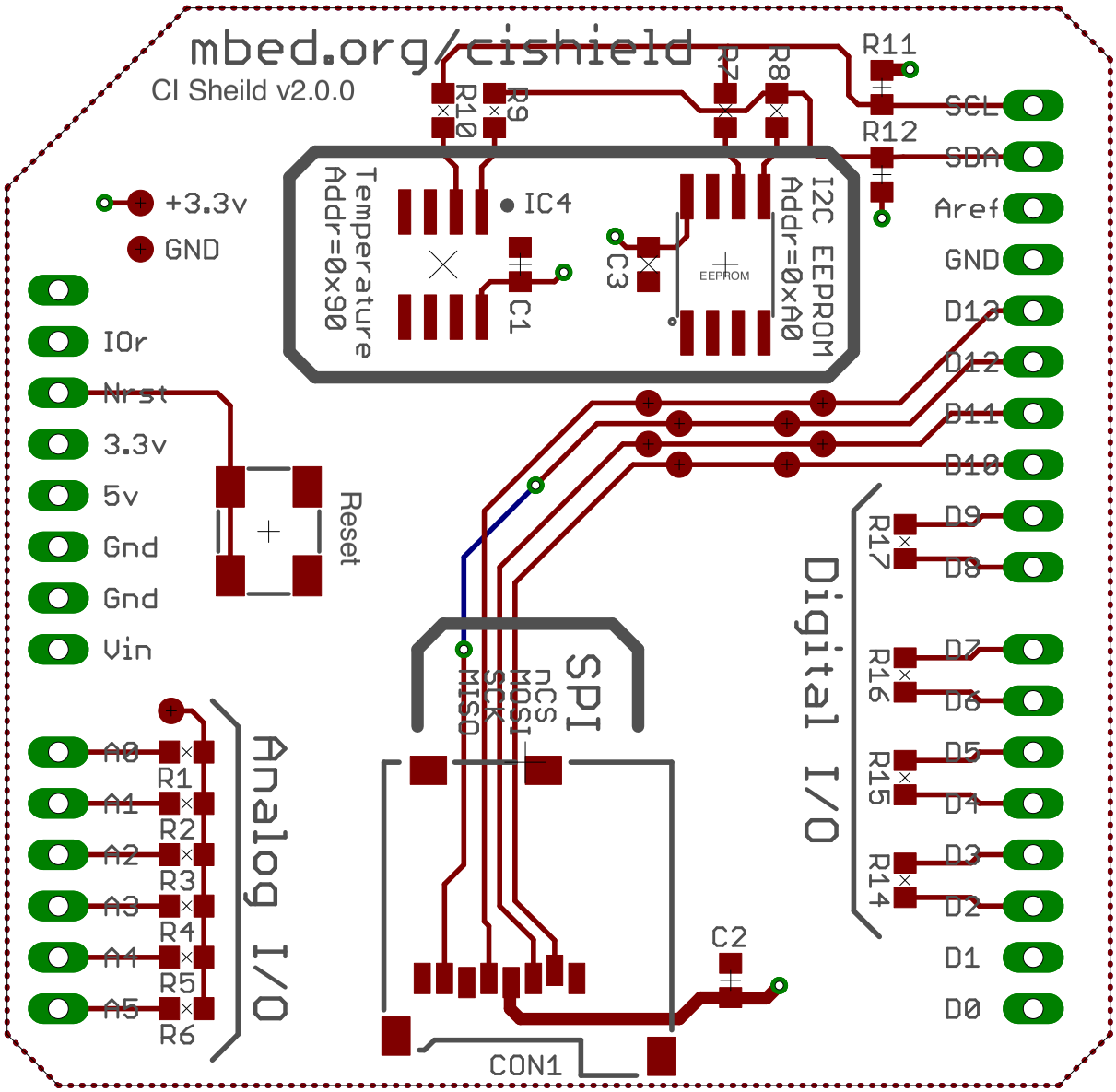
mbed.org/cishield
CI Sheild v2.0.0
R11
R12
R7
R8
R9
R10
SCL
SDA
Aref
GND
D13
D12
D11
D10
D9
D8
D7
D6
D5
D4
D3
D2
D1
D0
R17
R16
R15
R14
Digital I/O
I2C EEPROM
Addr=0xA0
EEPROM
C3
IC4
C1
Temperature
Addr=0x90
+3.3v
GND
IOr
Nrst
3.3v
5v
Gnd
Gnd
Vin
Reset
SPI
nCS
MOSI
SCK
MISO
C2
CON1
A0
A1
A2
A3
A4
A5
R1
R2
R3
R4
R5
R6
Analog I/O