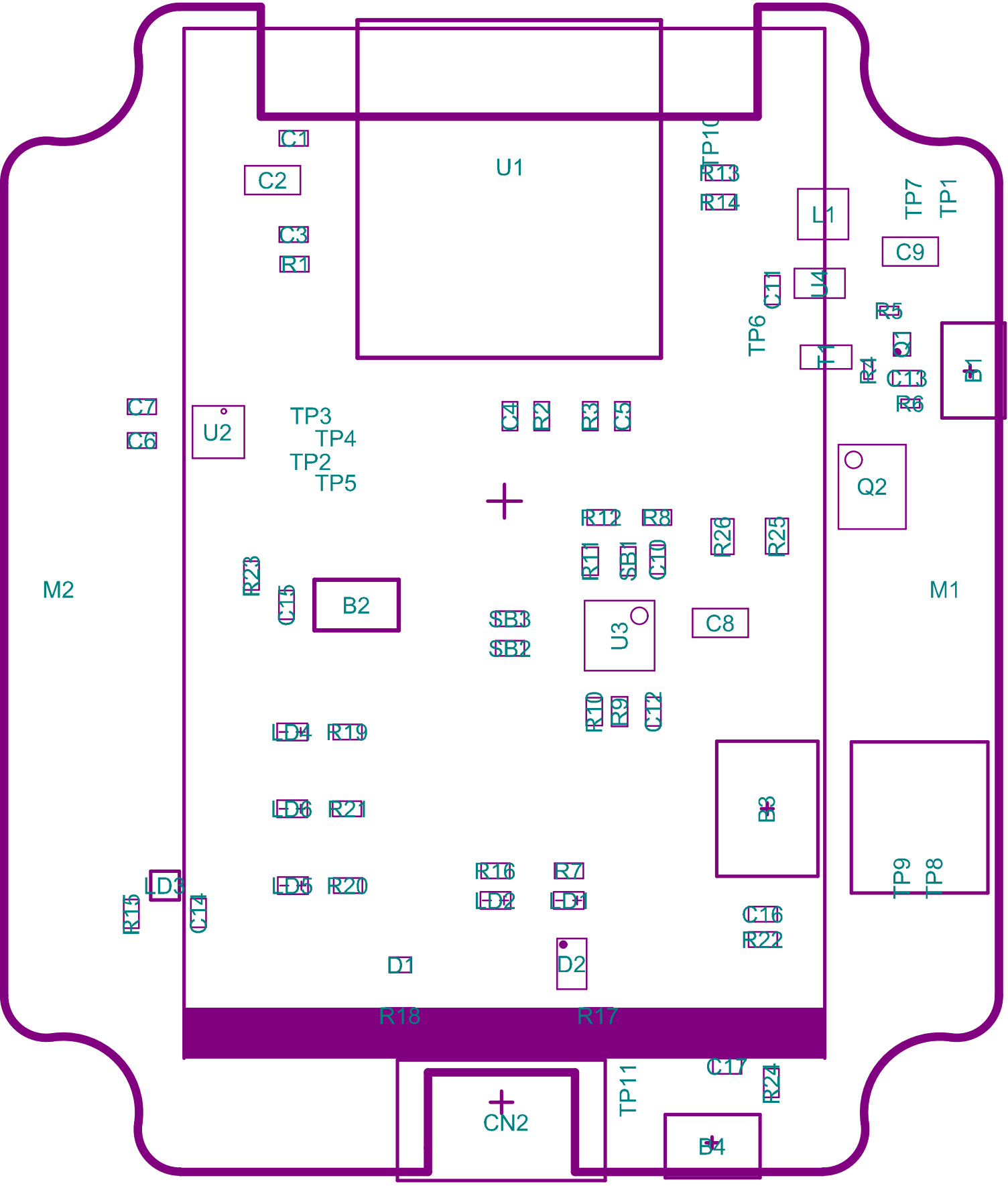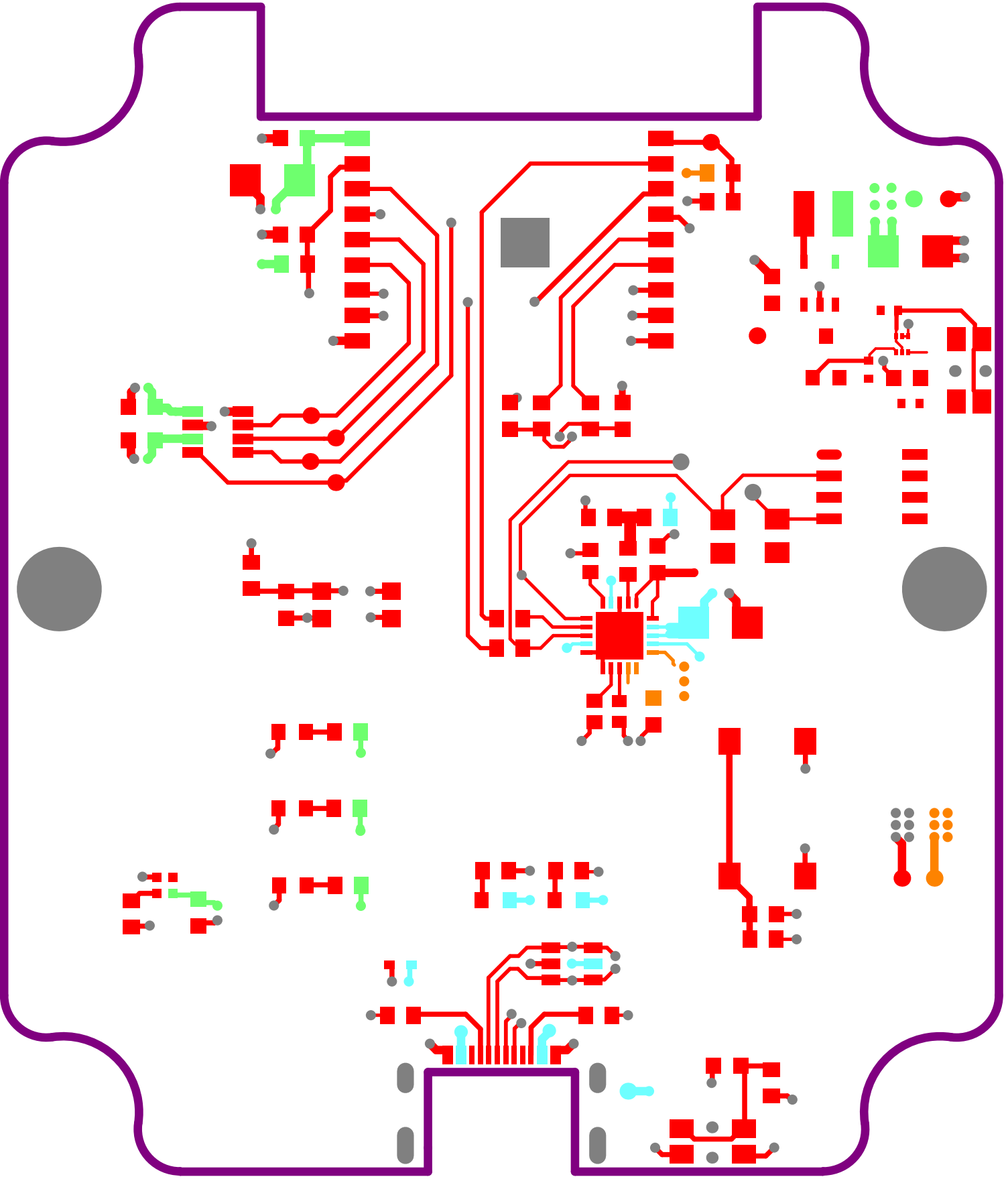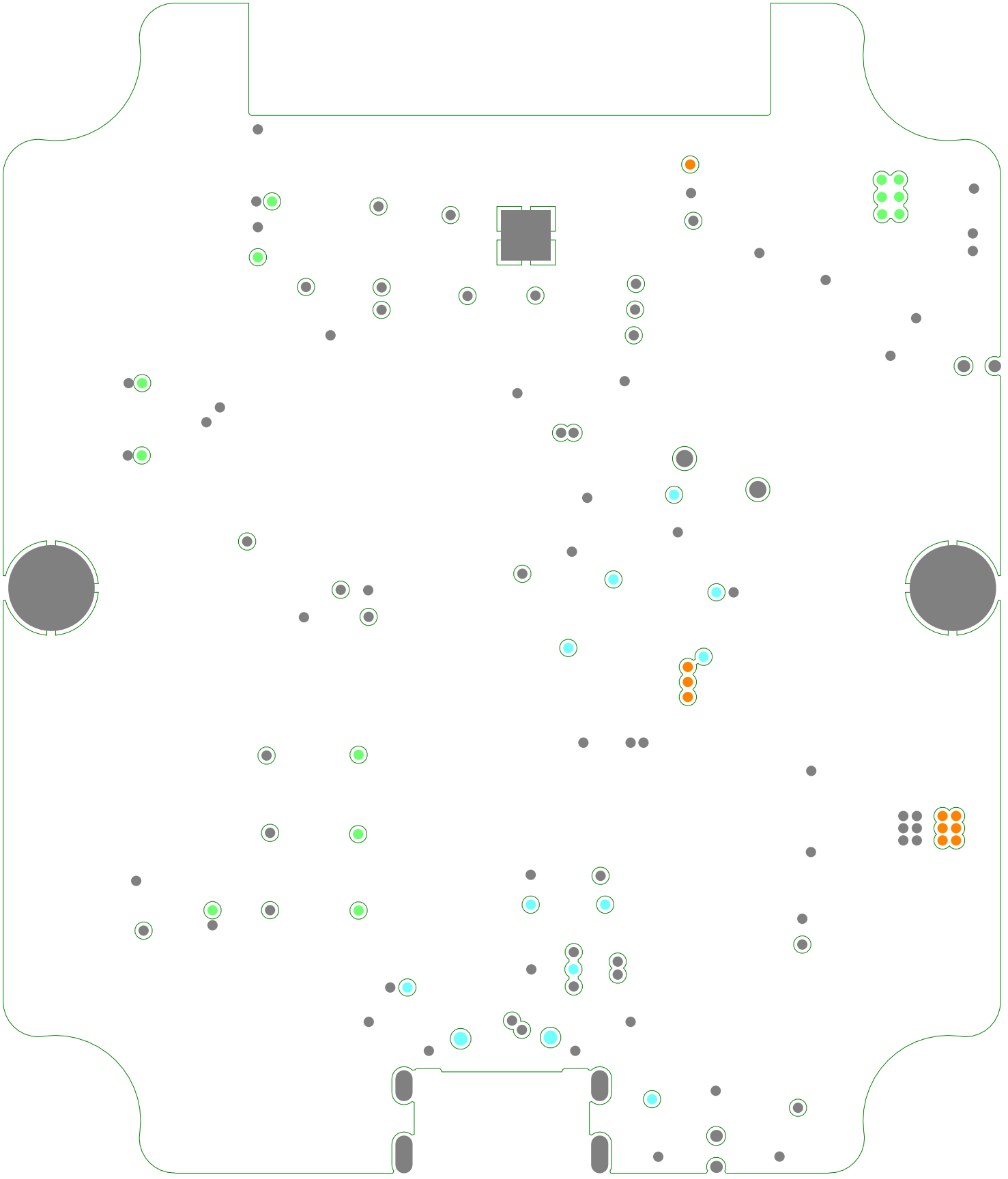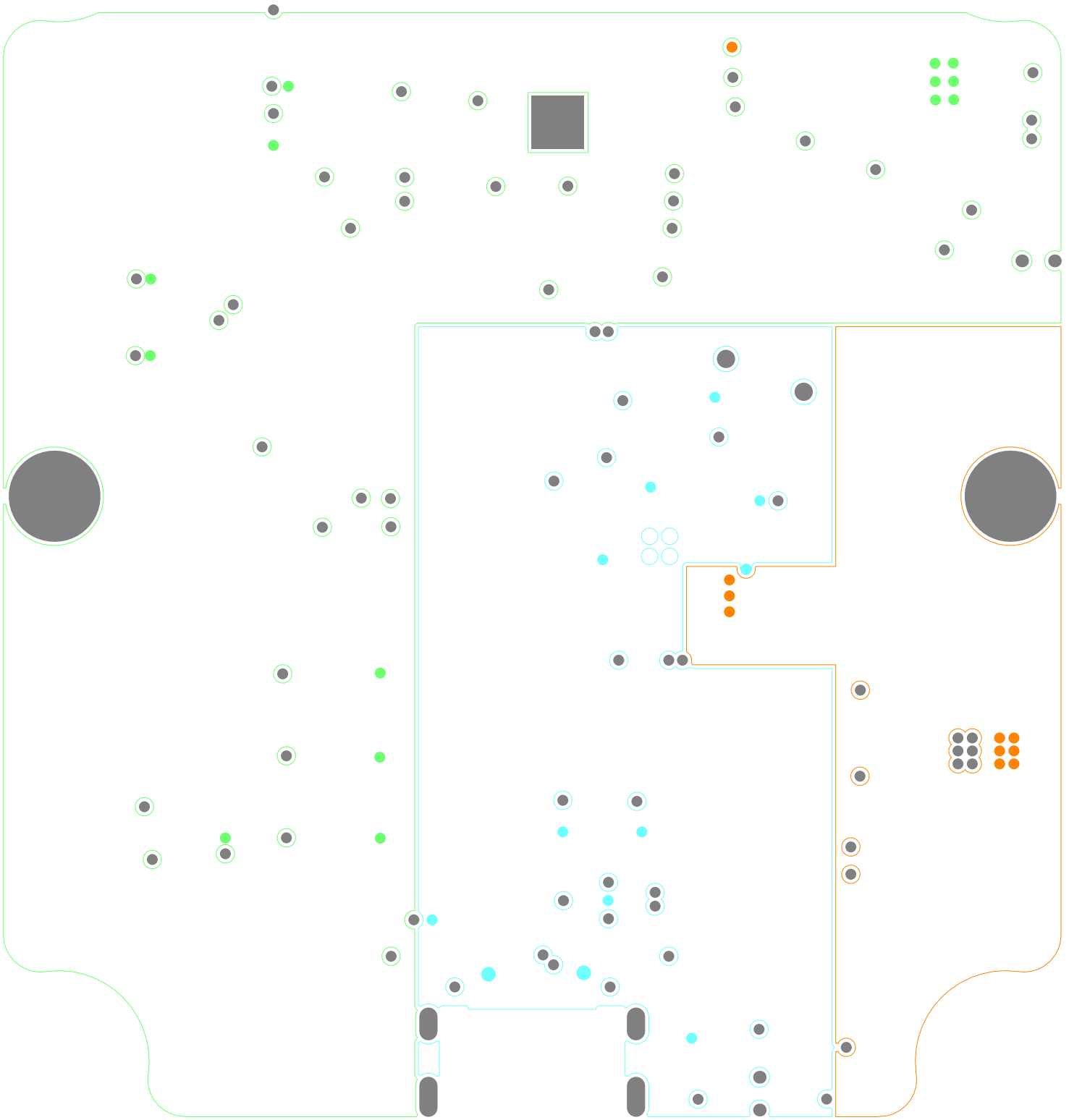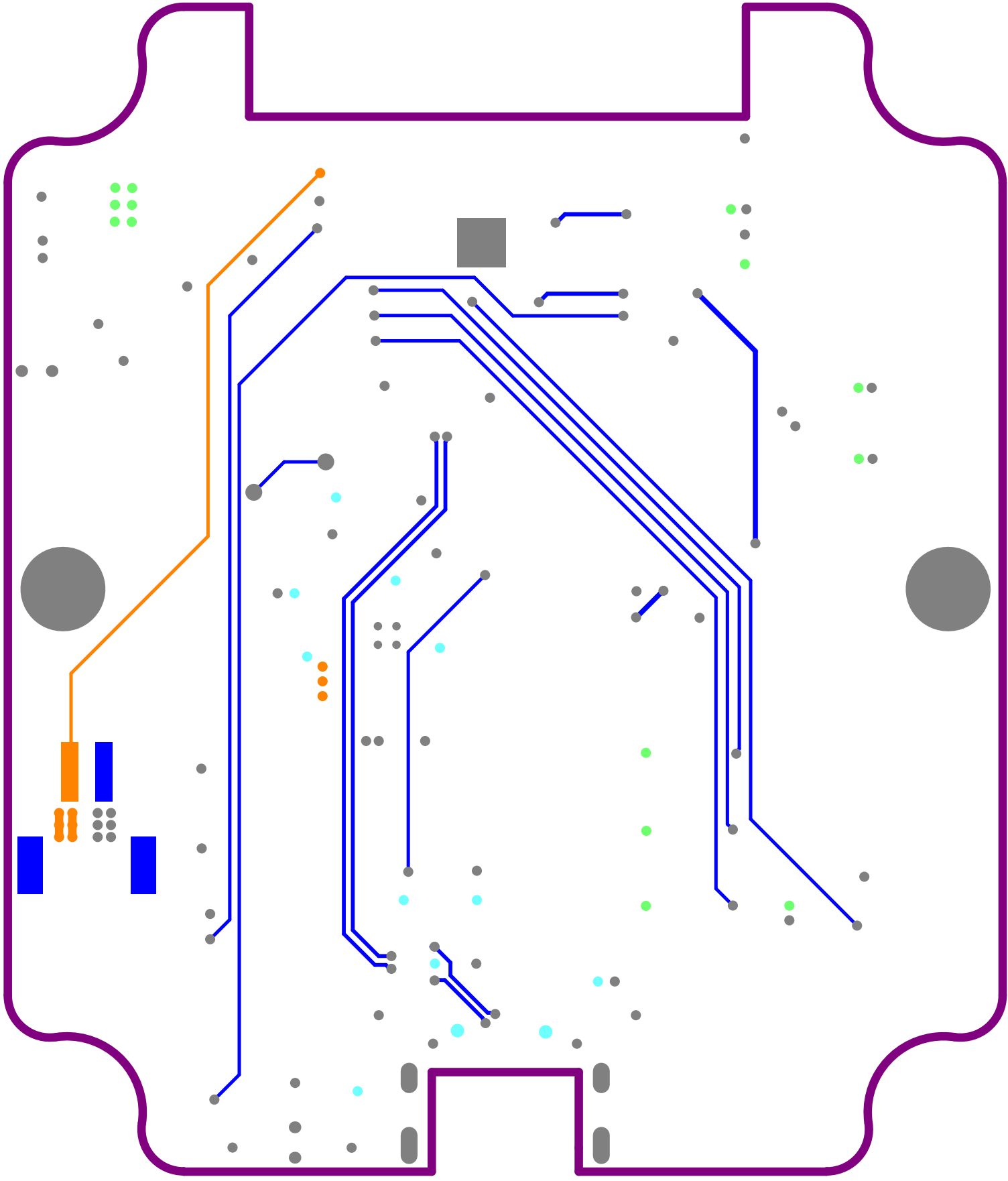
C1
C2
C3
R1
U1
TP10
R13
R14
L1
TP7
TP1
C9
C11
U4
R5
TP6
T1
R4
C13
B1
R6
C7
C6
U2
TP3
TP4
TP2
TP5
C4
R2
R3
C5
Q2
R12
R8
R26
R25
R11
SB1
C10
R23
C15
B2
M2
M1
SB3
SB2
U3
C8
R10
R9
C12
LD4
R19
LD6
R21
B3
LD5
R20
R16
R7
LD2
LD1
TP9
TP8
LD3
R15
C14
C16
R22
D1
D2
R18
R17
C17
R24
TP11
CN2
B4