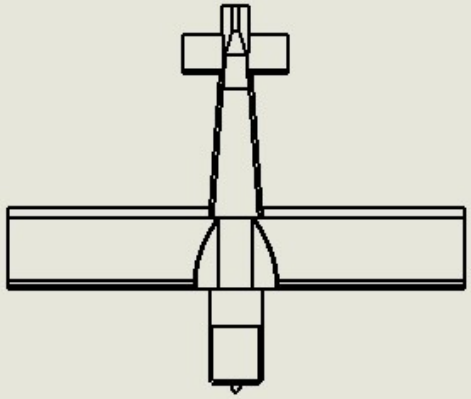

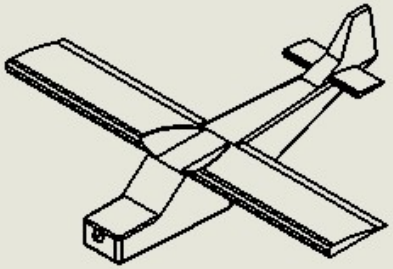

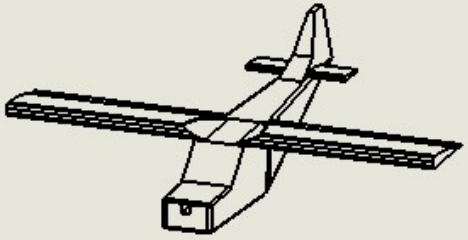

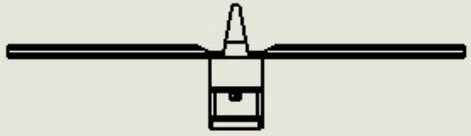

	A	B	C	D
1	N.° DE ELEMENTO	N.° DE PIEZA	DESCRIPCIÓN	CANTIDAD
2	1	ALA DERECHA NUEVA		1
3	2	ALA IZQUIERDA NUEVA		1
4	3	CABINA AVION MAS NUEVA		1
5	4	FLAPERON NUEVO		2
6	5	FUSELAJE NUEVO		1
7	6	PRUEBA COLA		1
8	7	TIMON NUEVO		1
9	8	NARIZ NUEVA		1

Hoja1

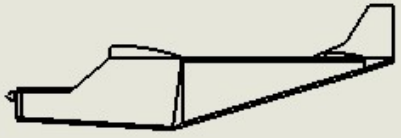

SI NO ESTIPULA LO CONTRARIO: ACABADO:

TAS COTAS SE EXPRESAN EN MM
ACABADO SUPERFICIAL:
TOLERANCIAS:
LINEAL:
ANGULAR:

ELIMINAR Y ROMPER ARISTAS VIVAS

NO CAMBIE LA ESCALA

REVISIÓN

	NOMBRE	FIRMA	FECHA
DIBUJ			
VERIF			
APROB			
FABR			
CALID			

TÍTULO:

MATERIAL:

N.° DE DIBUJO

Avion

A3

PESO:

ESCALA: 1:10

HOJA 1 DE 1