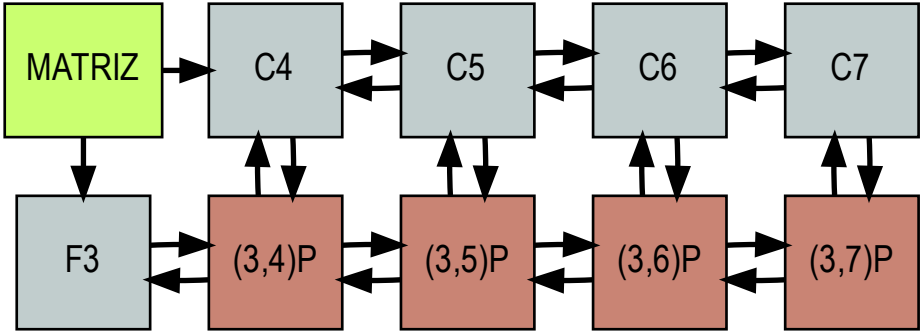

MATRIZ DISPERSA