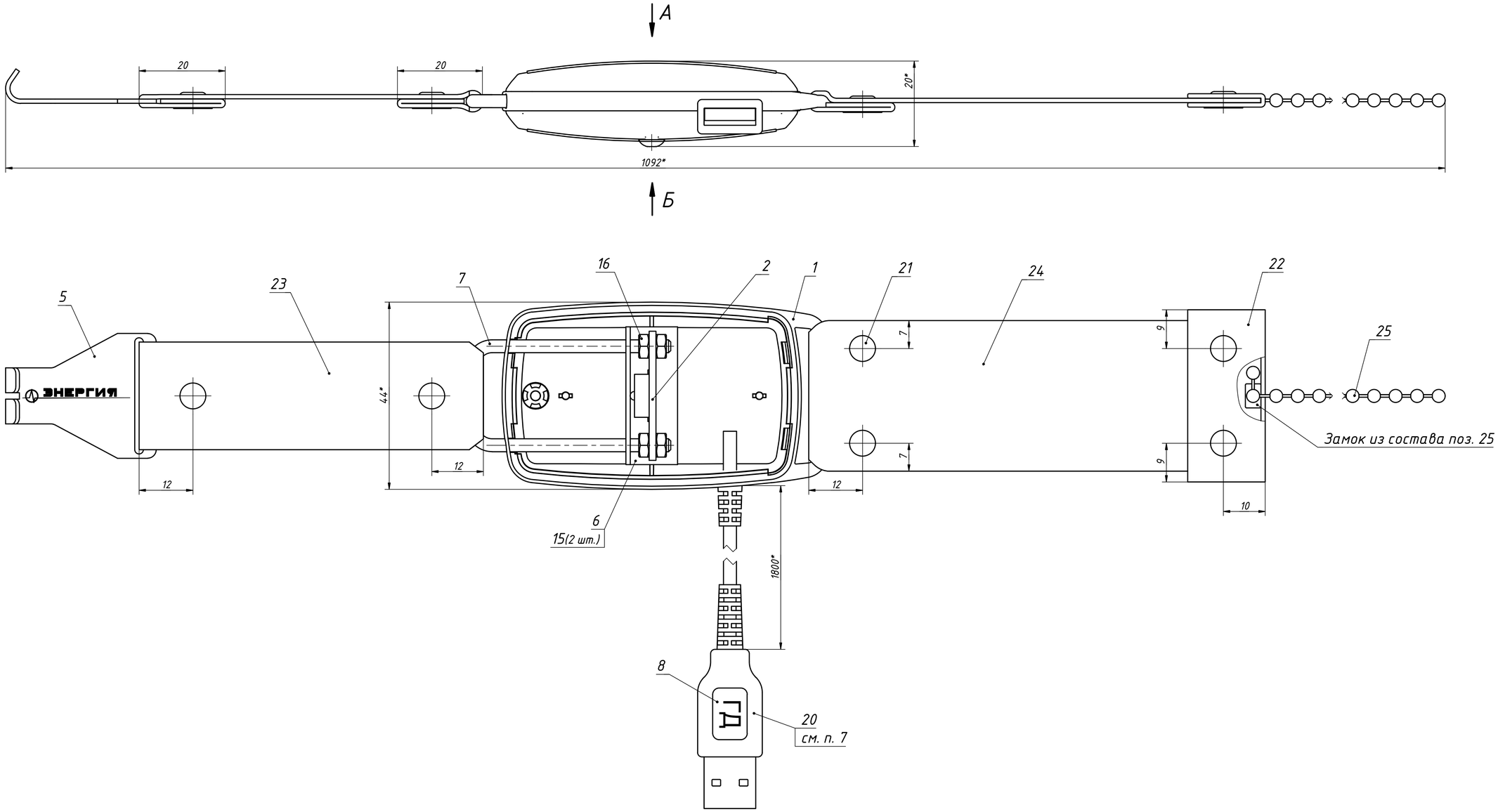

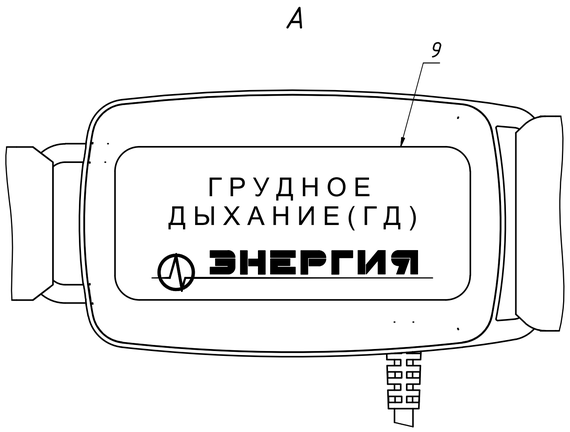

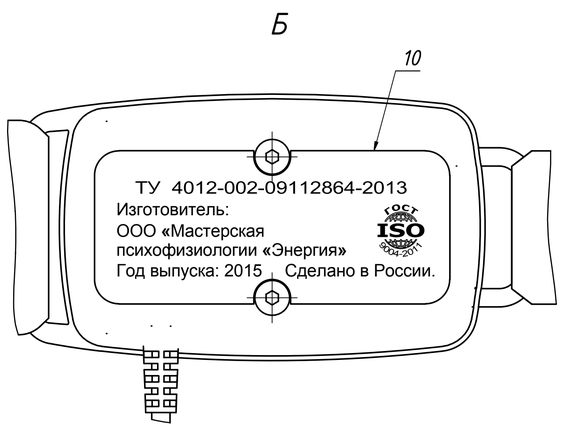

1 *Размеры для справок.
2 ТТ к разделке проводов и креплению жил – по ГОСТ 23587-96.
3 Монтажные соединения паять ПОС 61 ГОСТ 21931-76.
4 Концы лент поз. 23 и 24 подогнуть вовнутрь.
5 Заклепки поз. 21 расклепать.
6 Для установки заклепок выполнить в лентах поз. 22, 23, 24 6 отв. ∅2 мм.
7 Кабель из состава поз. 20. Монтаж кабеля к модулю поз. 2 производить в соответствии с АНПБ.408673.001ЭЗ.
8 Остальные ТТ – по ОСТ4 Г0.070.015.

					АНПБ.943111.001СБ			
Изм.	Лист	№ докум.	Подп.	Дата	Датчик регистрации грудного дыхания	Лит.	Масса	Масштаб
Разраб.							49 г	2 : 1
Пров.								
Т. контр.					Сборочный чертеж	Лист	Листов	1
Н. контр.								
Утв.								

Перв. примен. АНПБ.943111.001
Справ. №
Подп. и дата
Инв. № дубл.
Взам. инв. №
Подп. и дата
Инв. № подл.