座位号_____ 专业_____ 学院_____ 学号_____ 姓名_____

（密 封 线 内 不 答 题）

密 封 线

五、根据已知视图在给定位置将主视图作半剖，并补画全剖的左视图。（20分）

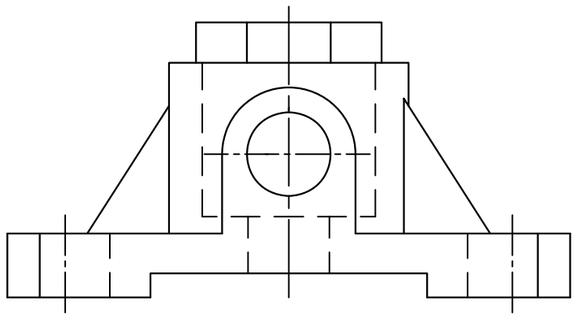

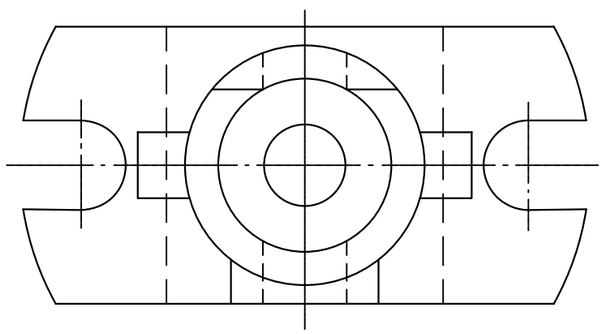

六.（20分）

1、补画主视图中左端的螺纹孔；并解释螺纹孔尺寸的含义：其中M表示_____，4表示_____，7H表示_____；

2、作出D-D全剖的俯视图（画在给定位置）；

3、补画C向局部视图（画在给定位置）。

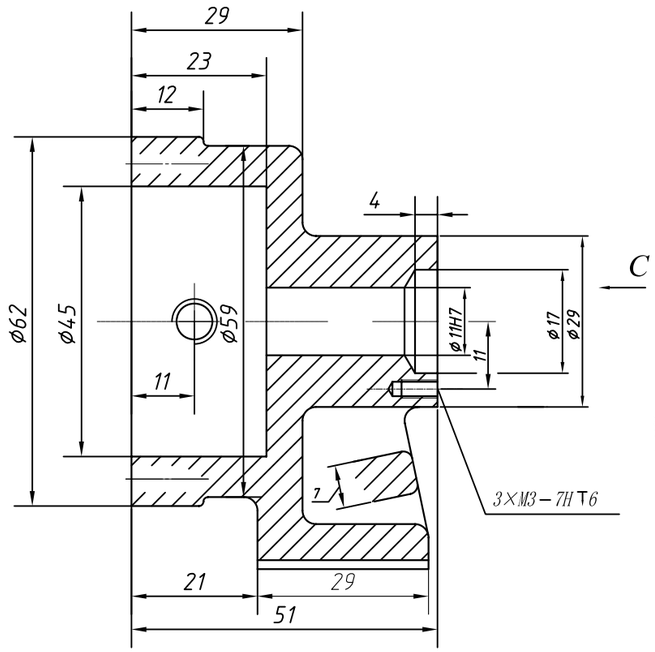

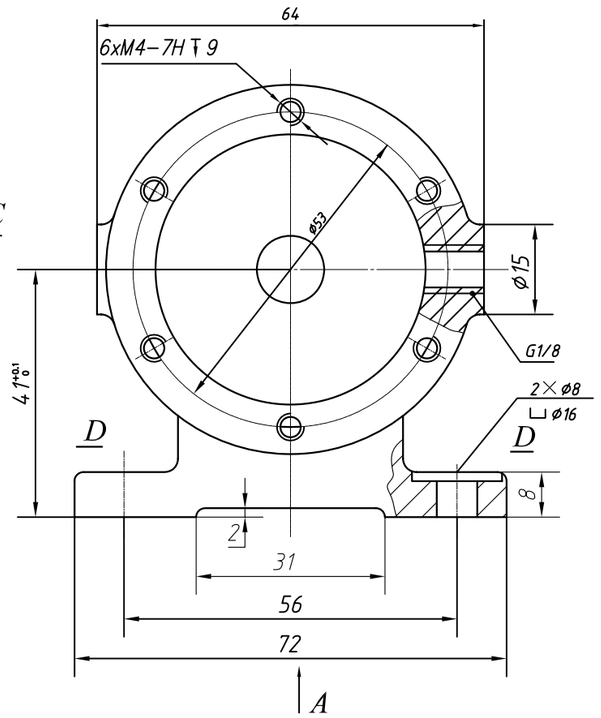

A

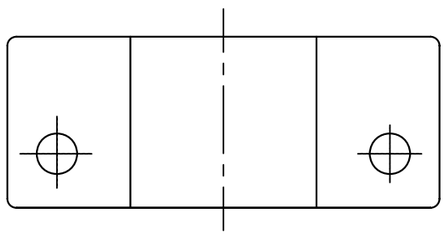

C

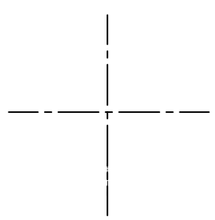
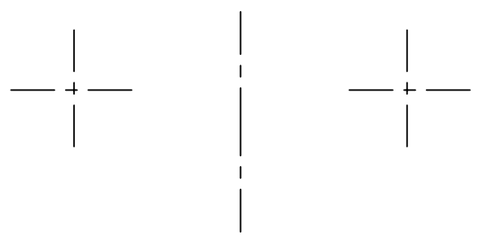
D-D