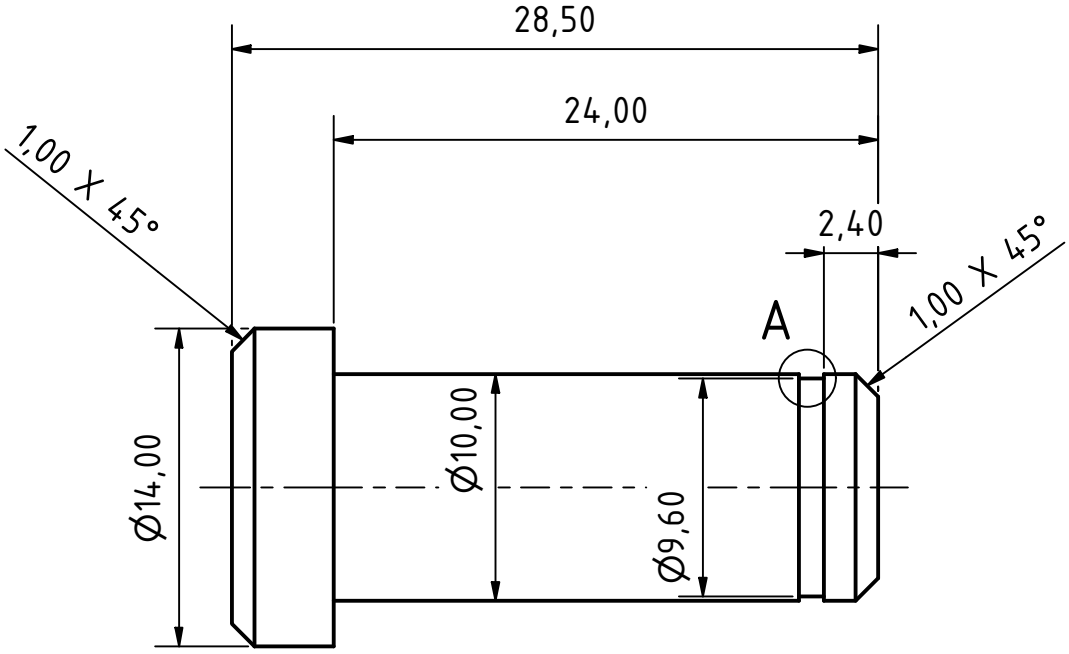

M (2 : 1)

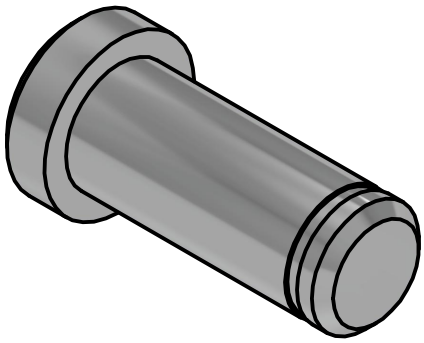

A (8 : 1)

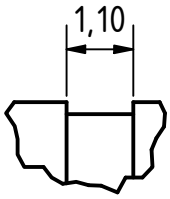

					Datum	Name
				Gezeich	01.09.2022	Walder A.
				Kontroll		
				Norm		
Status	Änderungen	Datum	Name			

Head fixation bolt

1

A4