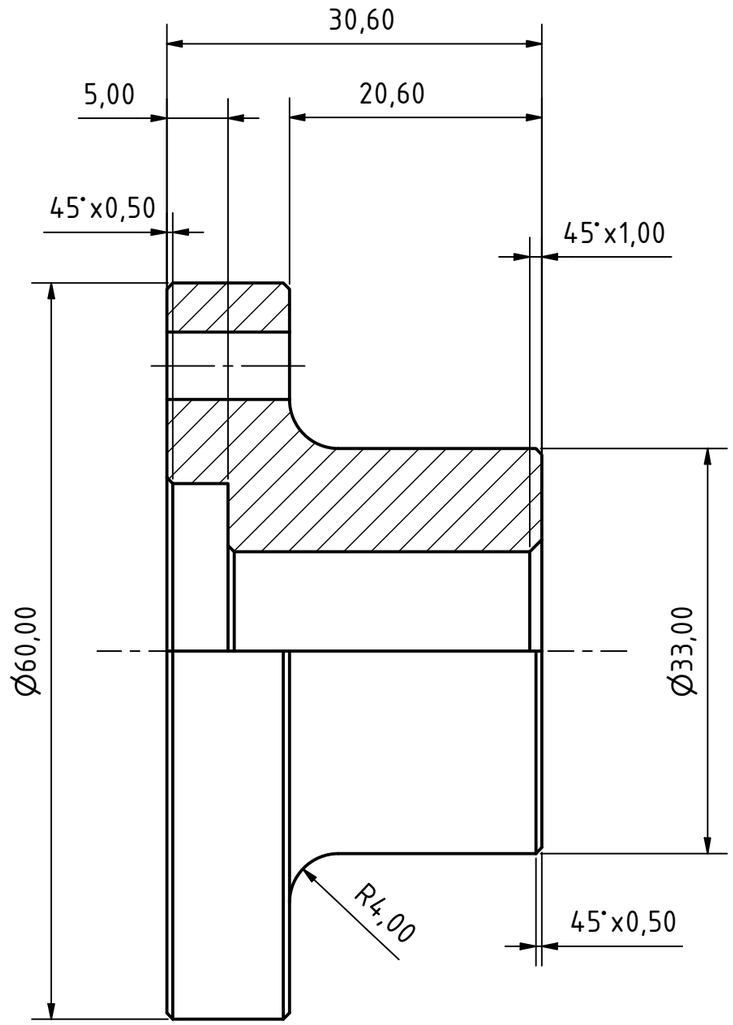

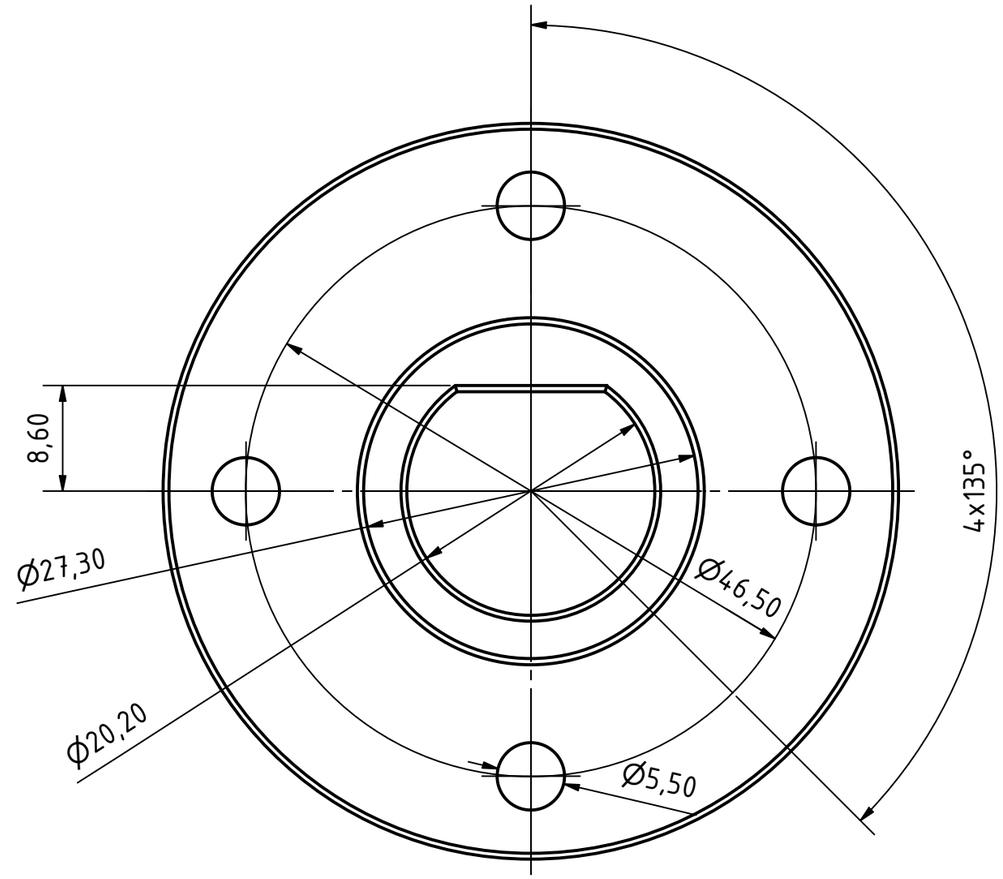

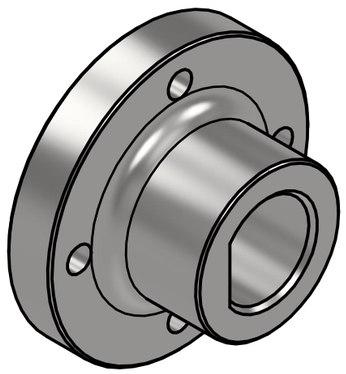

					Datum	Name
				Gezeich	23.08.2022	alexw
				Kontroll		
				Norm		
Status	Änderungen	Datum	Name			

Flansch_Wellennabeverbindung_N

1

A3