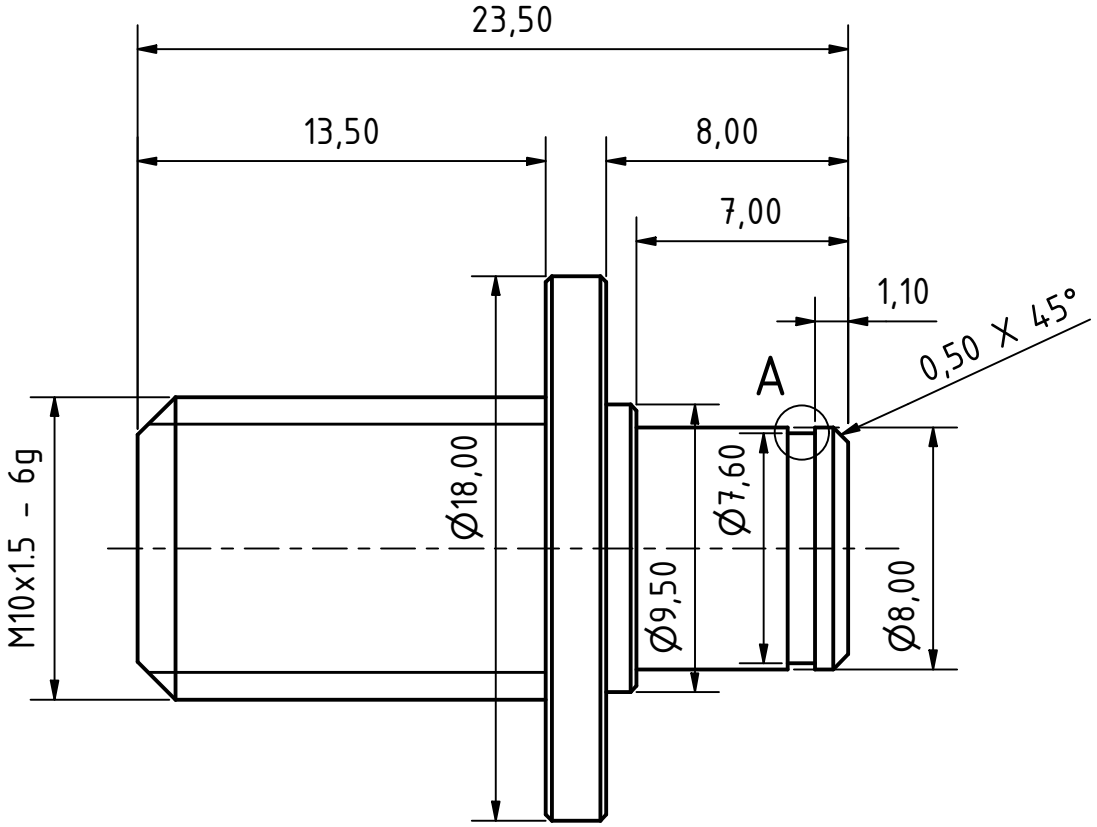

M (2 : 1)

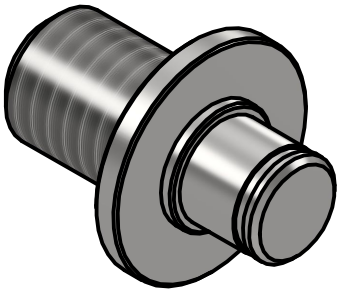

A (10 : 1)

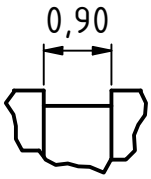

					Datum	Name
				Gezeich	31.08.2022	Walder A.
				Kontroll		
				Norm		
Status	Änderungen	Datum	Name			

Distal support link shaft

1

A4