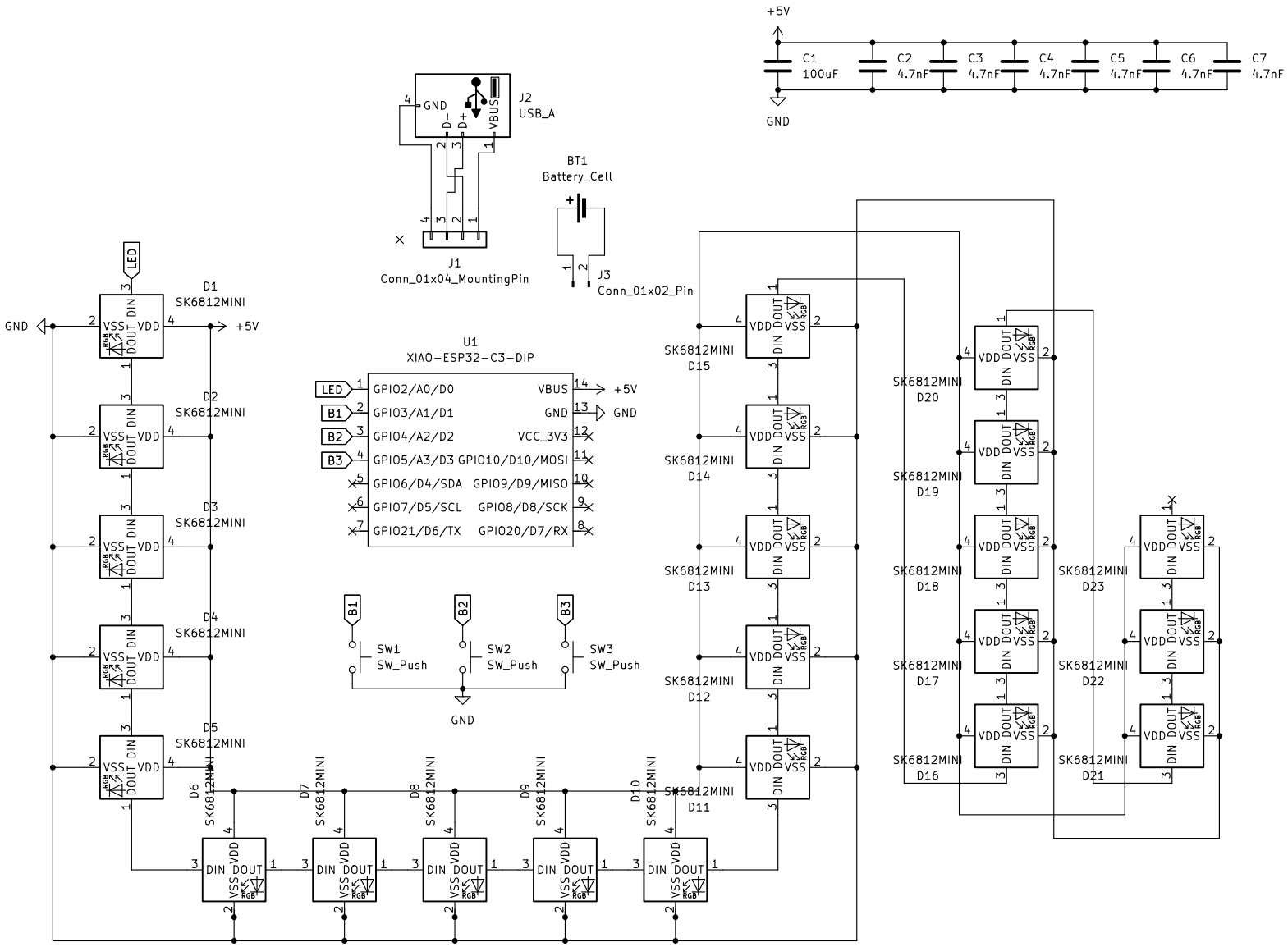
+5V
C1
100uF
C2
4.7nF
C3
4.7nF
C4
4.7nF
C5
4.7nF
C6
4.7nF
C7
4.7nF
GND
J2
USB_A
GND
D-
D+
VBUS
J1
Conn_01x04_MountingPin
BT1
Battery_Cell
J3
Conn_01x02_Pin
U1
XIAO-ESP32-C3-DIP
LED
B1
B2
B3
GPIO2/A0/D0
GPIO3/A1/D1
GPIO4/A2/D2
GPIO5/A3/D3
GPIO6/D4/SDA
GPIO7/D5/SCL
GPIO21/D6/TX
GPIO10/D10/MOSI
GPIO9/D9/MISO
GPIO8/D8/SCK
GPIO20/D7/RX
VBUS
GND
VCC_3V3
SW1
SW_Push
SW2
SW_Push
SW3
SW_Push
D1
D2
D3
D4
D5
D6
D7
D8
D9
D10
D11
D12
D13
D14
D15
D16
D17
D18
D19
D20
D21
D22
D23
SK6812MINI
VSS
DOUT
DIN
VDD
RGB