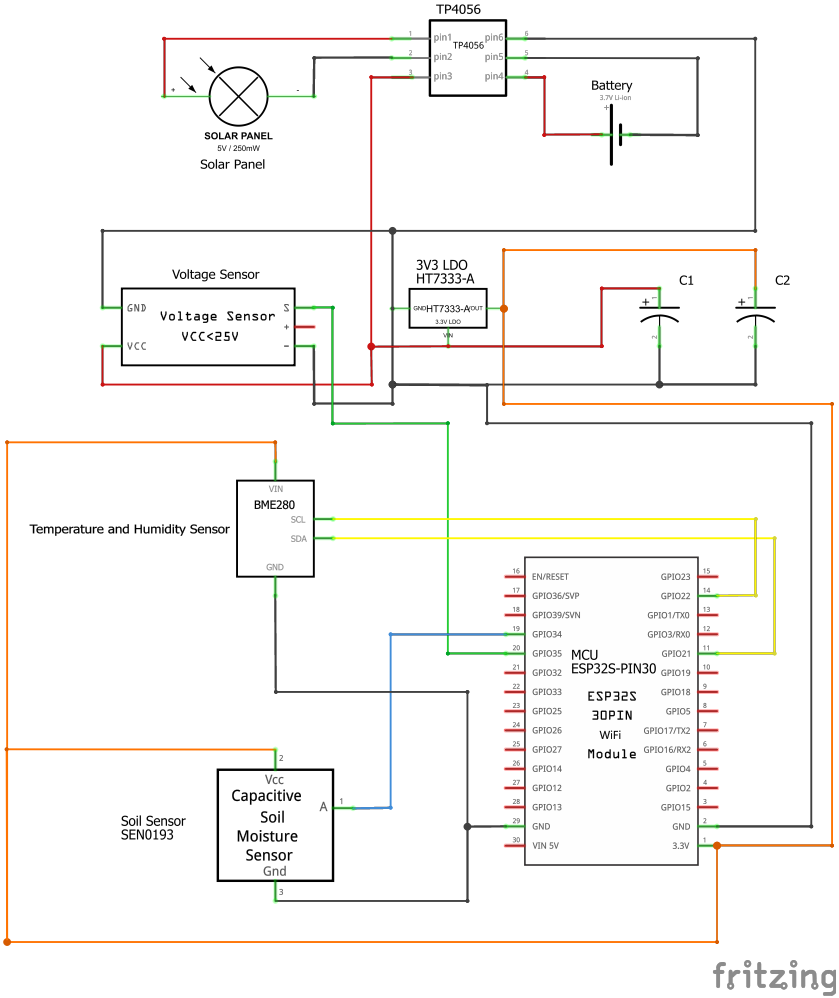
TP4056
TP4056
pin1
pin2
pin3
pin6
pin5
pin4
SOLAR PANEL
5V / 250mW
Solar Panel
Battery
3.7V Li-ion
Voltage Sensor
GND
Voltage Sensor
VCC<25V
VCC
S
+
-
3V3 LDO
HT7333-A
GND
HT7333-A
OUT
3.3V LDO
VIN
C1
C2
Temperature and Humidity Sensor
VIN
BME280
SCL
SDA
GND
MCU
ESP32S-PIN30
ESP32S
30PIN
WiFi
Module
EN/RESET
GPIO36/SVP
GPIO39/SVN
GPIO34
GPIO35
GPIO32
GPIO33
GPIO25
GPIO26
GPIO27
GPIO14
GPIO12
GPIO13
GND
VIN 5V
GPIO23
GPIO22
GPIO1/TX0
GPIO3/RX0
GPIO21
GPIO19
GPIO18
GPIO5
GPIO17/TX2
GPIO16/RX2
GPIO4
GPIO2
GPIO15
GND
3.3V
Soil Sensor
SEN0193
Vcc
Capacitive
Soil
Moisture
Sensor
Gnd
A
fritzing