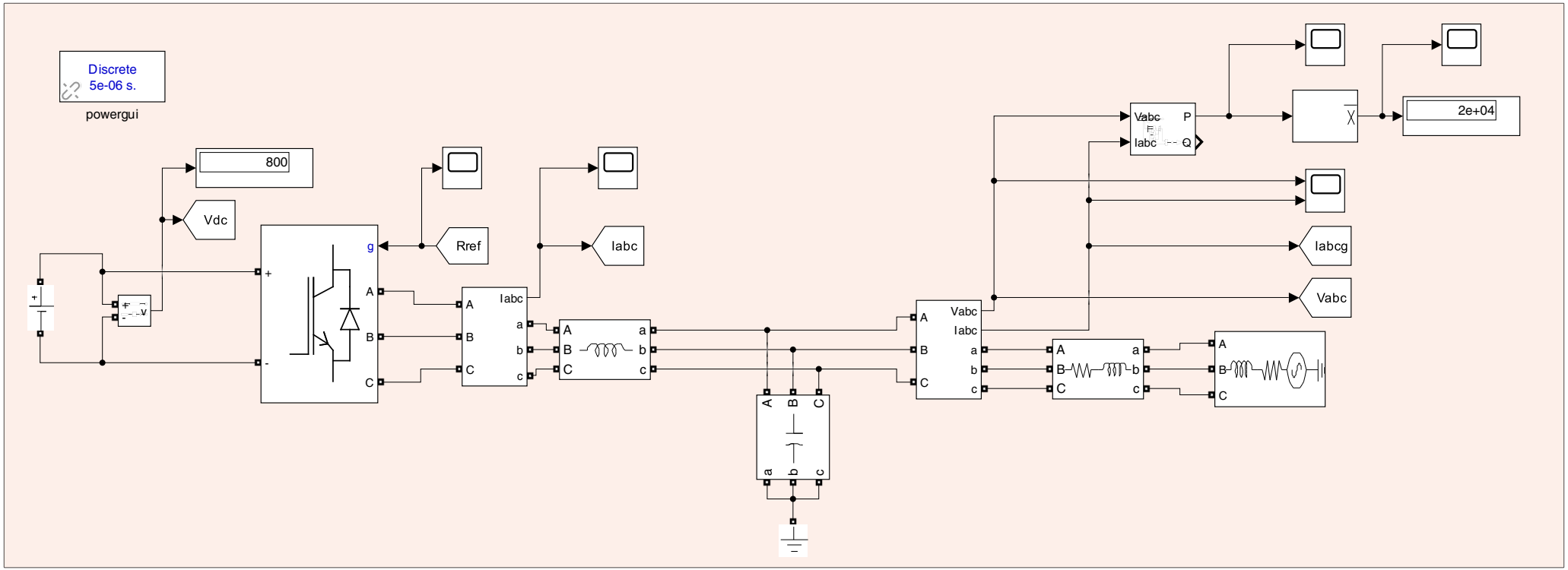

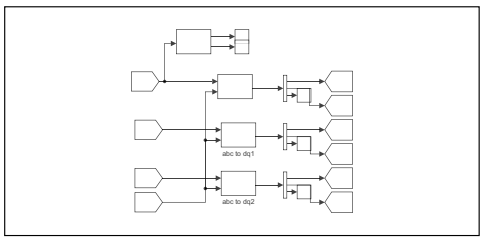

Signal Transformation

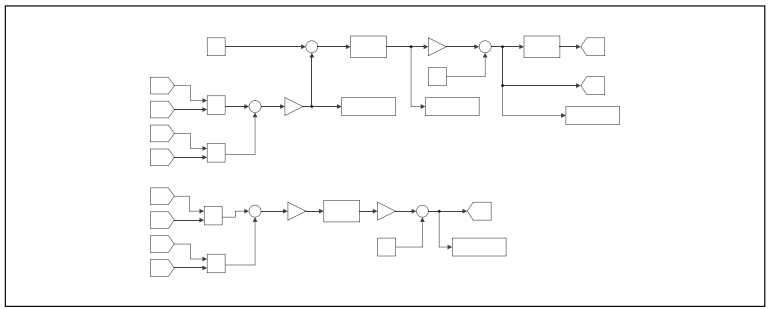

Power & Droop Control

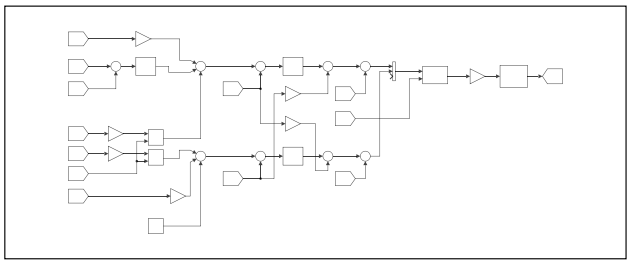

Inner Control Loops

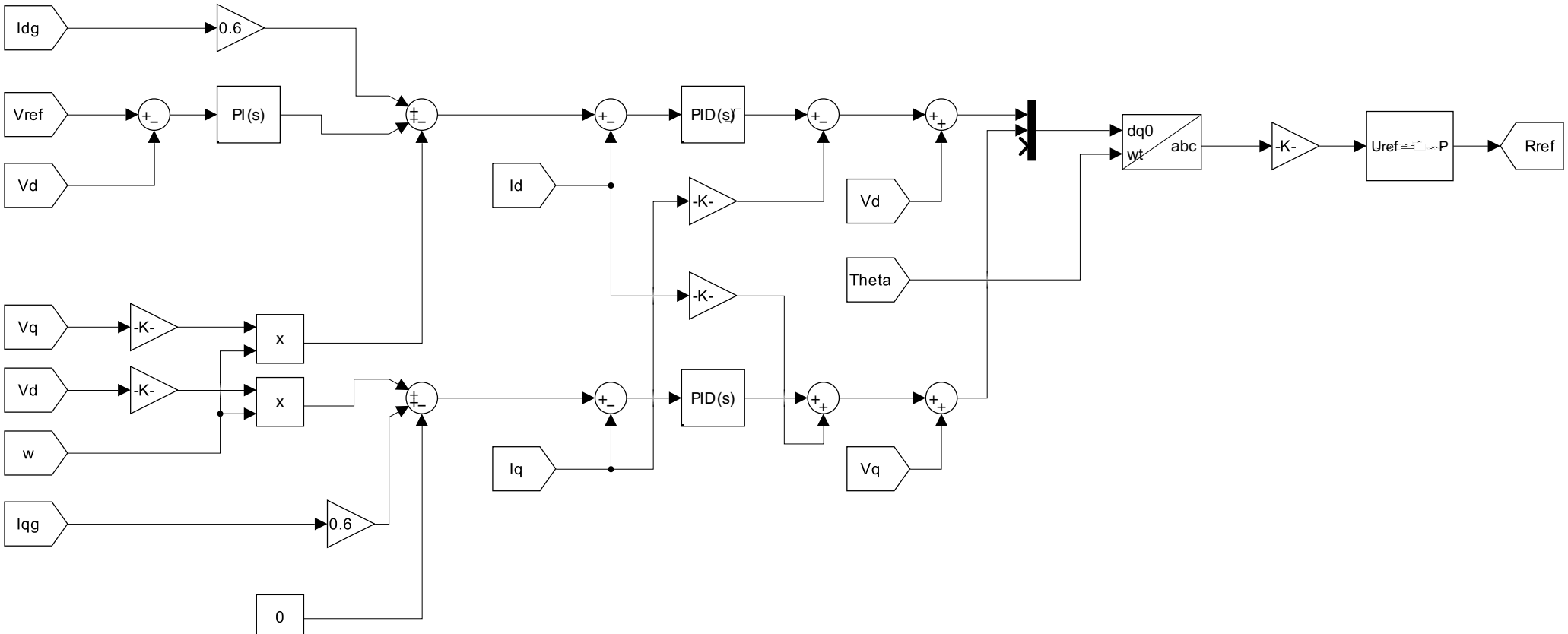
Idg
0.6
Vref
PI(s)
Vd
Vq
-K-
x
Vd
-K-
x
w
Iqg
0.6
0
Id
PID(s)
-K-
-K-
Iq
PID(s)
Vd
Theta
Vq
dq0
wt
abc
-K-
Uref
P
Rref

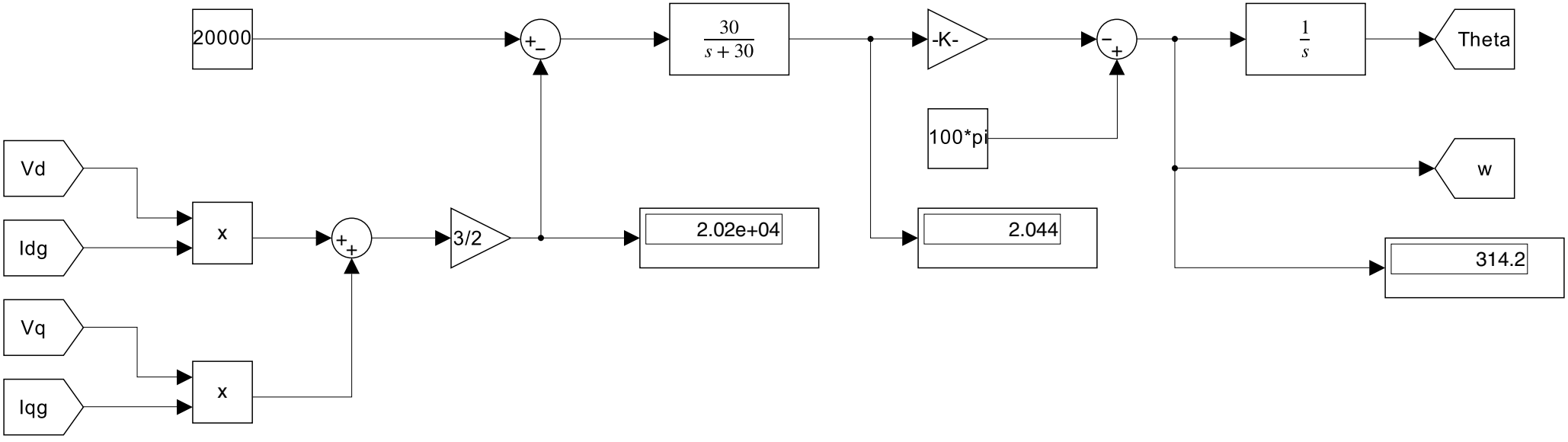
20000
30
s + 30
-K-
1
s
Theta
100*pi
w
Vd
Idg
x
3/2
2.02e+04
2.044
314.2
Vq
Iqg
x

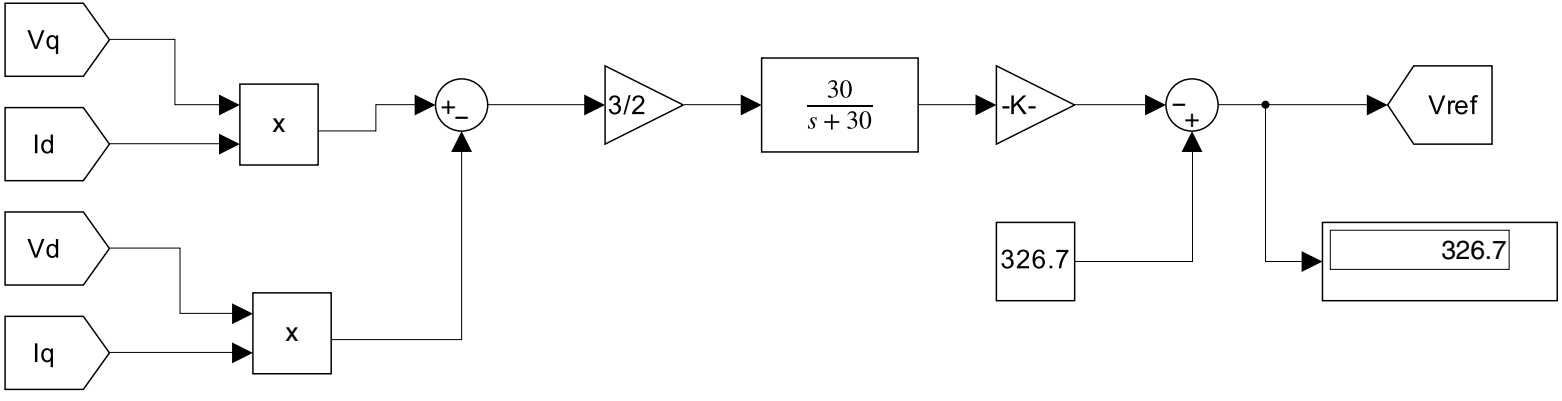
Vq
Id
x
3/2
30
s + 30
-K-
Vref
Vd
Iq
x
326.7
326.7

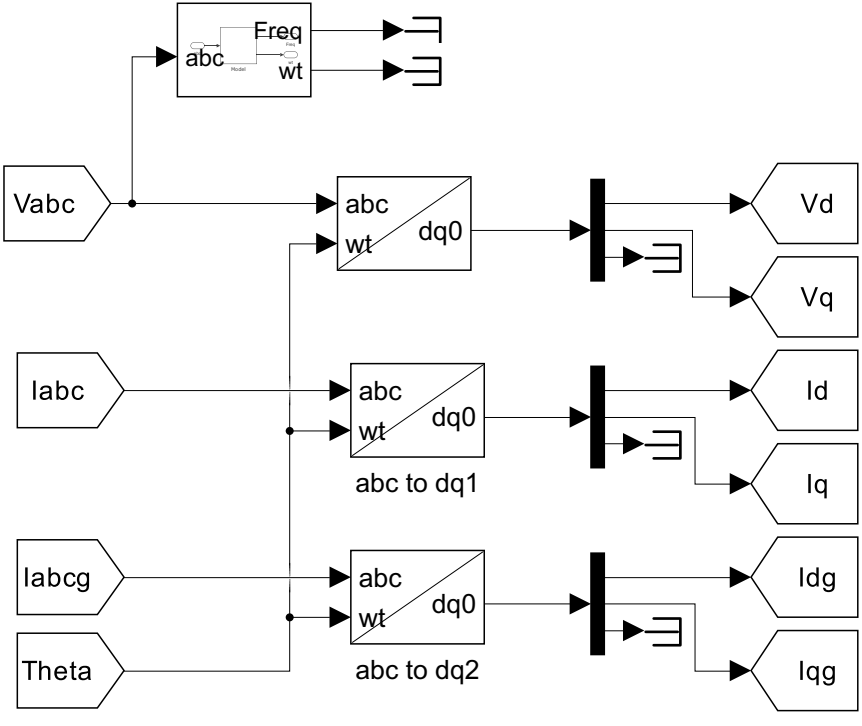
abc
Freq
wt
Vabc
abc
wt
dq0
Vd
Vq
Iabc
abc
wt
dq0
abc to dq1
Id
Iq
Iabcg
Theta
abc
wt
dq0
abc to dq2
Idg
Iqg