Ministère de l'Industrie et de la Production Pharmaceutique
Institut National Algérien de la Propriété Industrielle (INAPI)

PROPRIETE INDUSTRIELLE
PROTECTION ET VALORISATION

Présenté Par Boudjema Kahina

SOMMAIRE

I Propriété intellectuelle et Industrielle

II Présentation de l'INAPI

III Types de protection offerts par l'INAPI

IV Procédure de dépôt à l'INAPI

V Recherche et Rédaction

VI Conclusion

PROPRIÉTÉ INTELLECTUELLE

PROPRIÉTÉ LITTÉRAIRE ET ARTISTIQUE

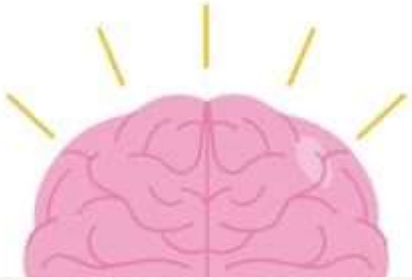

الديوان الوطني لحقوق المؤلف والحقوق المجاورة

ONDA

في خدمة الإبداع

PROPRIÉTÉ INDUSTRIELLE

inapi

المعهد الوطني للملكية الصناعية

II- PRÉSENTATION DE L'INAPI

- Institut National Algérien de la Propriété Industrielle à pour objective la protection au niveau national :

Protéger et gérer les créations techniques et les signes distinctifs.

Promotion de l'innovation

L'information technique et juridique

II- PRÉSENTATION DE L'INAPI

BREVET
Protects innovation through formal legal rights

MARQUES
Identifies goods and services of a business

DESSIN ET MODELE
Safeguards the aesthetic design of a product

Importance :

-Favorise la compétitivité

-Stimule la recherche et le développement

-Protège les entreprises contre la contrefaçon

III- LES TYPES DE PROTECTION OFFERTS PAR L'INAPI

- **I – MARQUE :**
- Signe distinctif d'un produit ou service (nom, logo, slogan…)
- Protège l'identité commerciale
- Durée : **10 ans, renouvelable indéfiniment (ou atteindre la notoriété)**
- Exemples : Coca-Cola®, Djezzy®, Condor®

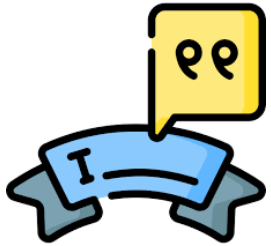

III- LES TYPES DE PROTECTION OFFERTS PAR L'INAPI

- **Caractère distinctif :** Ne doit pas être un mot courant ou descriptif

exemple : « Savon »pour du savon / « Frais » pour du Yaourt

- **Licéité :** La marque ne doit pas être contraire à l'ordre public, à la morale ou aux bonnes mœurs

exemple : symboles religieux, propos offensants

- **Disponibilité :** La marque ne doit pas déjà être enregistrée ou trop similaire à une marque antérieure pour les mêmes produits/services.
- **Véracité :** La marque ne doit pas être **trompeuse** sur la nature, la qualité ou la provenance des produits ou services.

Exemple : « Swiss Cheese » pour un fromage fabriqué en Algérie

III- LES TYPES DE PROTECTION OFFERTS PAR L'INAPI

- **II - LES DESSINS ET MODÈLES INDUSTRIELS :**
- Un **dessin ou modèle industriel** est **l'aspect extérieur d'un produit**, c'est-à-dire **sa forme, ses lignes, ses contours, sa texture, sa couleur, ou ses matériaux**.
- Protègent l'aspect **esthétique (visuel) ou ornemental** d'un produit
- Conditions : Nouveauté, caractère individuel
- Durée : **10 ans, non renouvelable**
- Exemples : forme d'une bouteille, design d'une chaise, motifs d'un tissu

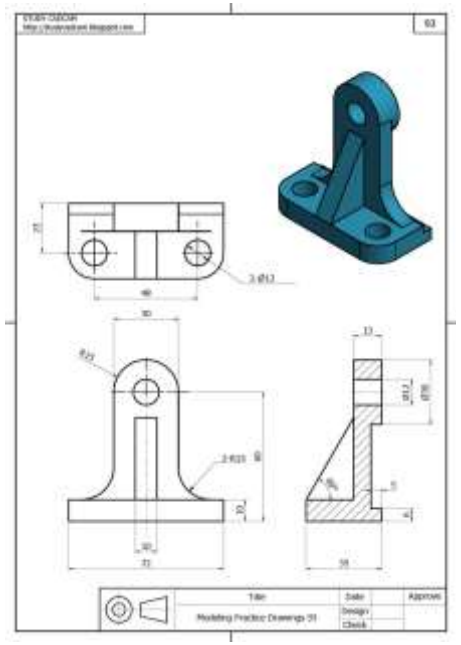

III- LES TYPES DE PROTECTION OFFERTS PAR L'INAPI

III- Brevet d'invention :

Solution technique

Réponse innovante à un **besoin identifié**

(produit, composition, dispositif ou procédé)

?

Qu'est-ce qu'un brevet invention?

Trois critères :

Nouveauté – Inventivité – Application industrielle

Monopole d'exploitation de **20 ans**

Contrepartie d'une **divulgation complète**

III- LES TYPES DE PROTECTION OFFERTS PAR L'INAPI

Les exclus de la brevetabilité

- **Types de brevets :** Brevet simple , Certificat d'addition, invention de service, invention secrète
- Théories , découvertes scientifiques et méthodes mathématiques
- les méthodes de traitement du corps humain ou animal par la chirurgie ou la thérapie ainsi que les méthodes de diagnostic
- Les programmes d'ordinateurs (Algorithme, application, site web….)
- Les simples présentations d'information (Recette….)
- Les méthodes et systèmes d'enseignement, d'organisation, d'administration ou de gestion

III- LES TYPES DE PROTECTION OFFERTS PAR L'INAPI

- **EXEMPLES :**
- Logo Nike (La virgule)

  Marque + Dessin et Modèle

- Nouvelle crème cosmétique anti-acné avec une formule innovante

  Marque (Pour le nom commercial)

  Brevet (Pour la formule)

  Dessin et Modèle (Pour le design du flacon)

- Le nom « AIRMAX » pour des baskets :

  Marque (Nom commercial)

- Une chaise avec une forme futuriste jamais vue auparavant:

  Dessin et Modèle

- Application mobile de service VTC :

  Marque (Pour le nom)

  Droit d'auteur au niveau de l'ONDA (Pour l'algorithme)

- Recette traditionnelle héritée de grand-mère peut-elle être protégée ?

e-services.inapi.org/home

Confirmer votre identité

My Space

kahina1998

- Tableau de bord
- Marque
- Brevet
- Dessin industriel

Marque

Mes Recherches d'antériorité : 0
+ Nouvelle recherche

Mes Dépôts : 0
+ Nouveau dépôt

Mes Inscription : 0
+ Nouvelle inscription

Mes Recours/Limitation : 0
+ Nouveau recours
+ Nouvelle limitation

Autre :
+ Nouveau

Brevet

Guide de rédaction d'un mémoire de brevet

Mes Dépôts : 0
+ nouveau dépôt

Mes Recherches : 0
+ nouvelle recherche

Mes Inscription : 0
+ Nouvelle inscription

Mes Recours : 0
+ Nouveau Recours

Dessin et Model

Mes Dépôts : 0
+ Nouveau dépôt

Mes rectifications : 0
+ Nouvelle rectification

Mes Inscription :0
+ Nouvelle inscription

Mes Recours : 0
+ Nouveau recours

Autre :
+ Nouveau

Bulletin Officiel

Marques BOPI
Brevets BOPI
Dessin et Modeles BOPI
Renouvelement BOPI

Assistance Technique

technique@inapi.org

e-services

e-services.inapi.org/home

Confirmer votre identité

My Space

kahina1998

- Tableau de bord
- Marque
- Brevet
- Dessin industriel

Informations sur le Déposant | Informations sur l'inventeur | Informations sur l'invention | Validation

Guide de memoire deposé en francais

Titre de l'invention

Titre de l'invention

Type de la Demande

Classique Nationale

Avez vous une / des Revendication de Prioritée(s)

Non

Mémoire en Arabe (.doc ou .docx)	
Résumé du mémoire en Arabe (.doc ou .docx)	
Revendications en Arabe (.doc ou .docx)	
Les dessins (.doc ou .docx)	

Mémoire en Francais (.doc ou .docx)	
Résumé du mémoire en Francais(.doc ou .docx)	
Revendications en Francais(.doc ou .docx)	
Sequences de Listing(.doc ou .docx)	

Nombre de dessins petit format (A4)

Nombre de dessins grand format

Nombre de pages déscriptif

Précedent

Suivant

IV- PROCÉDURE DE DÉPÔT A L'INAPI

- Imprimer votre quittance de paiement ainsi que votre formulaire de dépôt en 4 exemplaires
- Effectuer votre paiement, aller à n'importe quelle agence CNEP sur le territoire national et faite un versement sur le compte de l'INAPI, Le paiement peut se faire par chèque directement au niveau de l'INAPI.
- Signer les quatre copies de la demande imprimée et préparer le dossier à fournir;
- Déposer votre dossier au niveau de l'INAPI Alger ou à l'annexe la plus proche de votre lieu de résidence.

My Space

- Tableau de bord
- Marque
- Brevet
- Dessin industriel

kahina1998

Déposer Une Marque (Pour Plus D'information Cliquer Ici)

Informations sur le Déposant | Informations sur La Marque | Classification de Nice | Paiement

veuillez séparer les produits avec ; (note!!!); si vous ne le faites pas le dépôt ne sera pas accepté

Selectioner au moin une classe

Veuillez consulter le lien ci-dessous et noter les classe que vous souhétez dans la case détails

Consulter ici la liste des produits/services, selon la classification de NICE

Lieux de dépôt :

Alger-16

Précedent | Suivant

e-services.inapi.org/home

Confirmer votre identité

My Space

kahina1998

- Tableau de bord
- Marque
- Brevet
- Dessin industriel
  - **Nouveau Dépôt**
  - Mes Dépôts
  - Nouvelle rectification
  - Mes Rectifications
  - Nouvelle Inscription
  - Mes Inscription
  - Mes Recours

Informations sur le Déposant | Classification de Locarno | Informations sur Le dessin/modèle | Paiement

Type de demande: ?

Dessin Industriel

Vue Principale:

Choisir un fichier Aucun fichier choisi

Legends explicative annexes aux modeles

Legends explicative annexes aux modeles

Type de la vue

Dessin industriel

Ajouter une vue

Nature Des Dessins

Nature Des Dessins

Ajouter Dessin/Modéle

Données relatives à la priorité (Dépôt d'origine dans un autre pays) ...

Non

Période de protection

Un ans (01)

Précedent

Suivant

V- STRATEGIE DE PROTECTION

Idée initiale

L'idée initiale est le point de départ crucial pour toute invention.

Brevetable ou non

Vérifier les Exclus de la brevetabilité

Recherche d'antériorité

Examiner les inventions existantes pour assurer la nouveauté

Rédaction du brevet

Rédiger un brevet nécessite clarté et précision pour protéger l'invention

Dépôt de la demande

Dernier pas vers la protection légale

Europäisches Patentamt
European Patent Office
Office européen des brevets

Espacenet
Patent search

Enter your search terms

My Espacenet | Help | Classification search | Results | Advanced search | Filters | Popup tips

Home > **Search**

Query language: en de fr

AND + Field

AND + Field ×

Title all → Group

×

Title or abstract all

→ Group

Search | Reset

V- RÉDACTION DU BREVET

BREVET D'INVENTION

Déposant :

.....

Titre de l'invention

.....

1

Titre de l'invention

Domaine technique auquel se rapporte l'invention

But de l'invention

Etat de la technique antérieure

Enoncé des figures

Présentation de l'invention et mode de réalisation

3

Revendications

1- .....

2- .....

3- .....

4- ....

5- ....

6- ....

4

Abrégé

5

Figures

Figure 1

Figure 2

.....

IV

-
-
-

Document4 - Word

Fichier | Accueil | Insertion | Création | Disposition | Références | Publipostage | Révision | Affichage | Dites-nous ce que vous voulez faire.

Coller | Couper | Copier | Reproduire la mise en forme | Presse-papiers | Calibri (Corp | 12 | Police | Paragraphe | ¶ Normal | ¶ Sans int... | Titre 1 | Titre 2 | Style

1

Titre de l'invention : "Dispositif de filtration d'air pour systèmes de ventilation domestique"

Domaine technique auquel se rapporte l'invention : L'invention se rapporte au domaine technique de la purification de l'air, en particulier à la filtration d'air dans les systèmes de ventilation domestique. Plus précisément, elle concerne les dispositifs utilisés pour améliorer la qualité de l'air intérieur en capturant et en éliminant les particules de poussière, les allergènes et autres contaminants atmosphériques dans les environnements résidentiels. L'invention est applicable aux systèmes de chauffage, ventilation et climatisation (CVC) et aux unités de purification d'air domestiques.

But de l'invention :

Le but de l'invention est de fournir un dispositif de filtration d'air amélioré pour les systèmes de ventilation domestique, qui permet une filtration plus efficace des particules fines et des allergènes tout en étant plus facile à entretenir.

L'invention vise à surmonter les limitations des filtres à air existants, qui, bien qu'efficaces pour certaines tailles de particules, présentent des inconvénients tels que des performances réduites avec le temps et des besoins fréquents de nettoyage ou de remplacement. En intégrant une technologie de filtration avancée et des matériaux innovants, l'invention assure une meilleure qualité de l'air intérieur, une réduction des coûts de maintenance et une durabilité accrue du dispositif.

État de la technique antérieure :

Brevet WO2022182308: Ce brevet décrit un filtre dispositif de filtration d'air ayant une efficacité antimicrobienne. Il comprend un filtre photocatalytique ayant un effet photocatalytique et une source de rayonnement appropriée. L'invention concerne

Page 1 sur 2 | 364 mots | Français (France)

IV- RÉDACTION DU BREVET

I. Titre : doit être clair, précis, et informatif,, Eviter les termes vagues ou généraux.

1

Titre de l'invention

Domaine technique auquel se rapporte l'invention

But de l'invention

Etat de la technique antérieure

Enoncé des figures

Présentation de l'invention et mode de réalisation

V- RÉDACTION DU BREVET

- Idée d'Invention **: Système intelligent de régulation du trafic basé sur un modèle prédictif adaptatif**

Titre : Modèle statistique avancé pour la prédiction du trafic

- Trop abstrait
- Méthode mathématique
- Pas d'objectif technique clair

Titre : Système de gestion dynamique du trafic urbain basé sur un modèle prédictif adaptatif

- ✓ Système = Technique
- ✓ Gestion dynamique = Effet
- ✓ Pas restrictif

V- RÉDACTION DU BREVET

II. Domaine technique auquel se rapporte l'invention :

champ technique, ou le secteur industriel dans lequel l'invention est pertinente.

situer l'invention dans son contexte technique, facilitant ainsi sa compréhension, sa protection et son évaluation.

"La présente invention se rapporte au domaine des systèmes intelligents de régulation du trafic urbain."

V- RÉDACTION DU BREVET

III. Bu

ention a

Fournir un système permettant une adaptation dynamique et prédictive des feux tricolores afin de réduire la congestion.
Le système comprend une pluralité de capteurs, une unité de traitement exécutant un modèle

IV.

térieurs,

s'agit

Les systèmes existants utilisent des cycles fixes ou des ajustements basés sur des seuils simples, ne permettant pas une anticipation dynamique des flux.

V- RÉDACTION DU BREVET

V. Enoncé des figures et mise en pages des dessins :

La première partie des figures portera sur la mise en page des figures, et elle devra suivre les points ci-dessous :

- ✓ Les Parties de l'invention mentionnées dans la description doivent être indiquées par des chiffres de référence.
- ✓ Chaque numéro de référence doit indiquer la même pièce dans tous les dessins.
- ✓ Elles ne doivent comporter aucun texte (titre, définition de numéro).
- ✓ Elles doivent être en noir et blanc.
- ✓ Elles seront intégrées au brevet juste après les revendications.

V- RÉDACTION DU BREVET

- Les détails montrés dans les dessins par numéros ainsi que le titre sous chaque dessin sont expliqués dans le brevet dans la section « Enoncé » sous forme de tirés

Exemple :

- La figure -1 est la vue en plan d'un dispositif …….
- La figure 2 est la vue de face d'un dispositif ……..
- 1.Dispositif de ……
- 2. Boîtier
- 6. Entrée
- 7. Sortie

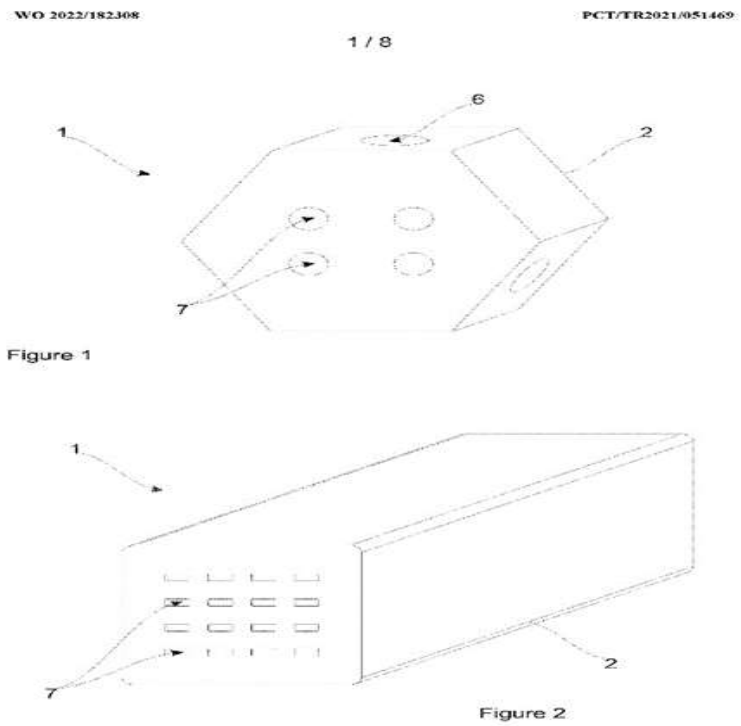

V- RÉDACTION DU BREVET

VI. Présentation de l'invention et mode de réalisation :

- Section scientifique ou technique de la demande. Détaille le fonctionnement de l'invention de manière suffisamment précise pour qu'une personne ayant des compétences dans le domaine concerné, appelée « personne du métier », puisse la reproduire

→

- ✓ Son fonctionnement
- ✓ Ses composants
- ✓ Ses avantages
- ✓ Ses applications potentielles.

V- RÉDACTION DU BREVET

- Elles définissent la portée juridique
- Elles doivent être techniques et précises
- Elles déterminent la validité du brevet

evet

rever

- ✓ Si une caractéristique manque → elle n'est pas protégée.
- ✓ Si elles sont trop larges → risque d'annulation.
- ✓ Si elles sont trop étroites → contournement facile.

Structure des revendications

REVENDICATION 1
(Revendication indépendante)

- Système de gestion du trafic comprenant :
  - des capteurs
  - une unité de traitement
  - un module de commande

REVENDICATION 2
(Dépendante)

- Système selon la revendication 1, dans lequel le modèle prèdictif est adaptatif

REVENDICATION 3
(Dépendante)

- Système selon la revendication 1, dans lequel le module de commande ajuste en temps réel

V- RÉDACTION DU BREVET

Abrégé: ✓

VIII

- "La présente invention concerne un système de gestion du trafic urbain comprenant une pluralité de capteurs configurés pour collecter des données de circulation, une unité de traitement configurée pour exécuter un modèle prédictif adaptatif, et un module de commande configuré pour ajuster dynamiquement la durée des feux tricolores en fonction des prédictions générées."

•Structure claire
•Pas d'exagération
•Reprend les éléments techniques essentiels

Autres erreurs fréquentes dans la rédaction d'un brevet

Revendiquer Trop large

Vouloir protéger **trop** d'éléments ou des concepts vagues, **risque de rejet**

Manque de Clarté / Ambiguité

Description ou revendications **mal expliquées** impossibilité de **vérifier l'invention**

Omettre les Exemples

Pas d'illustrations ou d'**implémentations** brevet faibie, **vulnérable aux contestations**

Ignorer la Stratégie de Dépôt

Ne pas réfléchir au marché ou aux concurrents perte d'avantage concurrentiel

Autres erreurs à éviter avec les brevets

Recherche d'antériorité incomplète

Risque de rejet ou de **litige**

Délais non respectés / Dates importantes

Perte de **priorité** pour les dépôts

VI- CONCLUSION

- **Chaque étape compte** : de l'idée à la protection juridique
- **Rédaction stratégique** : ce que vous protégez = ce que vous revendiquez
- **Stratégie globale** : confidentialité, délais, couverture géographique
- **Éviter les erreurs fréquentes** : divulgation précoce, revendications trop larges, manque d'exemples

VI- CONCLUSION

AVANTAGE CONCURRENTIEL

Protéger votre innovation vous donne un avantage distinct

VALORISATION DE L'ENTREPRISE

Une propriété industrielle solide augmente la valeur de votre entreprise

ATTIRER LES INVESTISSEURS

Plus de protection = Plus de développement

DEPOT DE BREVET

Secure your invention with a patent application

ENREGISTREMENT DE MARQUE

Protect your brand by registering its trademark

PROTECTION DES DESSIN ET MODELE

Safeguard your designs to ensure originality

MERCI POUR VOTRE ATTENTION

k.boudjema@inapi.org
044 19 68 66 / 044 19 6