КЕУР.469135.003 Э3

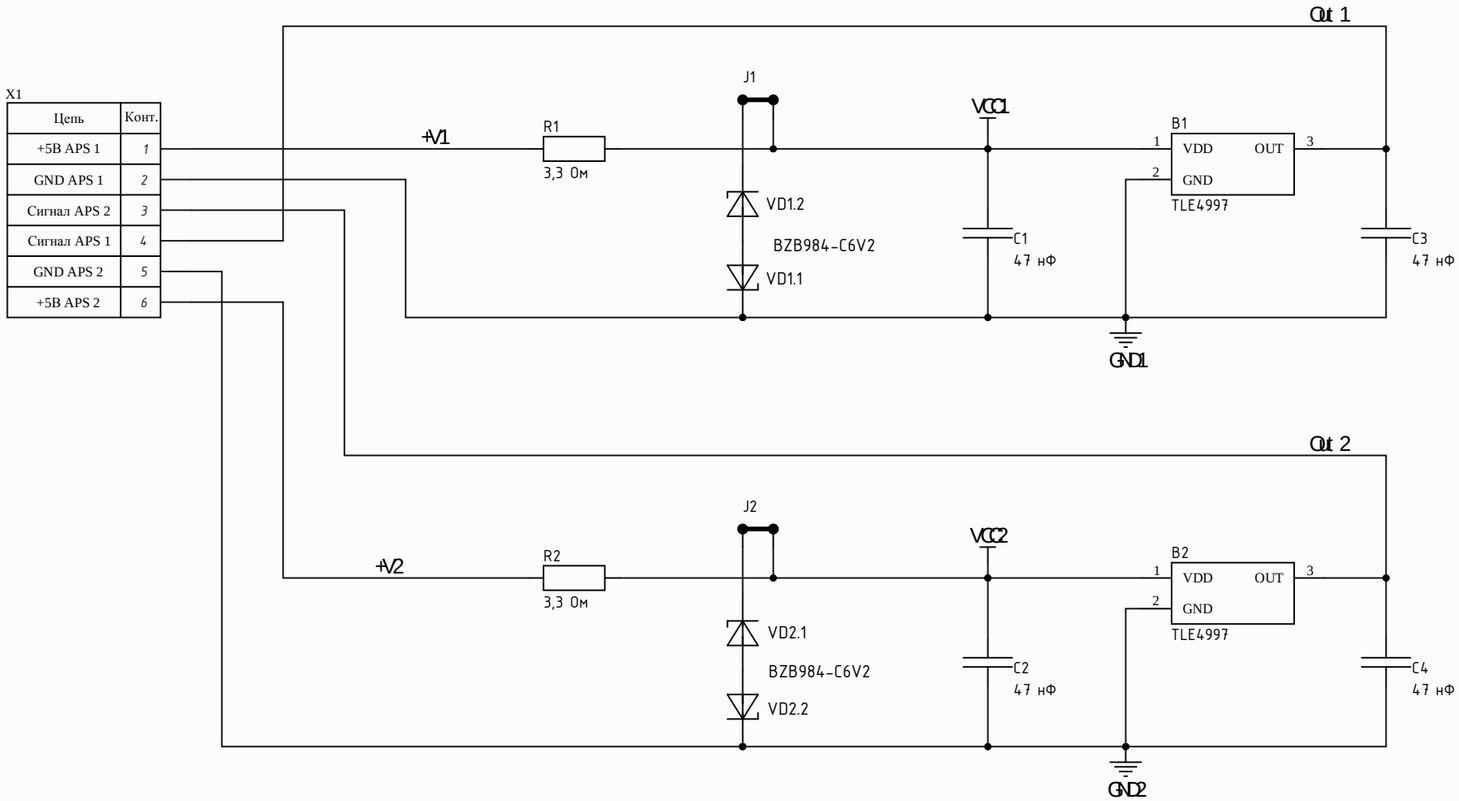

Поз. обозна-чения	Наименование	Кол.	Примечание
B1, B2	Датчик Холла TLE4997E2XALA1	2	
C1-C4	Конденсатор керамический SMD 0805 X7R 47нФ ±5% 50В,		
	CC0805JRX7R9BB473	4	
R1, R2	Резистор SMD 1210 3,3 Ом ±5% 0,5 Вт, RC1210JR-073R3L	2	
VD1, VD2	Стабилитрон BZB984-C6V2,115 6,2В SOT-663	2	
X1	Разъем датчика корпуса КЕУР.301146.006	1	
J1, J2	Перемычка	2	

Изм.	Лист	№ докум.	Подп.	Дата
Разраб.		Рахимов		
Пров.		Магомедов		
Т.контр.		Рабаданов		
Н.контр.				
Утв.		Магомедов		

КЕУР.469135.003 Э3

Электронный блок педали

Схема электрическая принципиальная

Лит.	Масса	Масштаб
Лист 1	Листов 1	

ОАО "Концерн КЭМЗ"

Перв. примен. КЕУР.469135.003

Справ. №

Подп. и дата

Инв. № дубл.

Взам. инв. №

Подп. и дата

Инв. № подл.

Копировал

Формат А3