PM2
0.70

PUERTA DE ABRIR (0,70 mts)

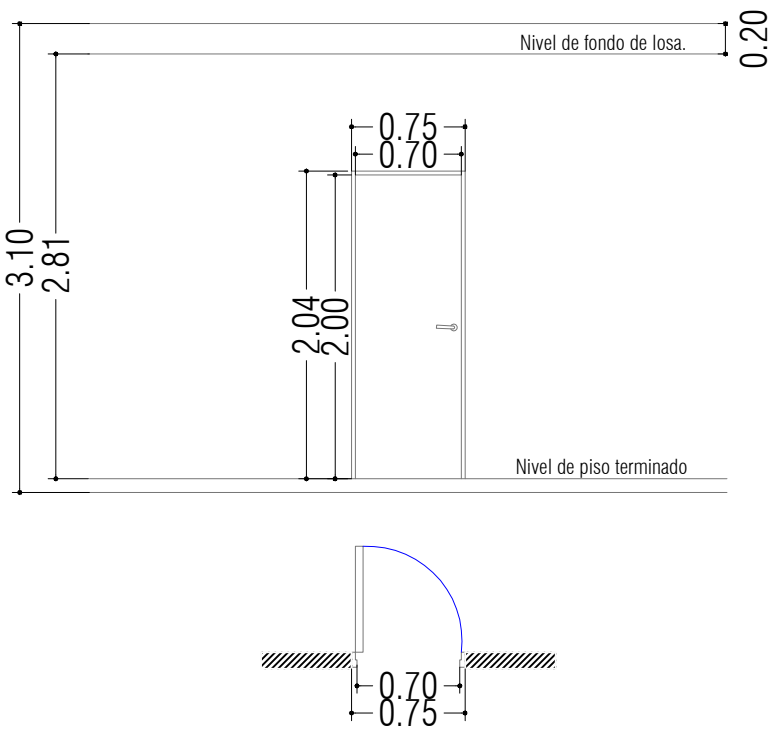

PUERTA DE ABRIR

HOJAS

Compuesta por dos paneles MDF encolados y prensados a un bastidor de madera, con relleno de nido de abeja celulósico.
Simple Contacto.

MARCO

De madera de Pino.

HERRAJES

Accionamiento: manija recta doble balancin - acero inoxidable.
Movimiento: bisagras simple contacto, atornillada a marco y hoja.
Seguridad: herraje roa doble paleta.

Terminación: laqueada o pintada.
Ubicación: interior unidades.

APTO LIC
NO APTO PARA CONSTRUIR
VERIFICAR MEDIDAS EN OBRA

ABRE	1 (una) hoja de abrir
CANTIDAD	34 un. (17 un. GIRO DERECHO - 17 un. GIRO IZQUIERDO)
MEDIDAS VANO	0.75m x 2.04m dimensiones del vano terminado y revocado. Verificar medidas en obra.-

LINK
DESARROLLOS INMOBILIARIOS

Lamadrid 377 - SMT - Tucumán
Torre Tribunales Park
4to B - Tel: 4203406
www.linkinversiones.com.ar

PROYECTO: #300
UBICACIÓN: AV. Peron
SECTOR:
VERSIÓN DE DISEÑO:

ESPECIALIDAD: ARQUITECTURA
TIPO: Planilla de carpintería de Madera
NIVEL:

DEFINICIONES

Items	Descripción
HOJA	Bastidor de Madera Panel de MDF Espesor 45mm. Simple Contacto. Ancho hoja 0.70 mts
MARCO	Madera maciza con burlete perimetral
HERRAJE	Manija Recta Doble Balancin Herraje ROA Doble Paleta

Responsable de Desarrollo — FIRMA
Responsable de Proyecto — Sofia Torres Pasquini — FIRMA
Coordinadora de Obra — FIRMA
Jefa/e de Obra — FIRMA

Asesor: ...

OBSERVACIONES:

SITUACIÓN DE LA DOCUMENTACIÓN: Apto licitación

FECHA DE EMISIÓN DEL PLANO: 05/02/2021

ESCALA	PÁGINA	REVISIÓN
S/ESC	2/3	REV00