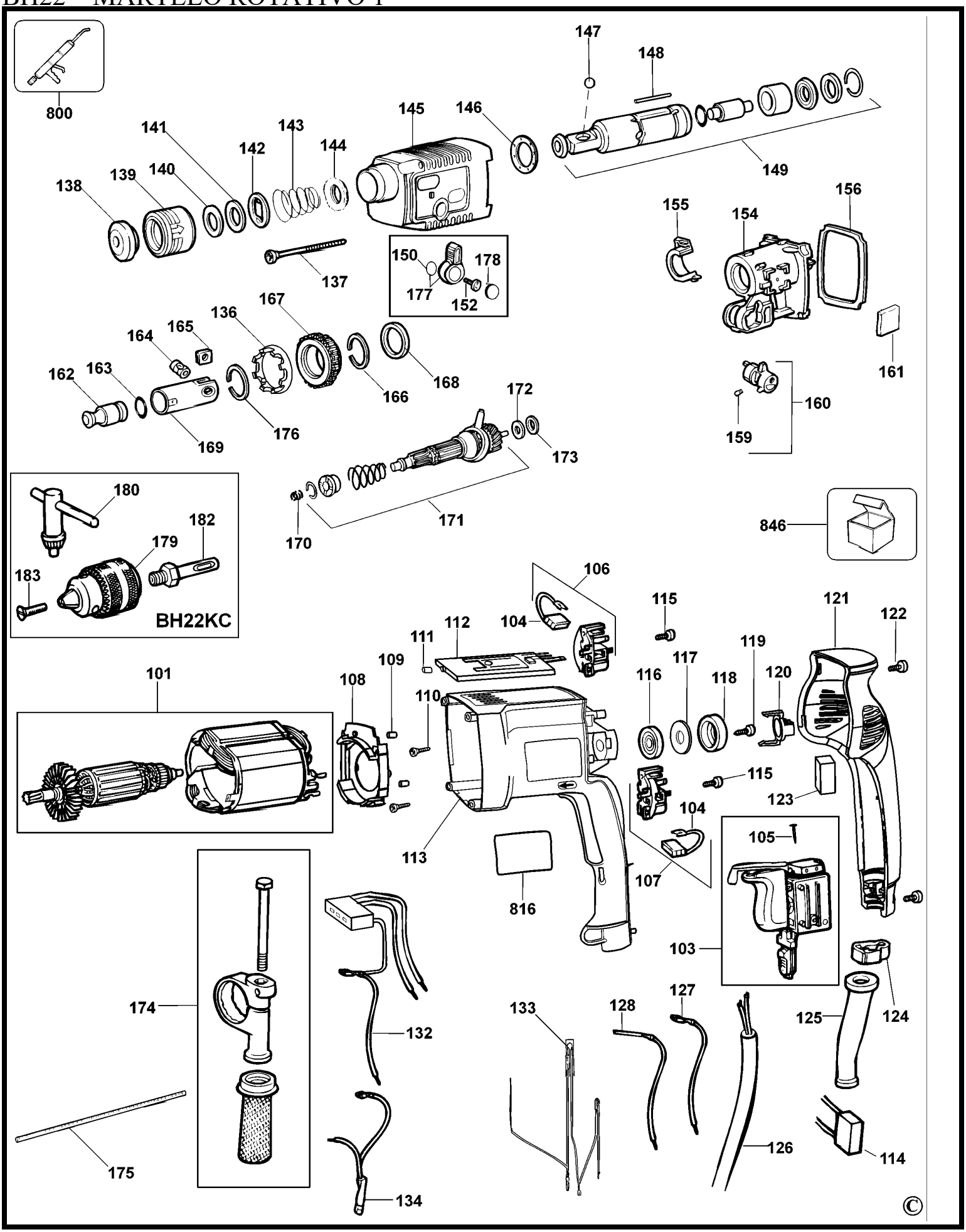BH22 MARTELO ROTATIVO 1