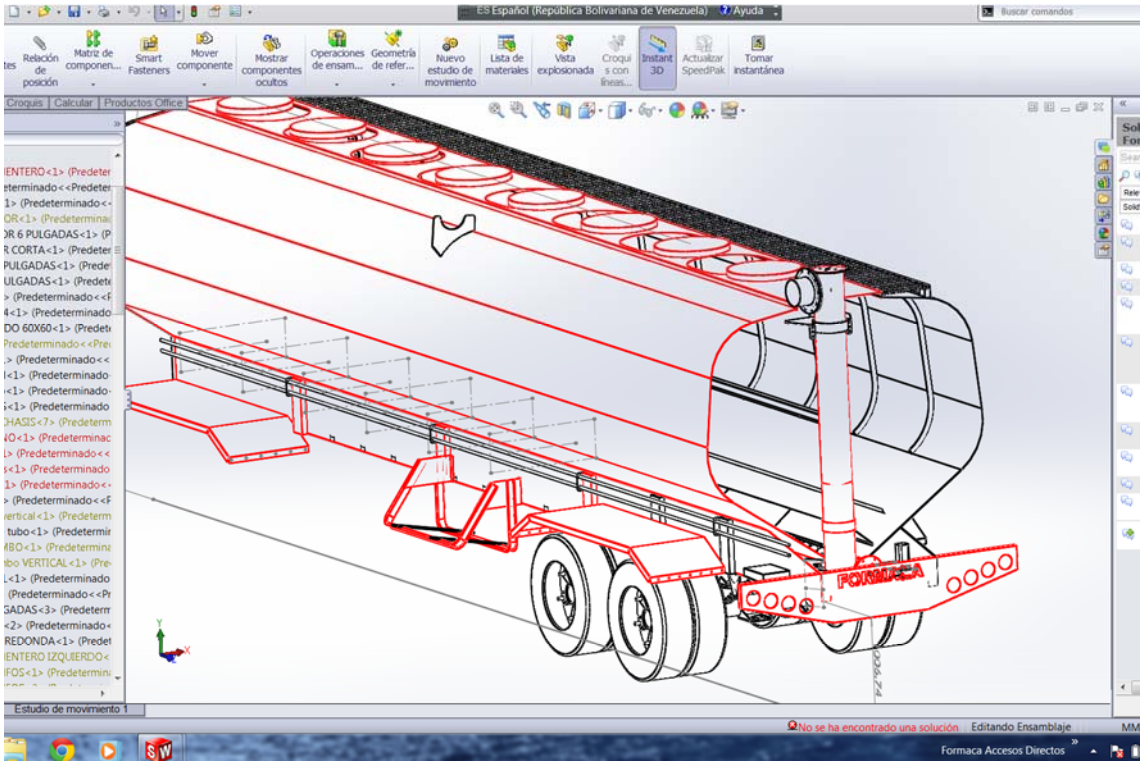
Relación de posición
Matriz de componen...
Smart Fasteners
Mover componente
Mostrar componentes ocultos
Operaciones de ensam...
Geometría de refer...
Nuevo estudio de movimiento
Lista de materiales
Vista explosionada
Croquis con líneas...
Instant 3D
Actualizar SpeedPak
Tomar instantánea
Croquis
Calcular
Productos Office
FORMACA
Estudio de movimiento 1
No se ha encontrado una solución
Editando Ensamblaje
Formaca Accesos Directos

FORMACA
FORMACA
VALENCIA

FORMACA
FORMACA
FORMACA

FORMACA
FORMACA
0246 - 581.20.35
0414 - 340.27.60
VALENCIA
FORMACA

FORMACA

FORMACA
FABRICA DE EQUIPOS
PARA EL TRANSPORTE
FORMACA

FORMACA

FORMACA
www.formaca.com
0245 - 581.20.35
0414 - 340.27.60
VALENCIA

FORMACA
VALENCIA

A68AF0H
FORMACA
VALENCIA

DORA
FORMACA
FORMACA

ORA
GOODYEAR

FORMICA
FORMICA

FORMICA