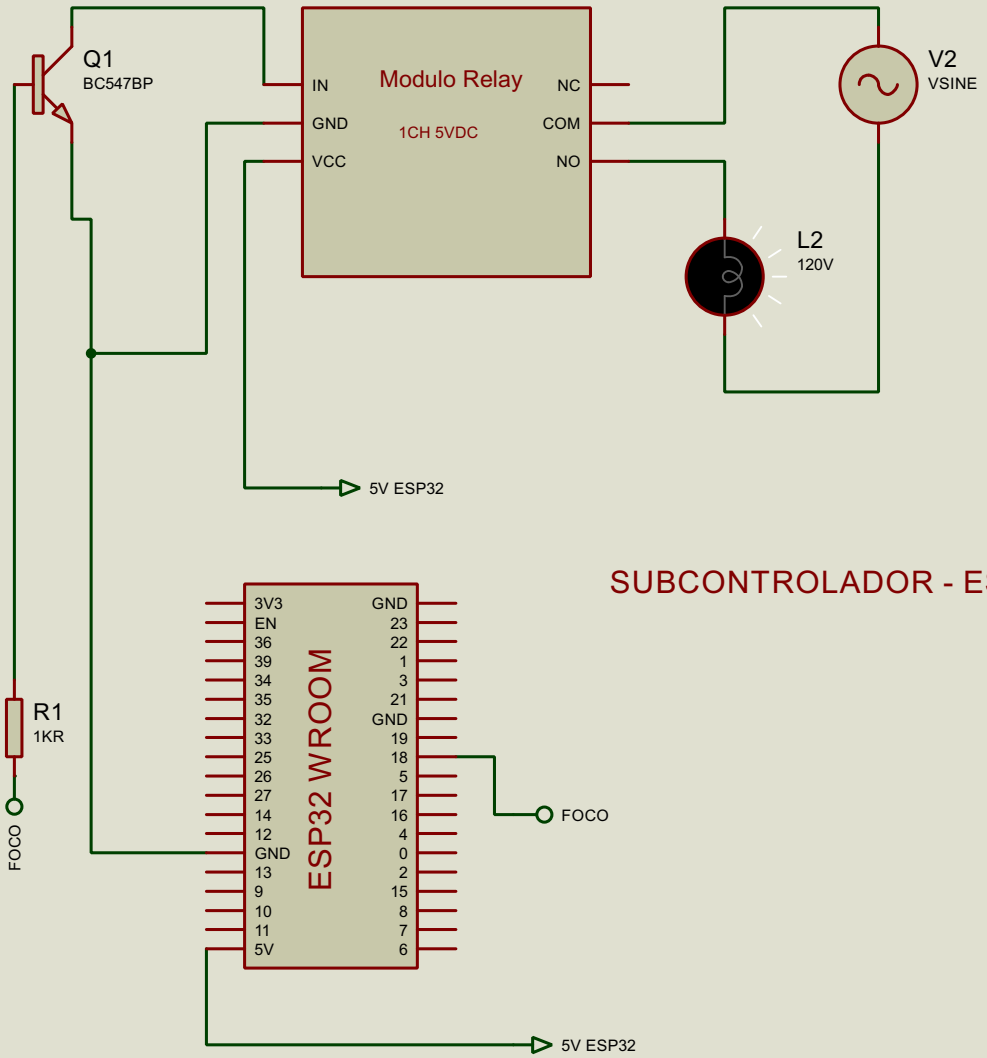

SUBCONTROLADOR - ESCENARIO DE CASA INTELIGENTE