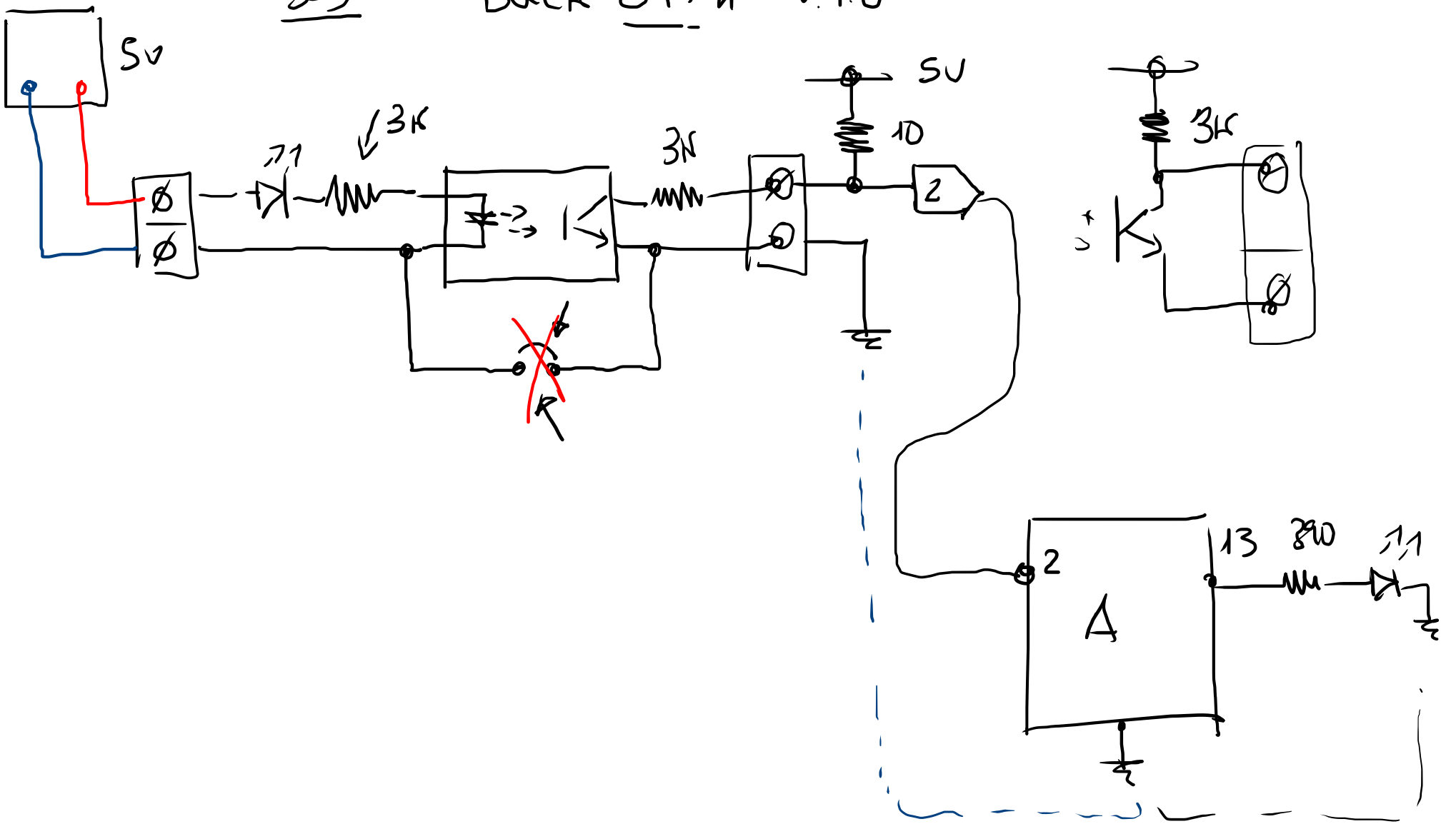303 BUCK 817-4 V.1.0