1

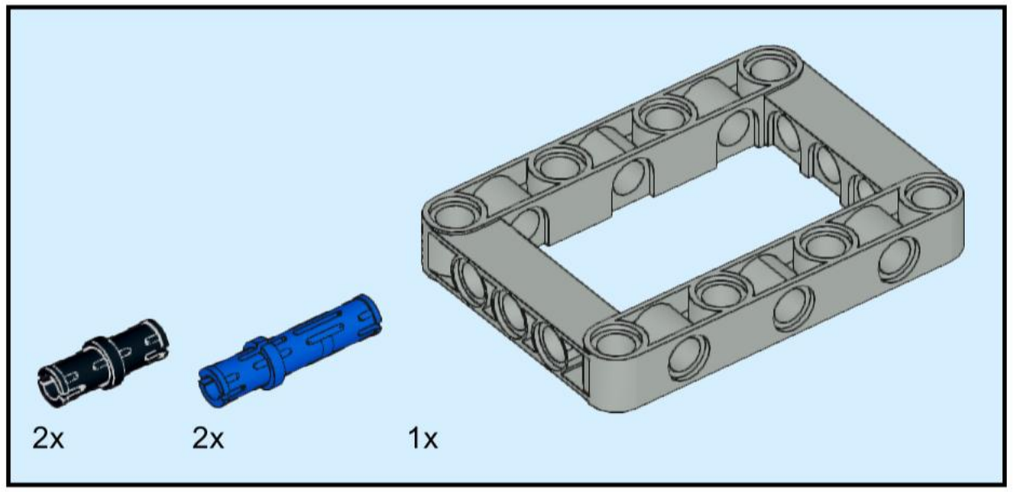

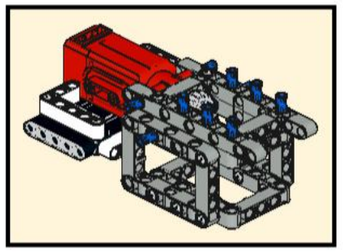

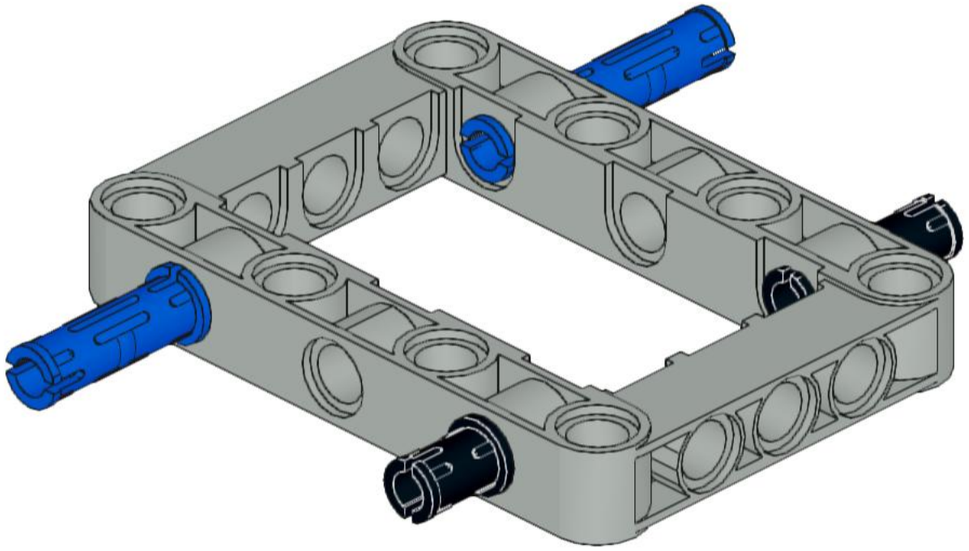

2

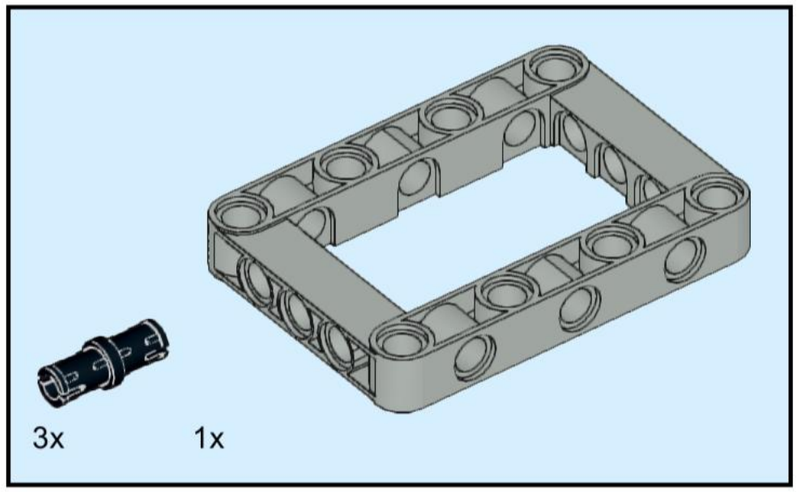

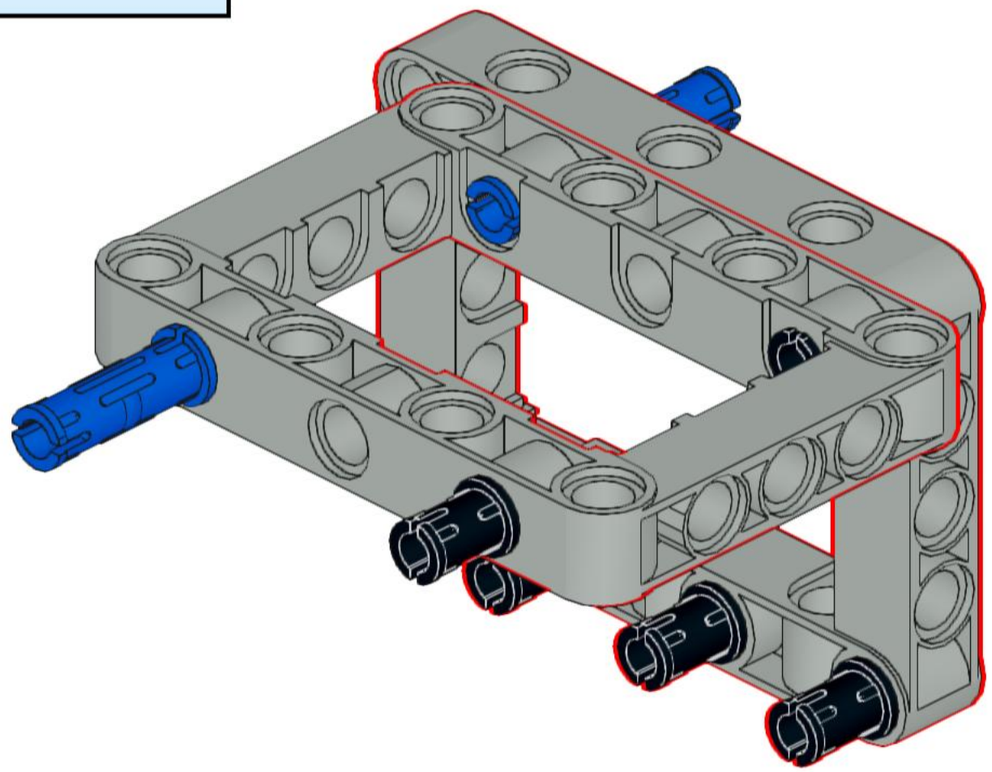

3

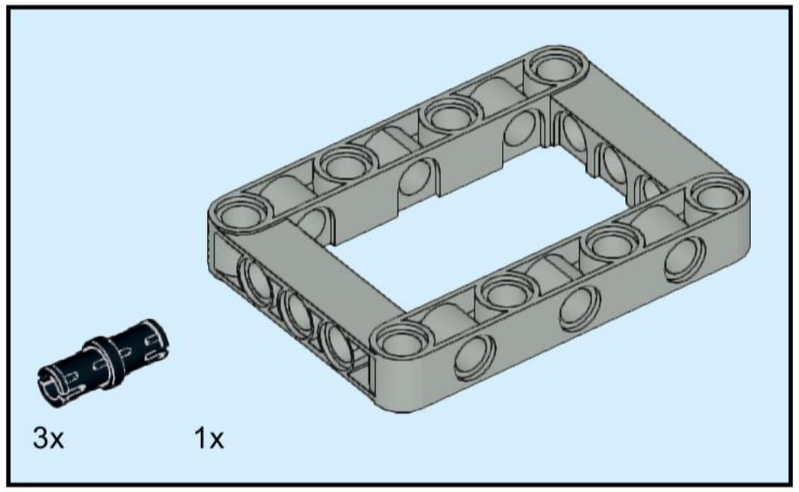

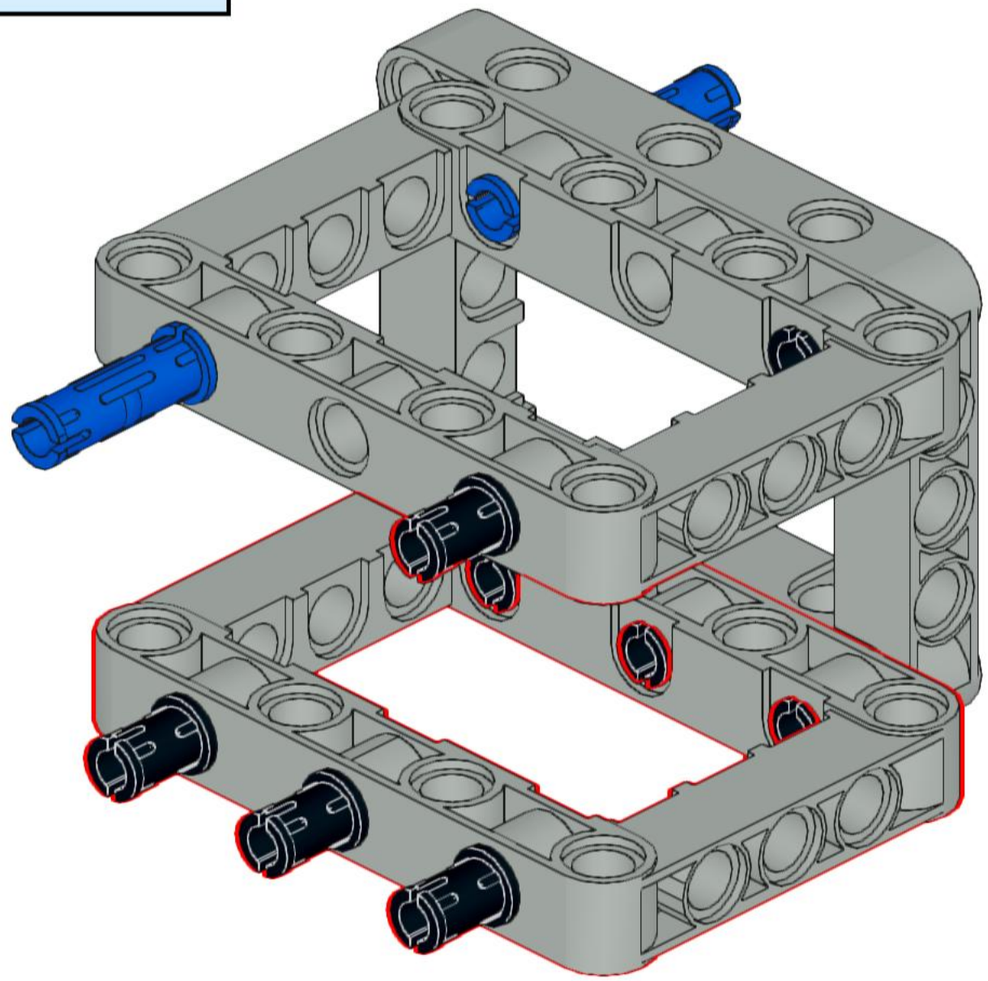

4

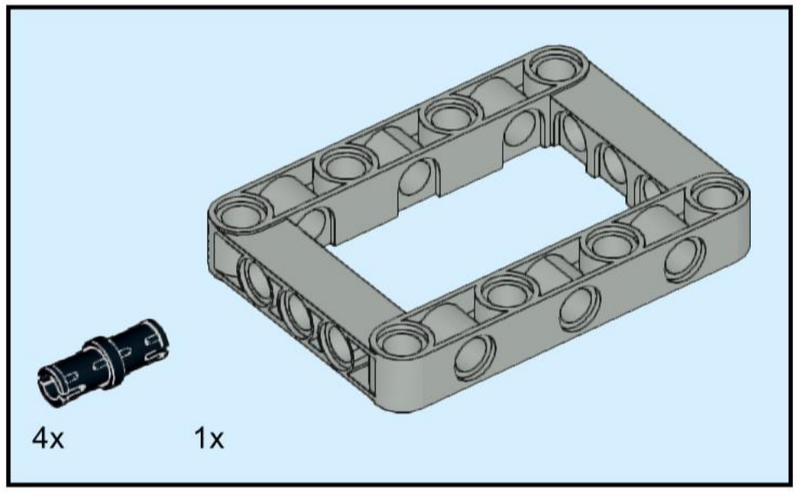

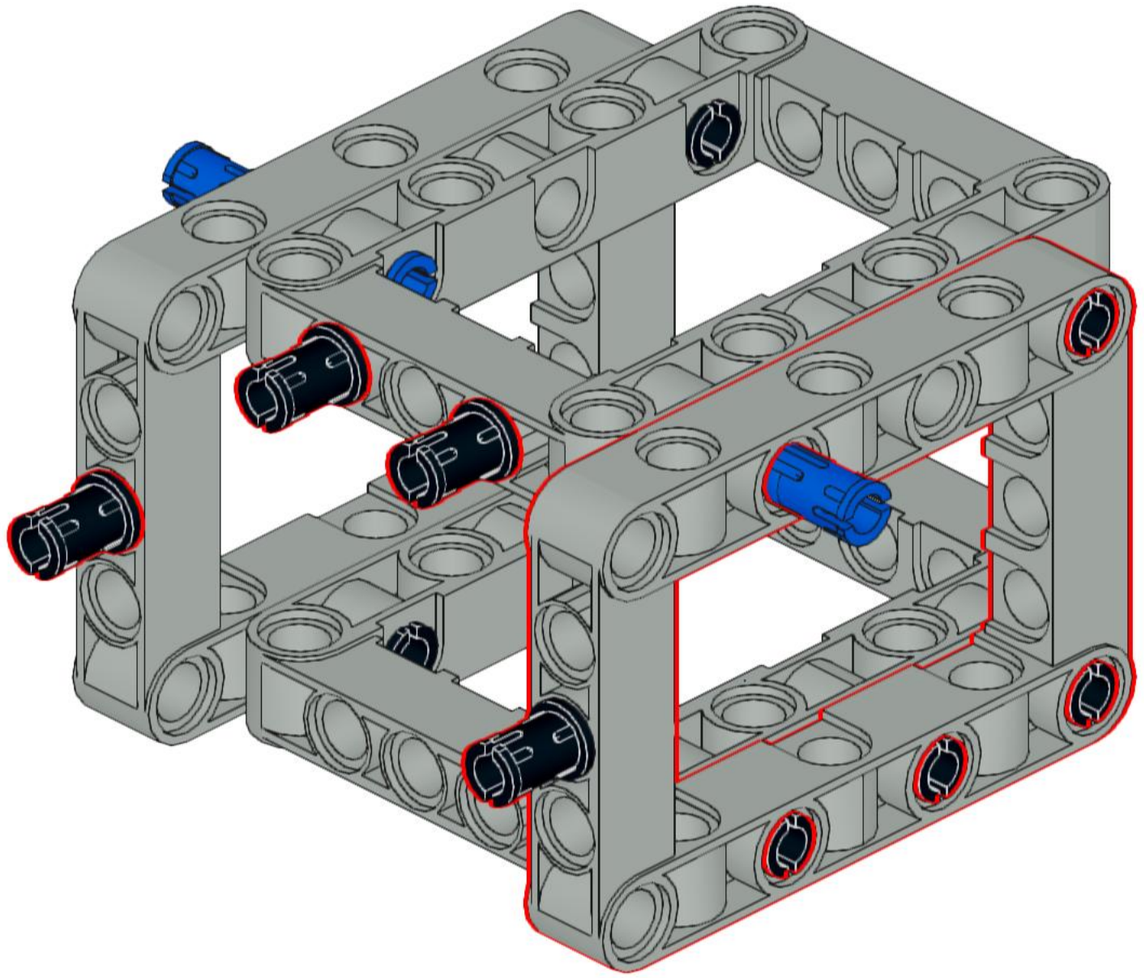

5

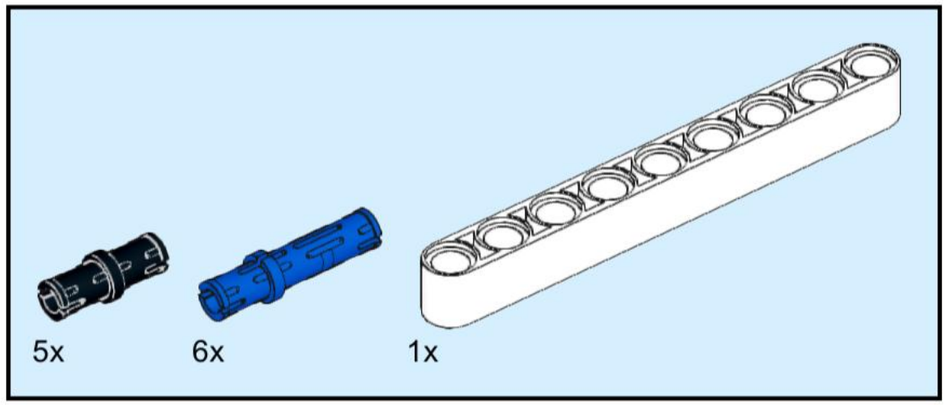

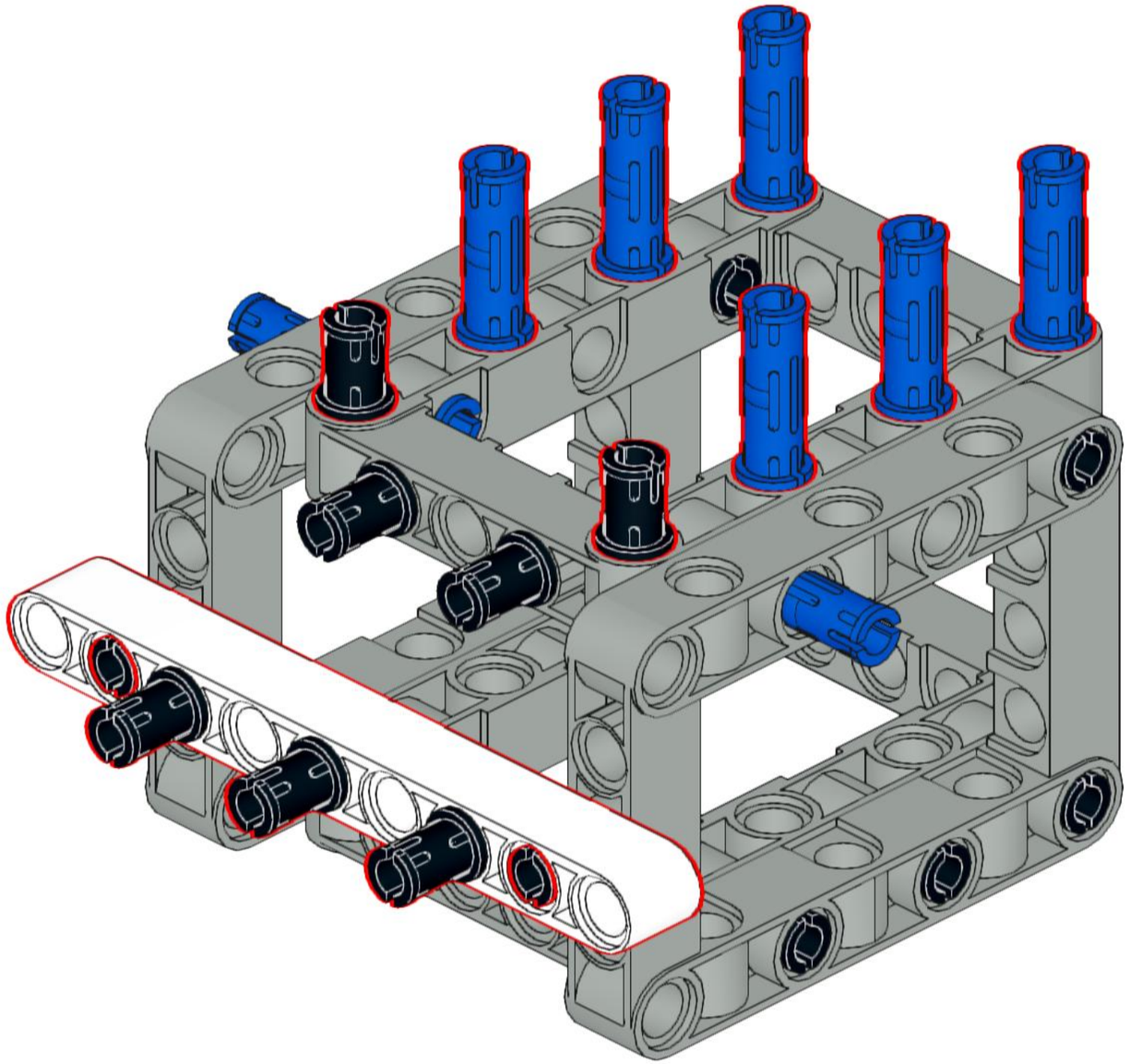

6

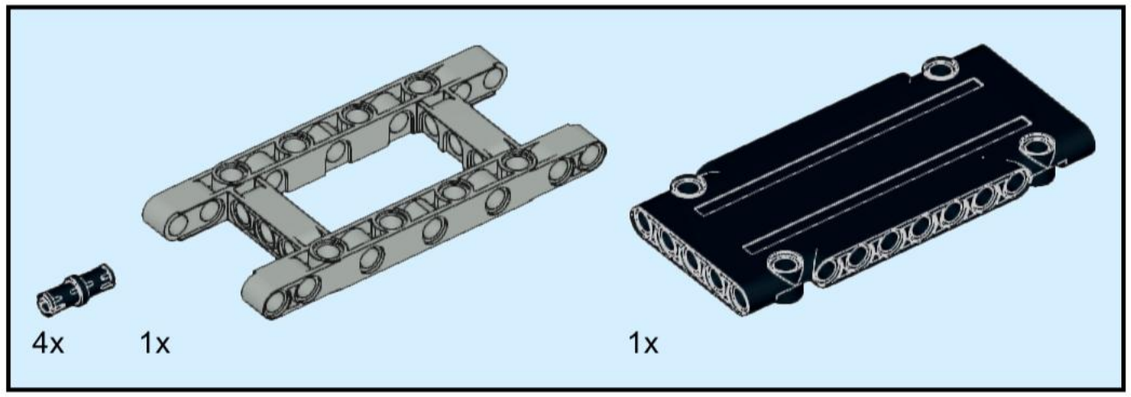

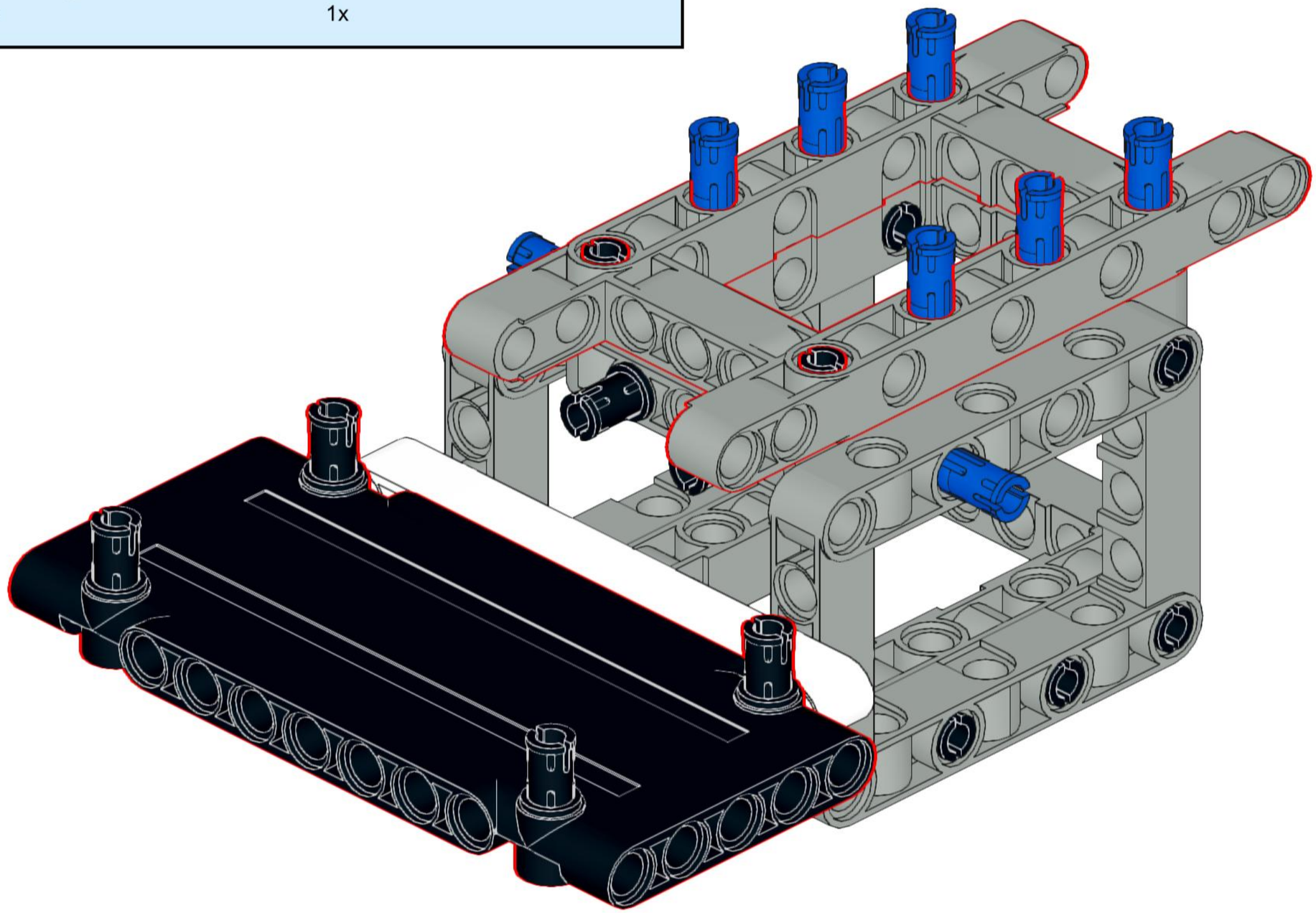

7

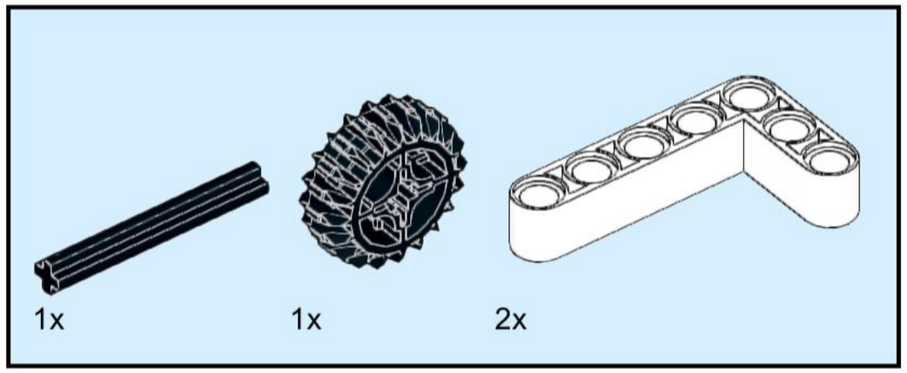

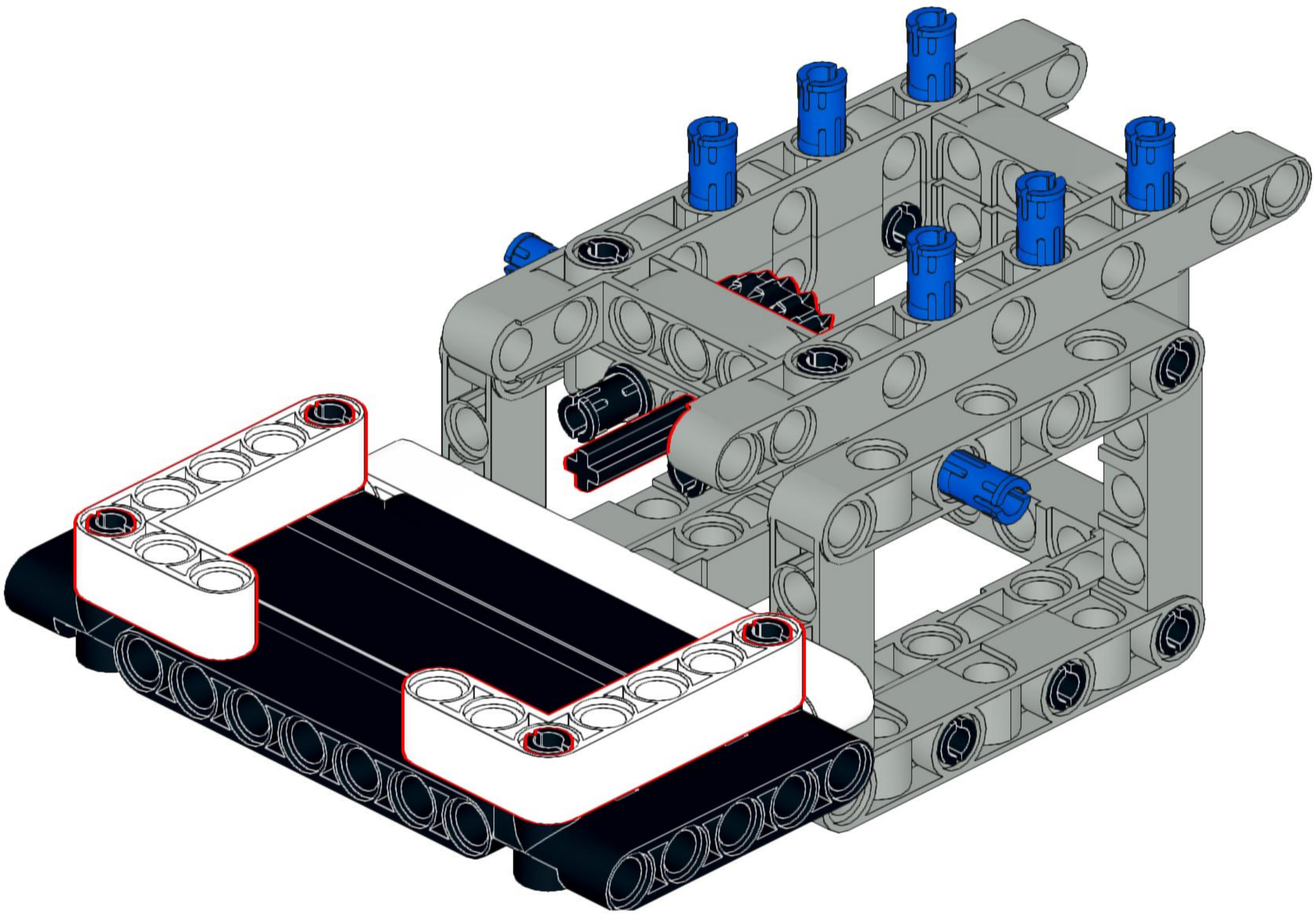

8

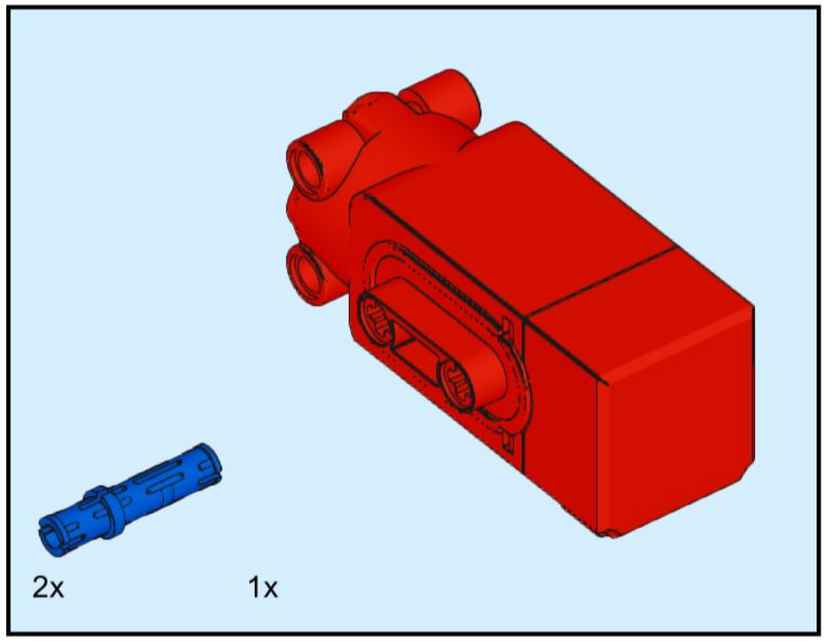

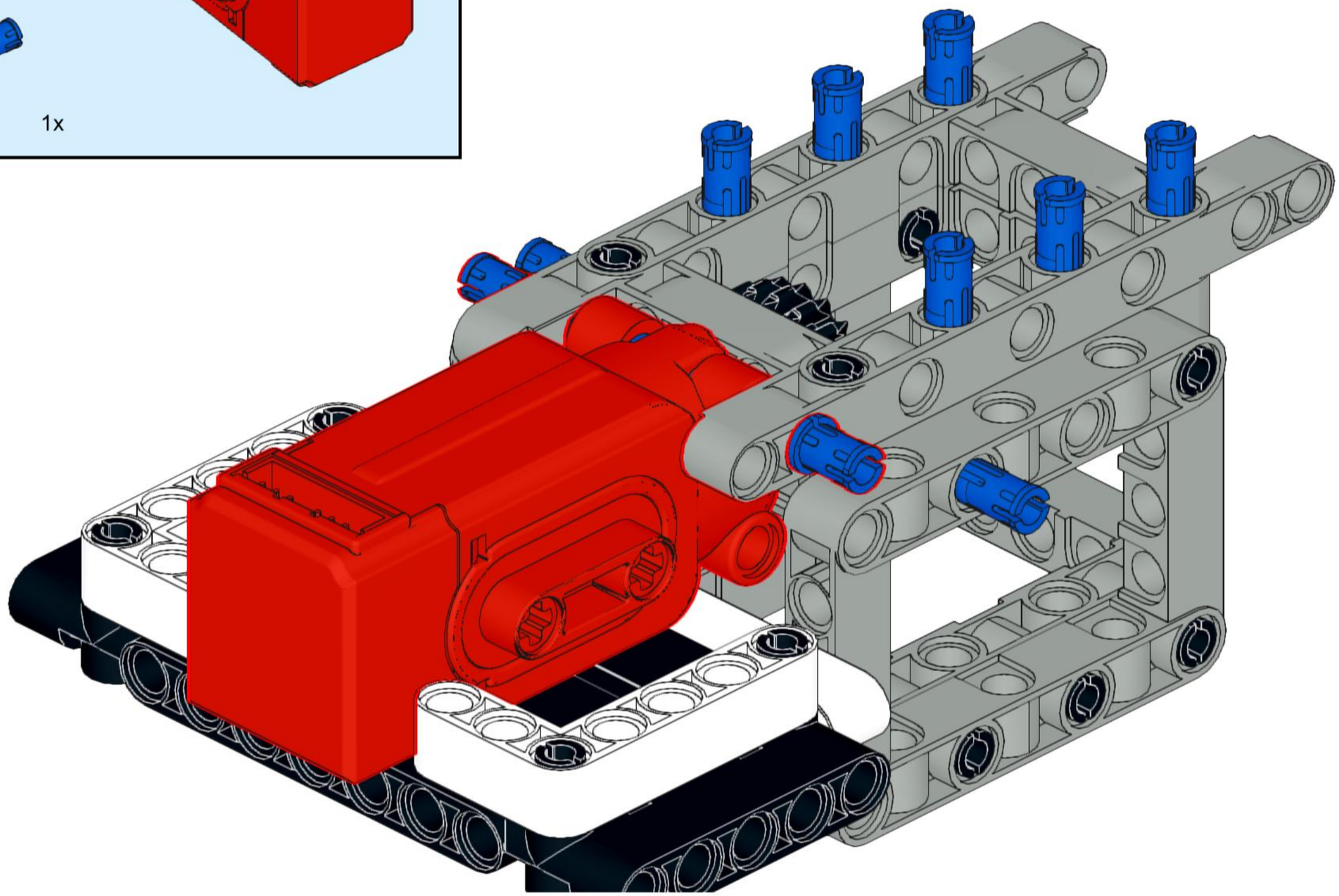

9

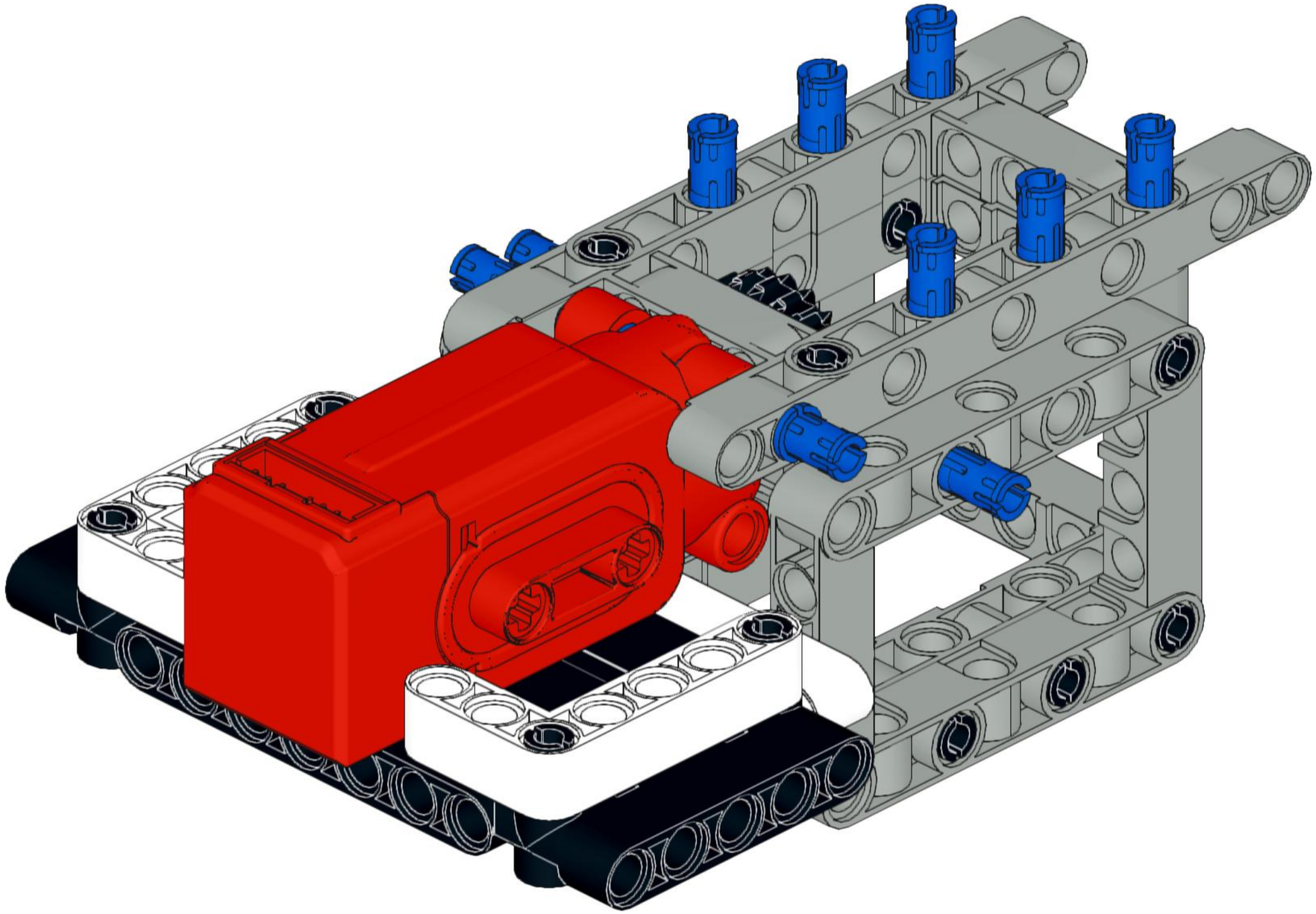

10

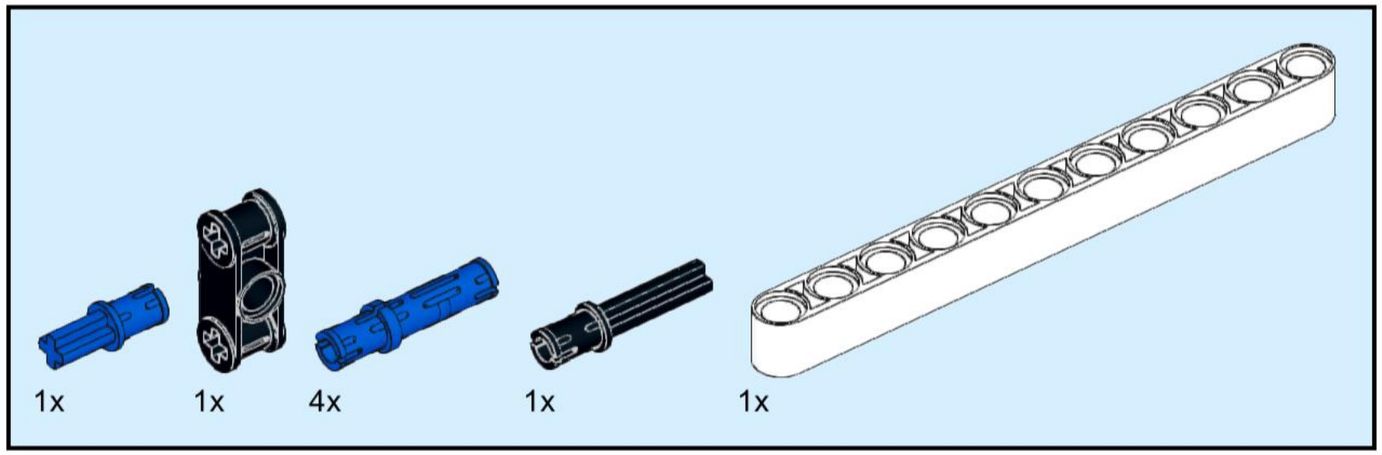

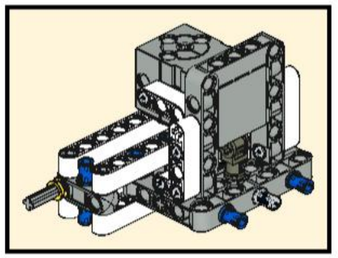

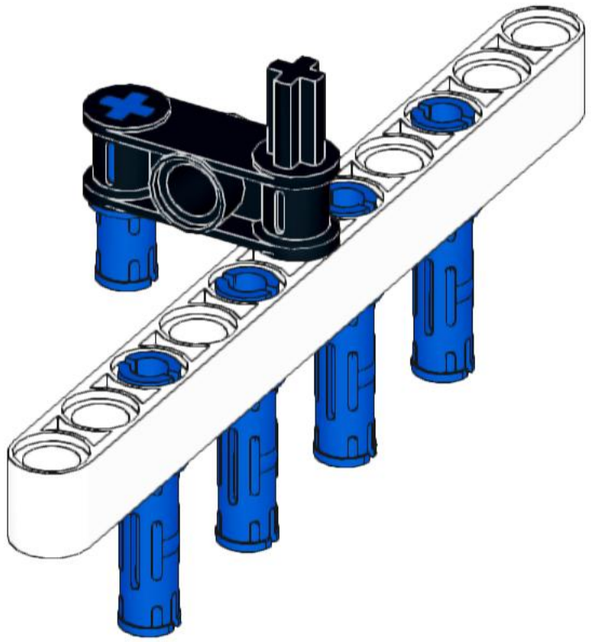

11

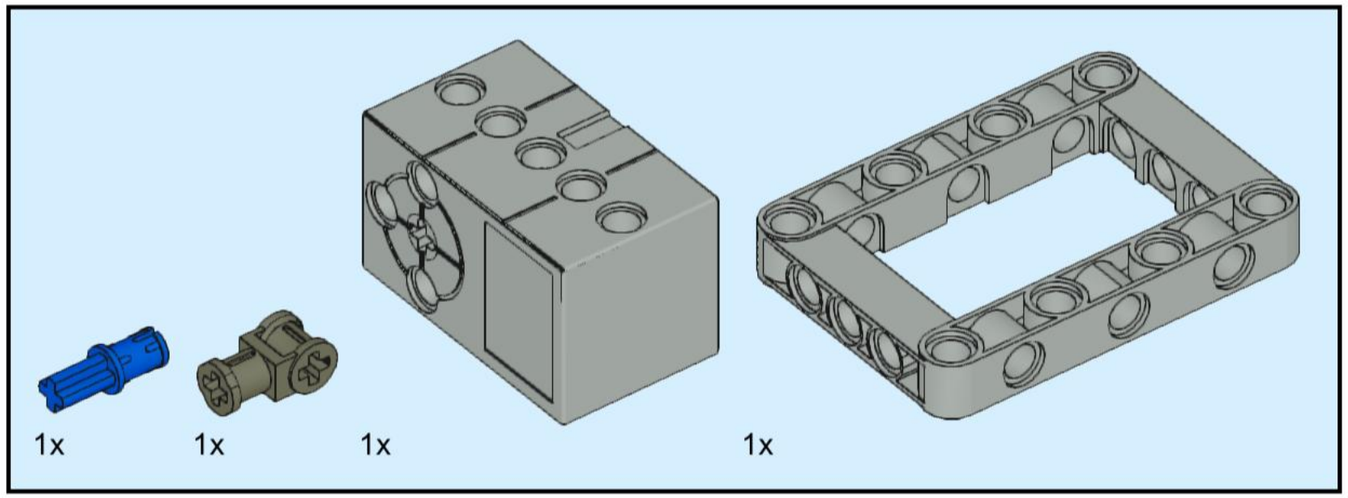

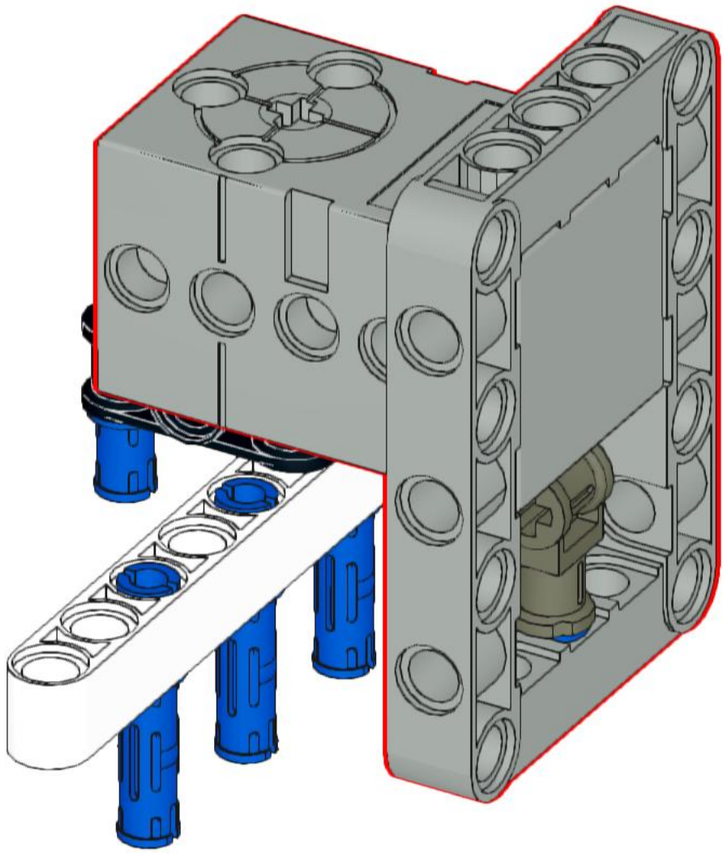

12

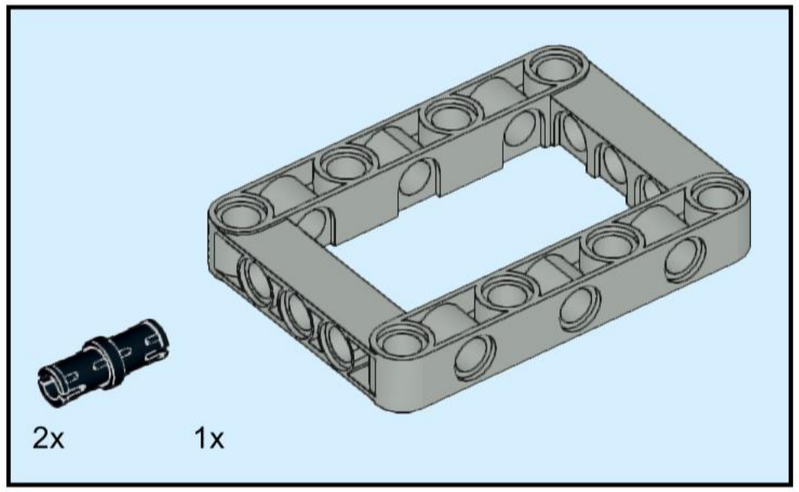

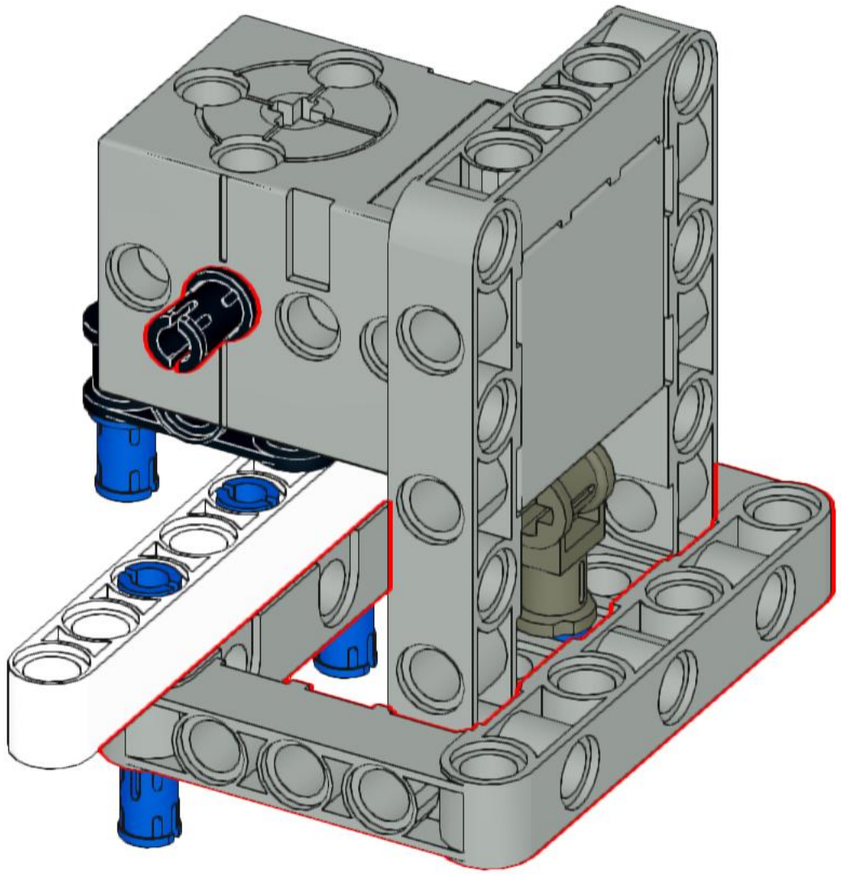

13

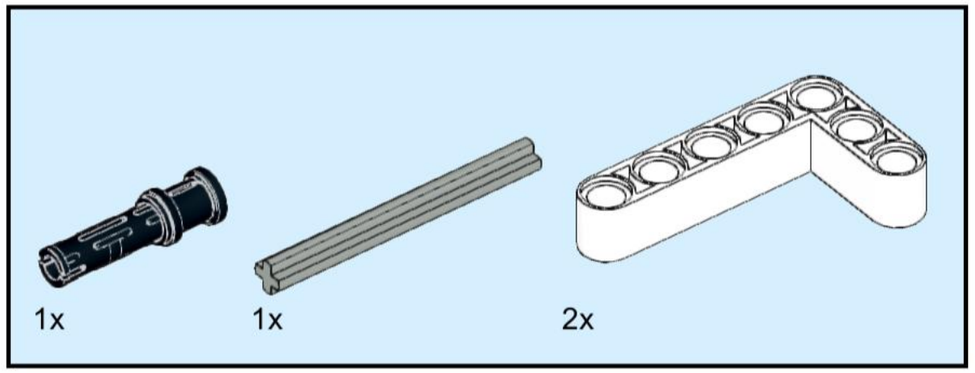

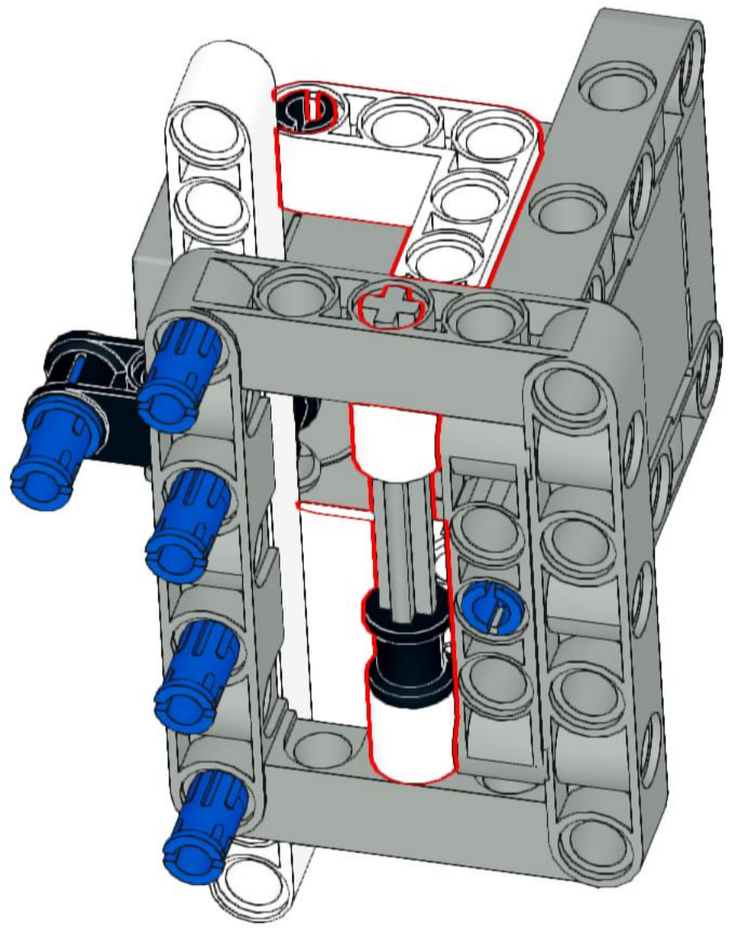

14

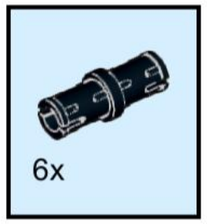

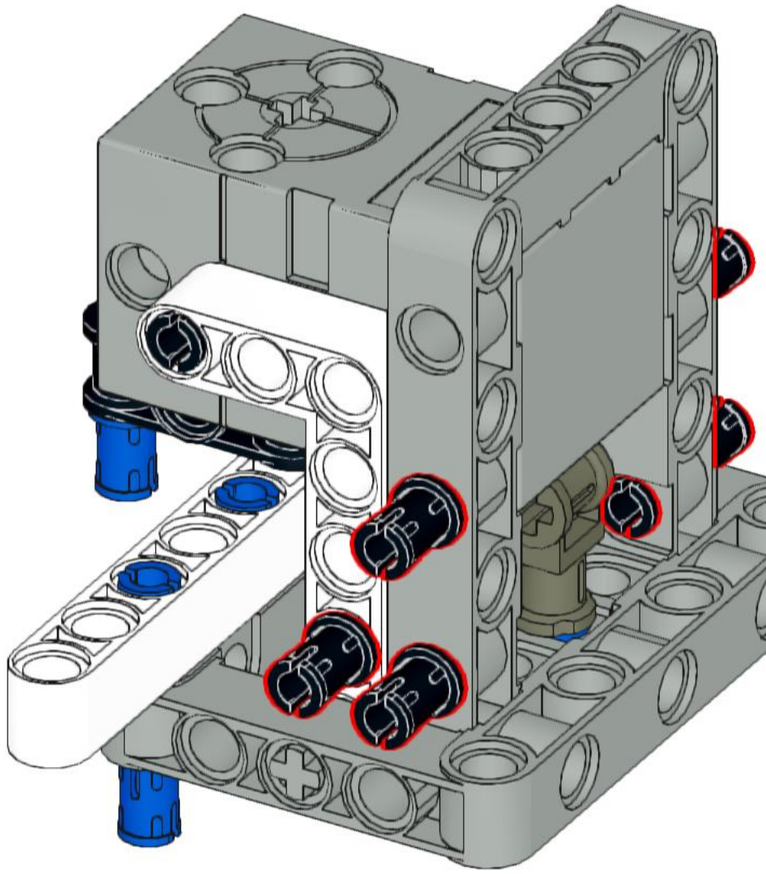

15

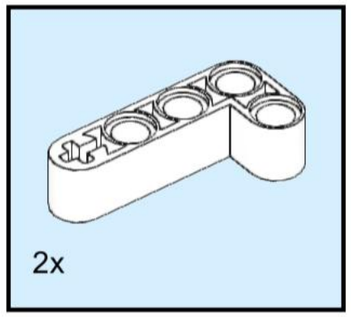

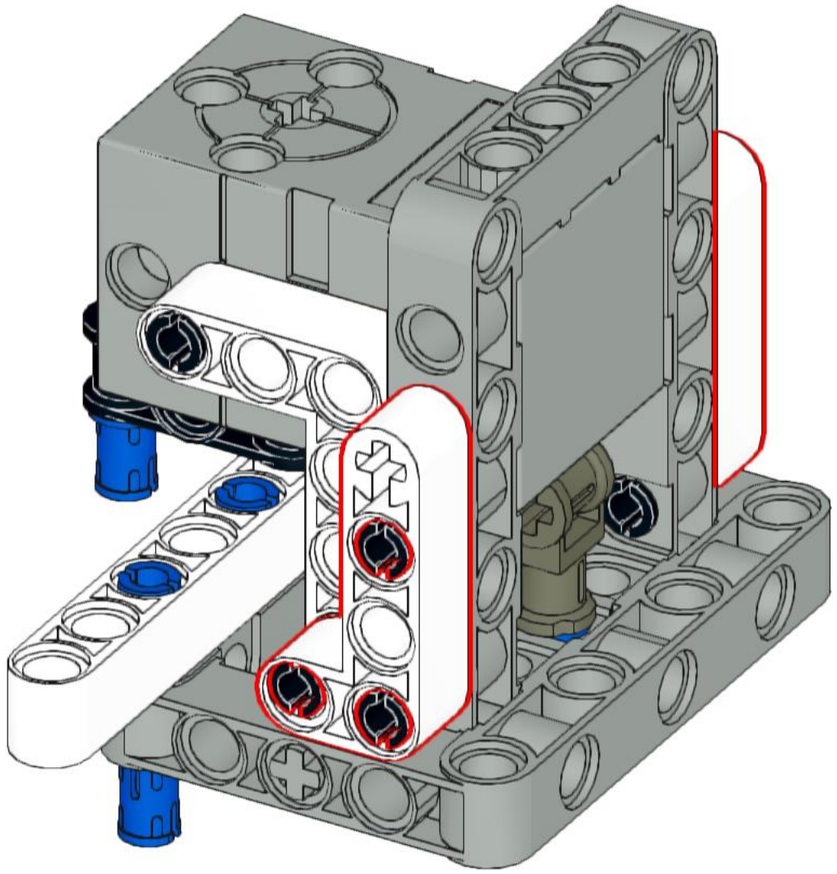

16

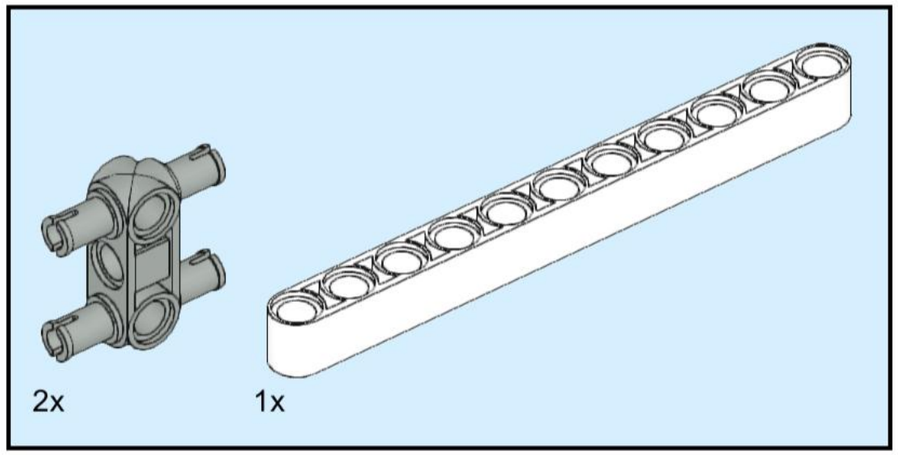

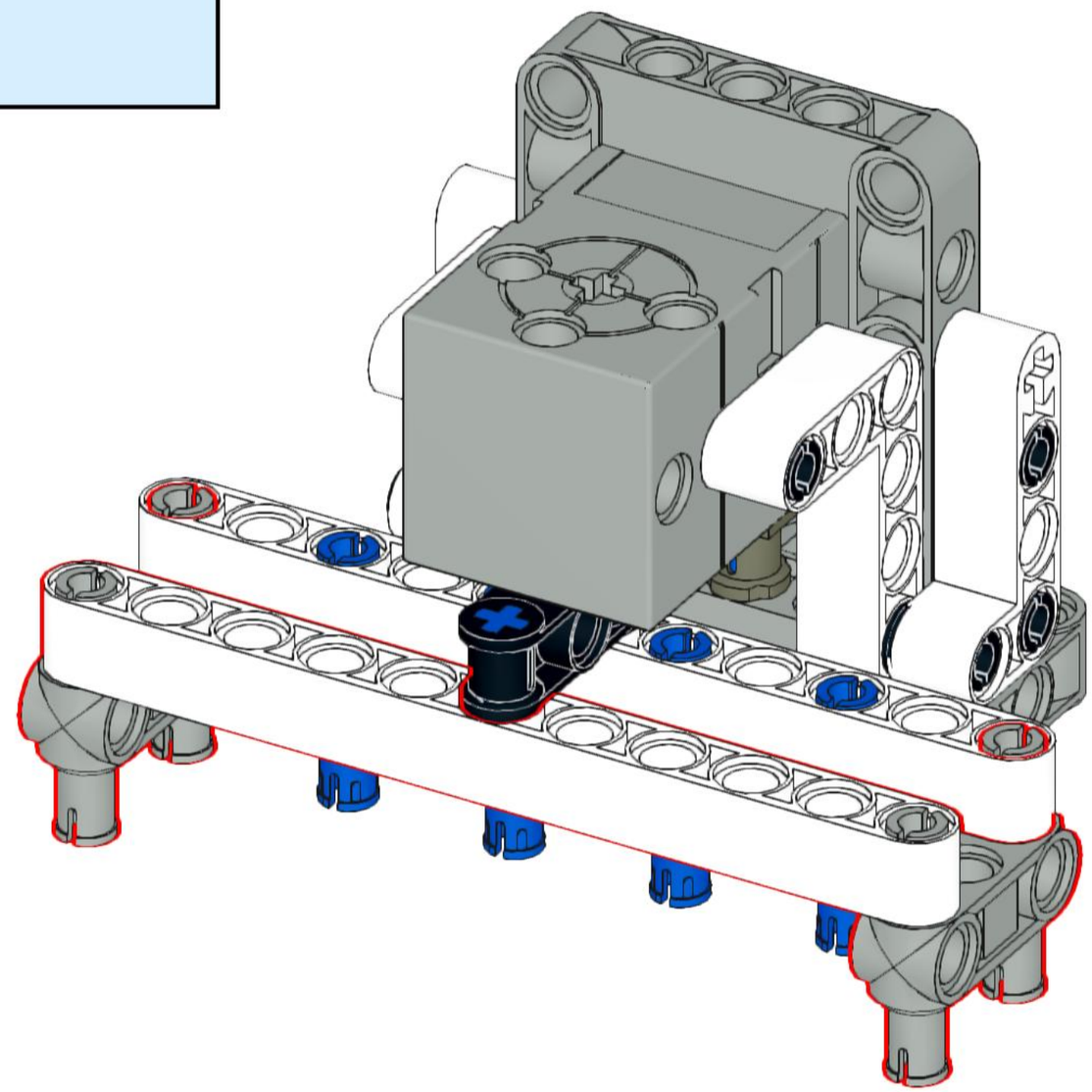

17

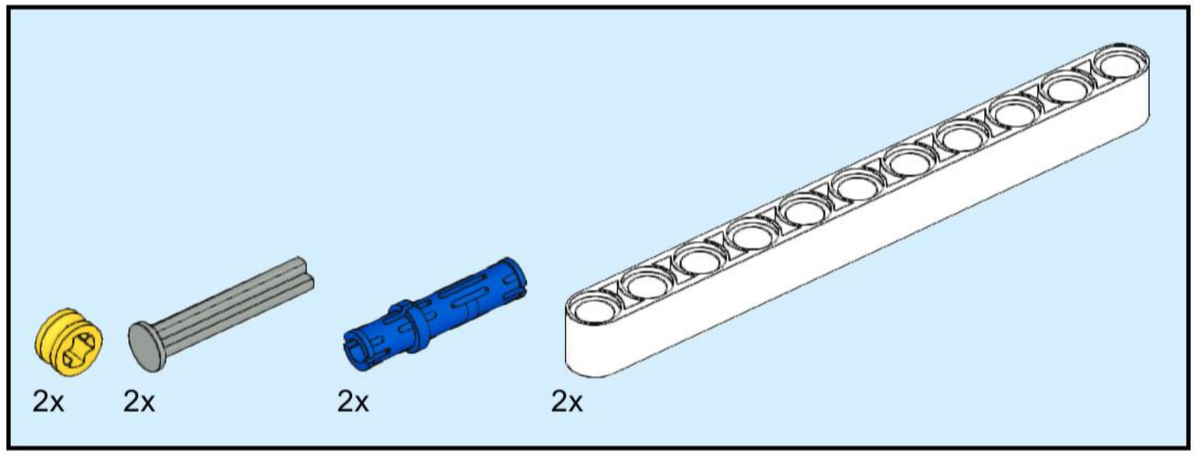

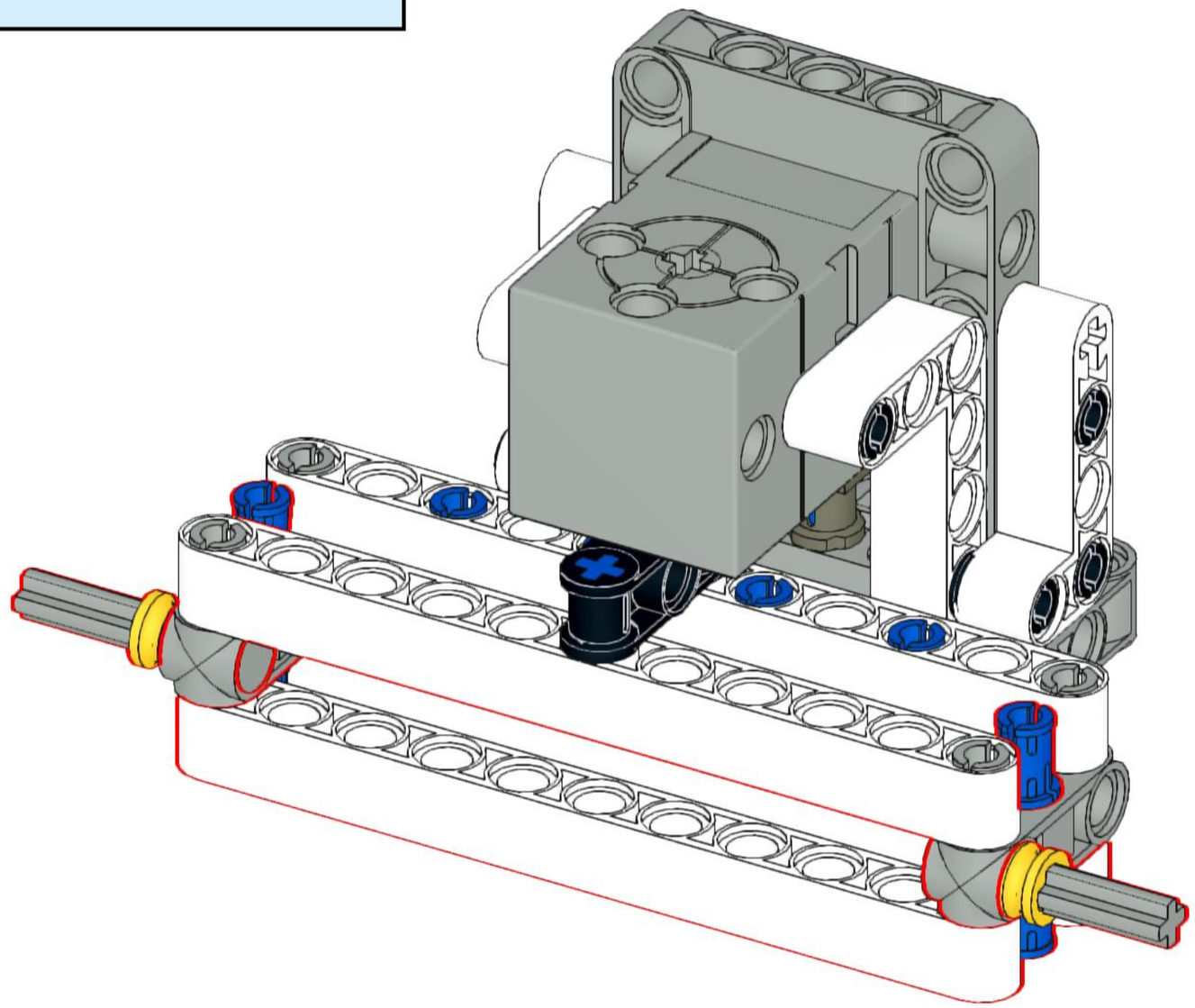

18

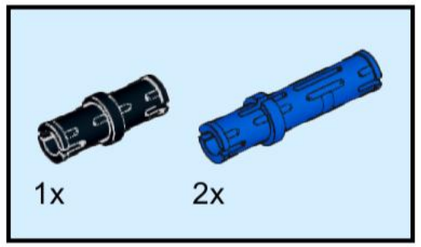

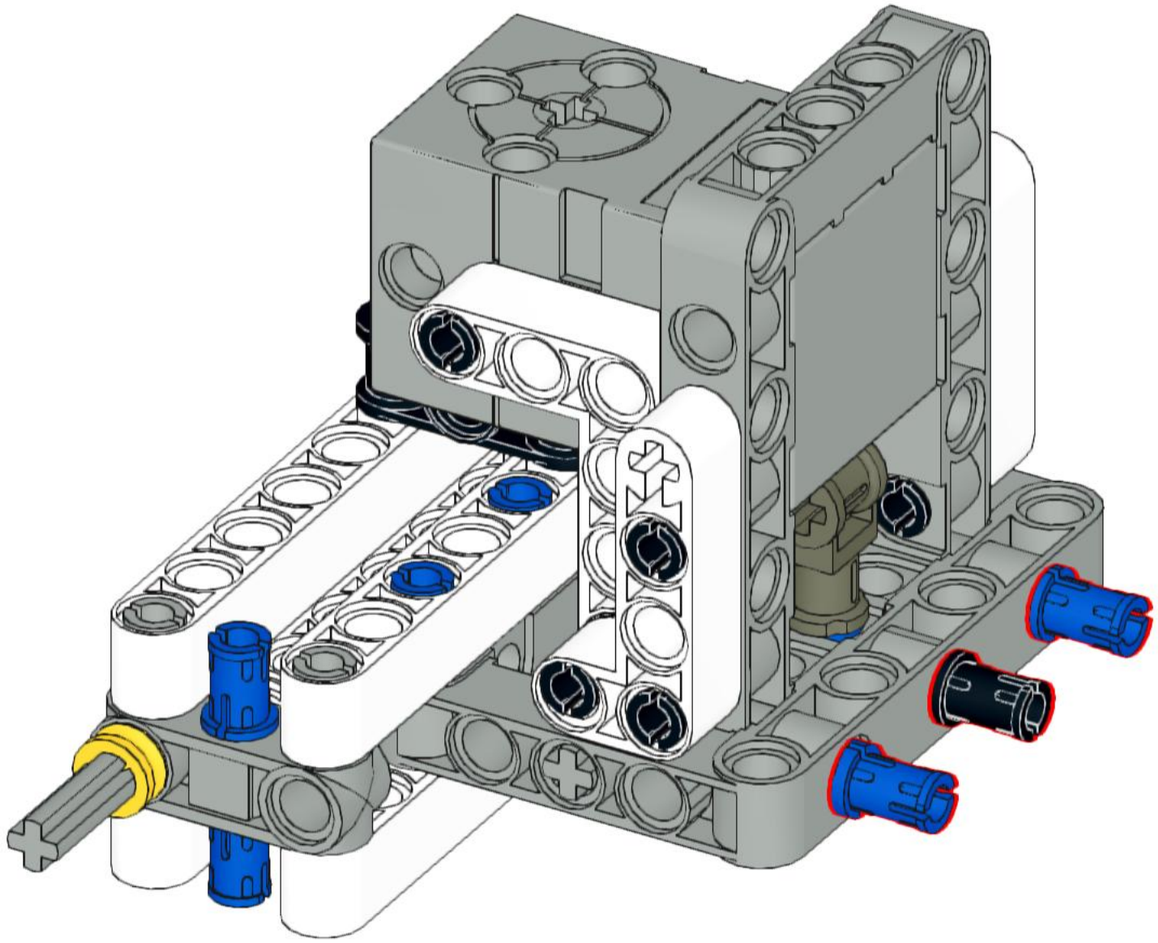

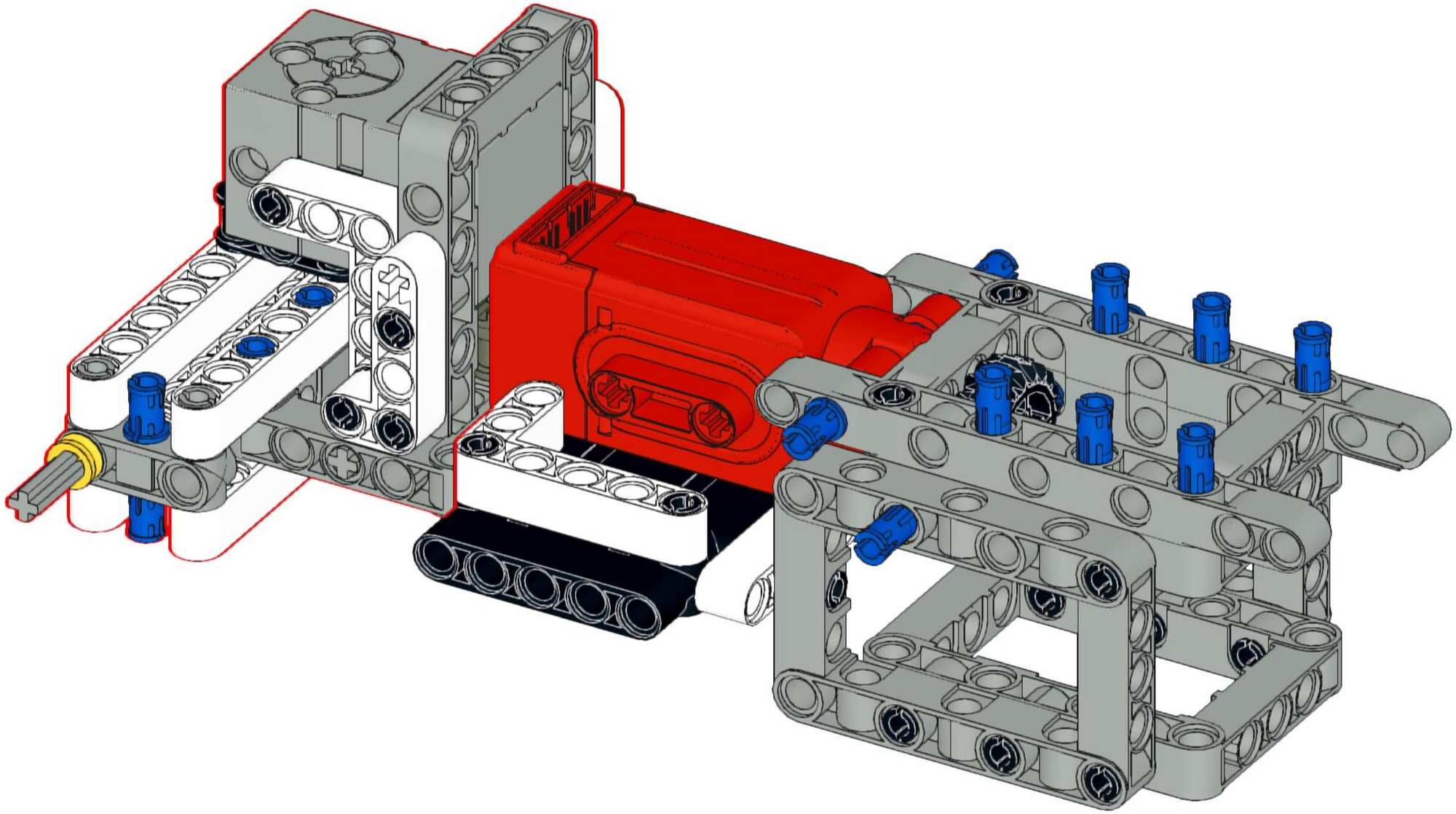

4x

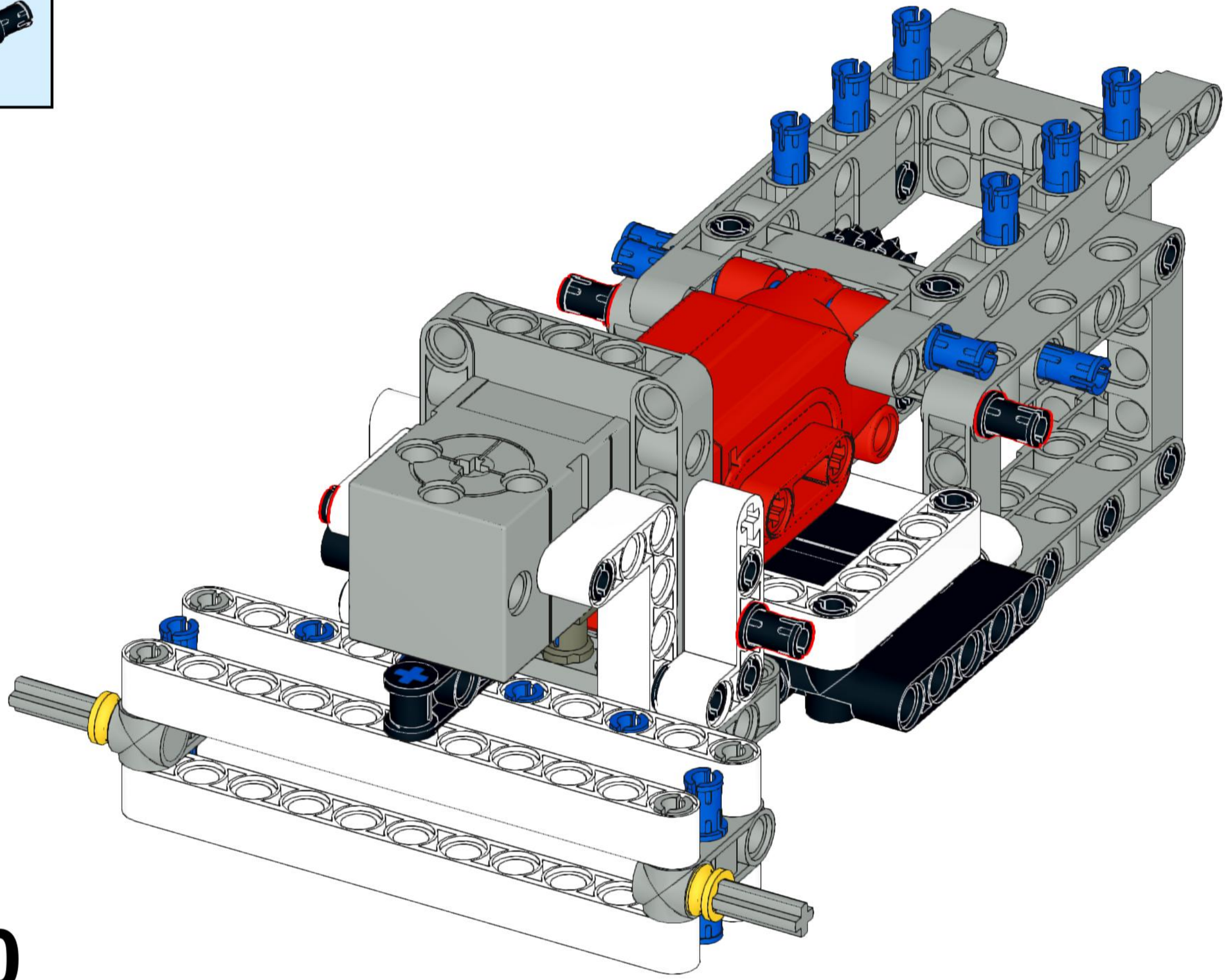

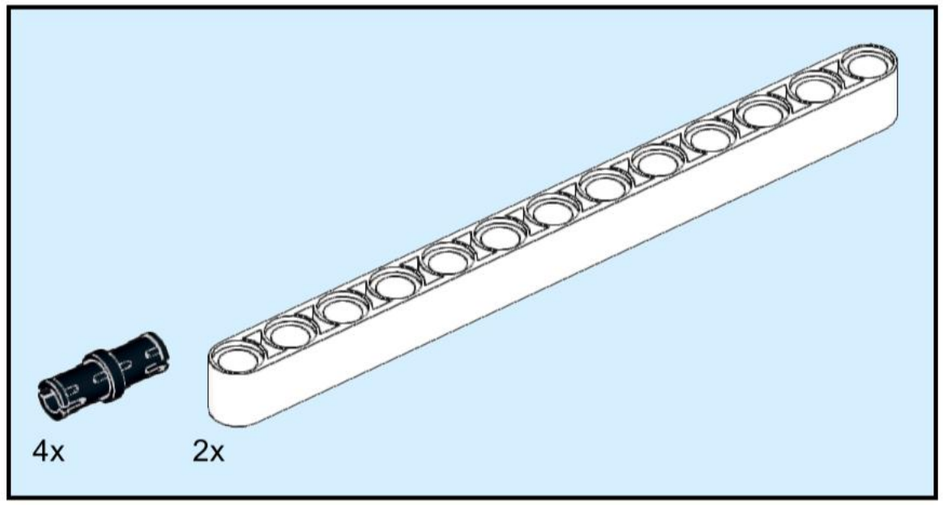
4x
2x

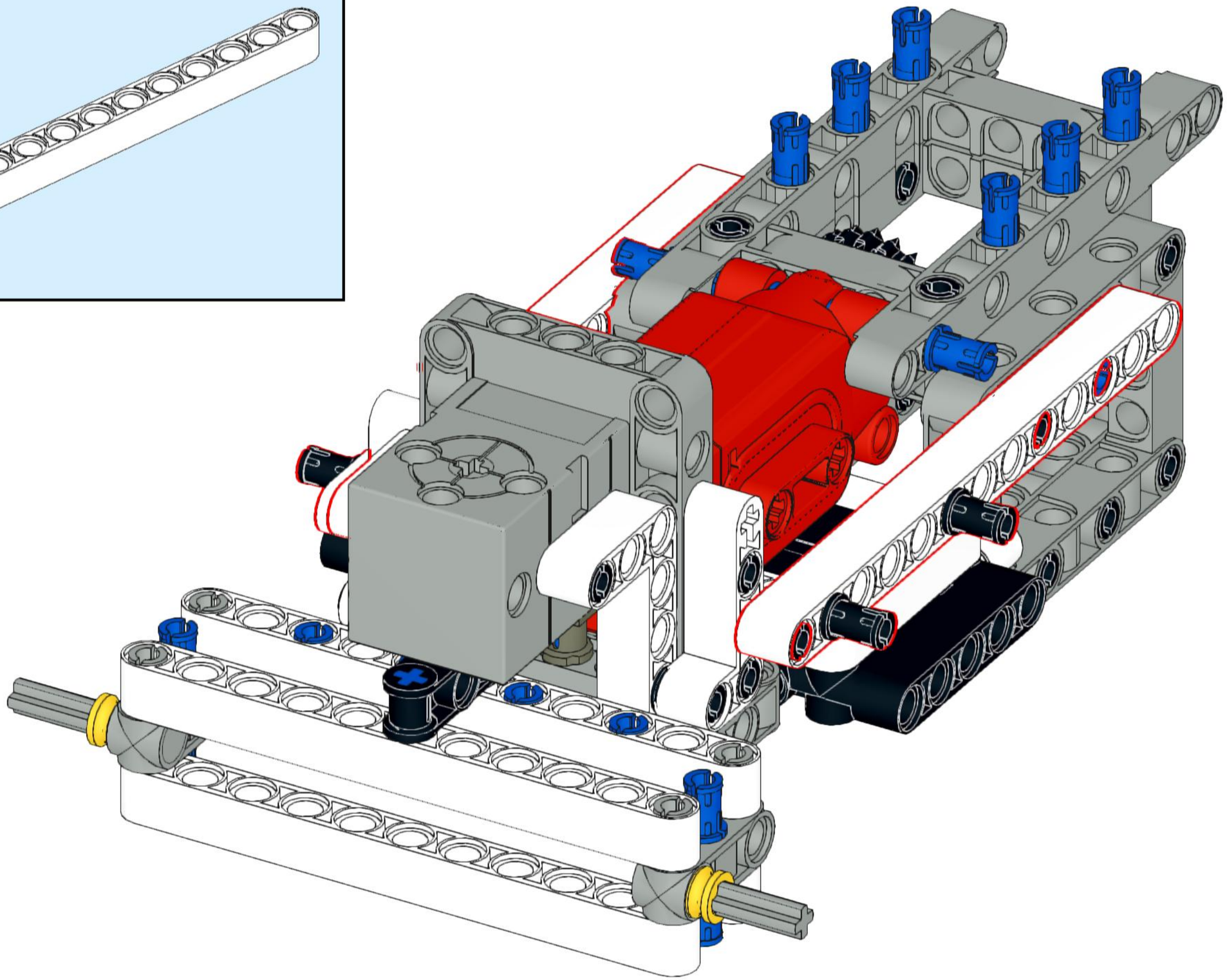

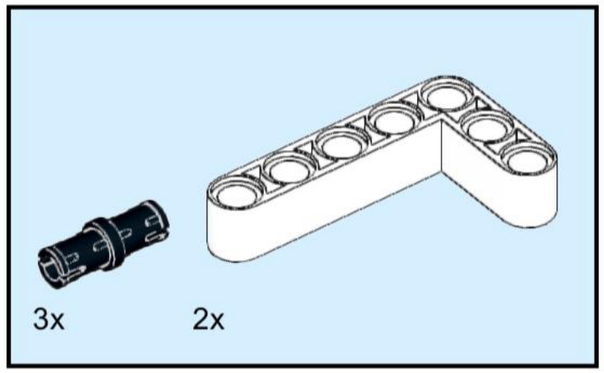
3x
2x

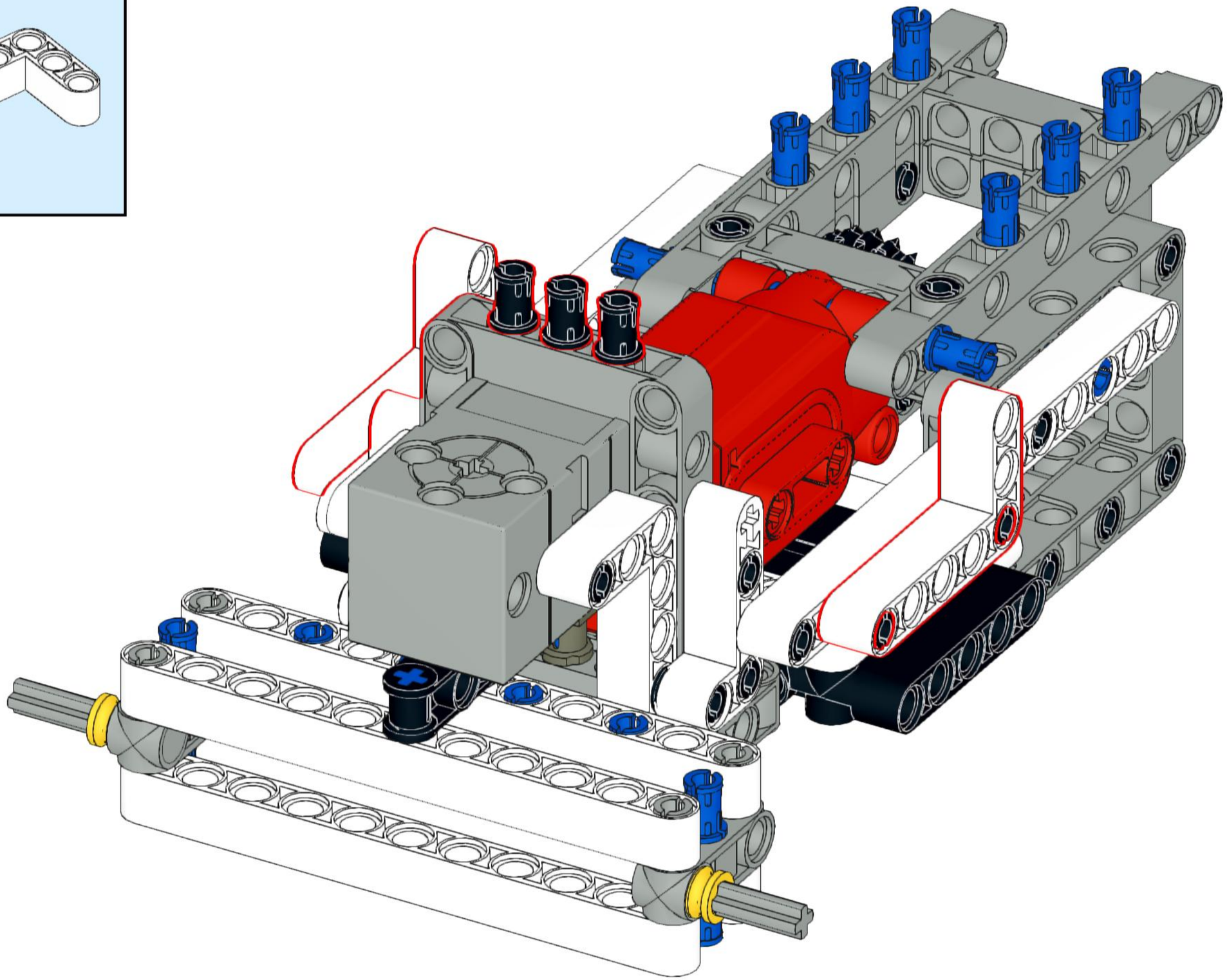

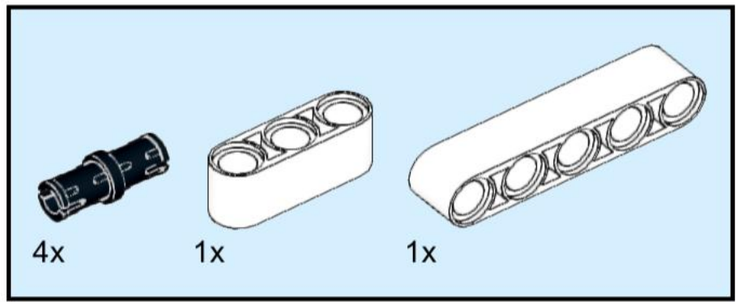
4x
1x
1x

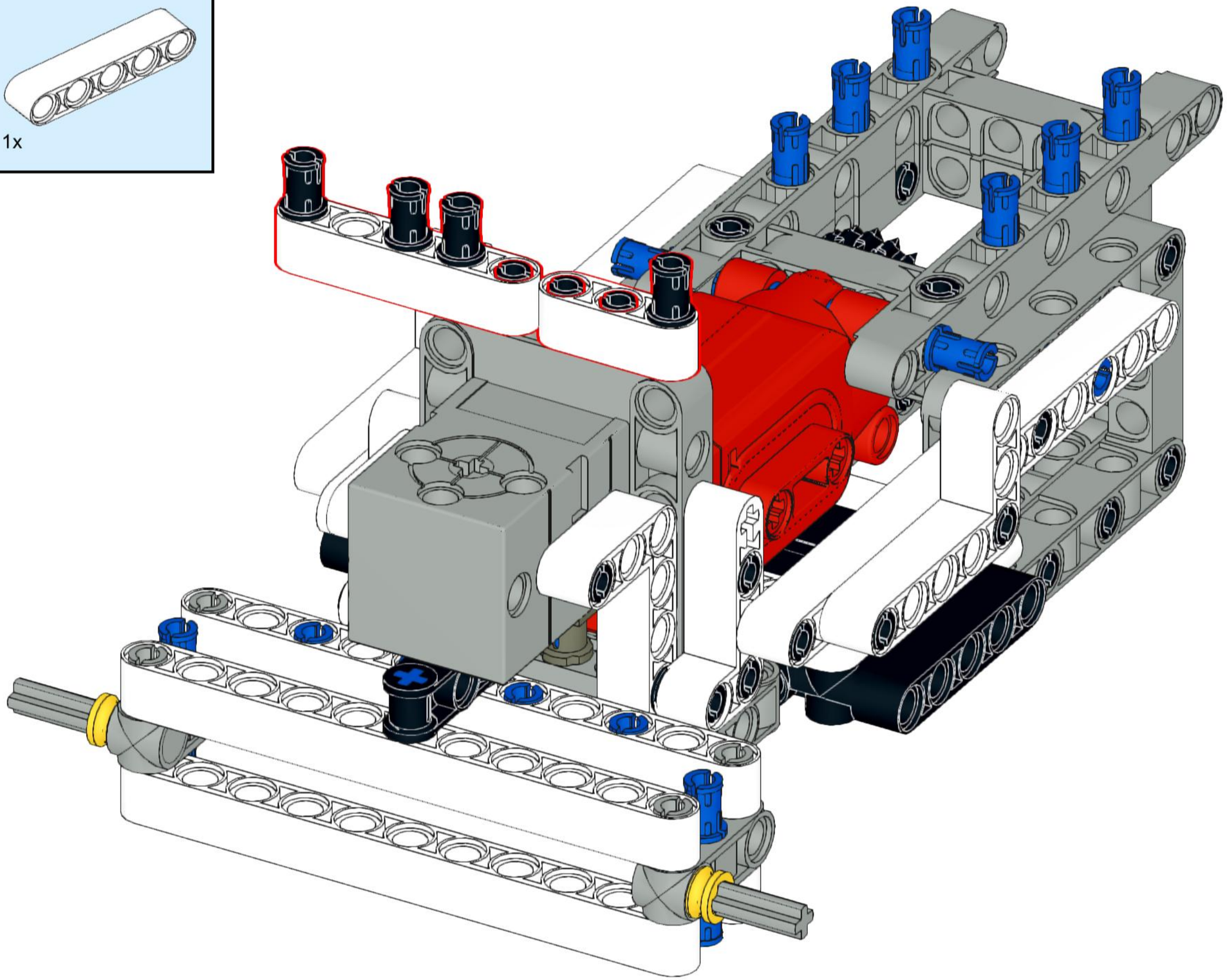

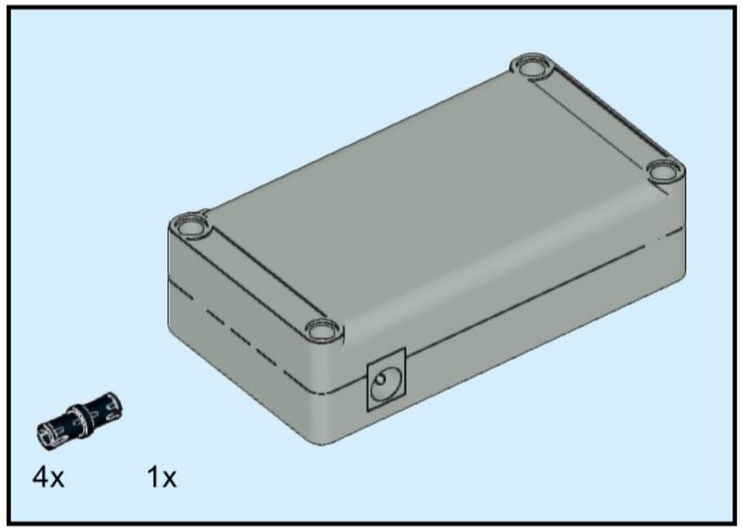
4x
1x

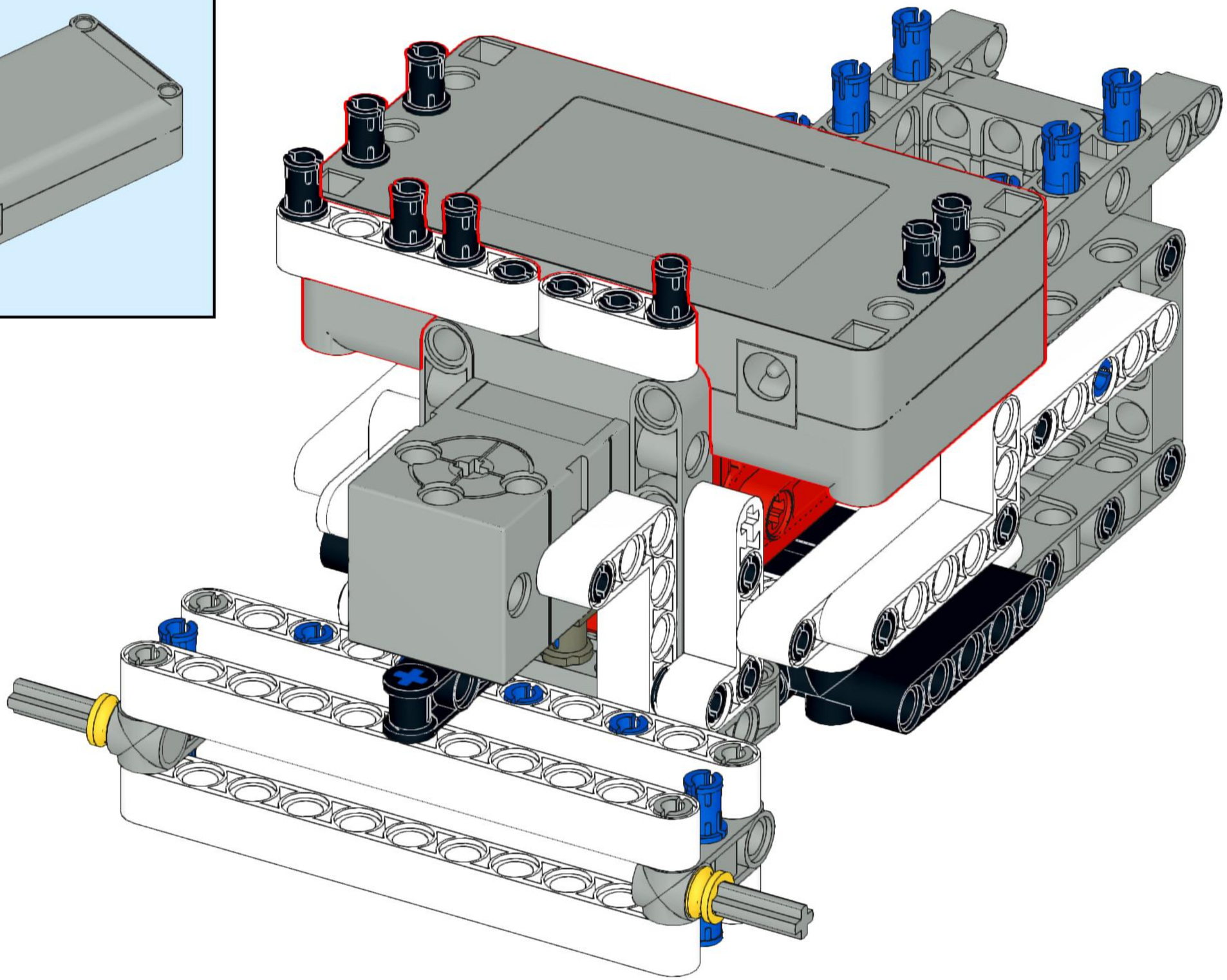

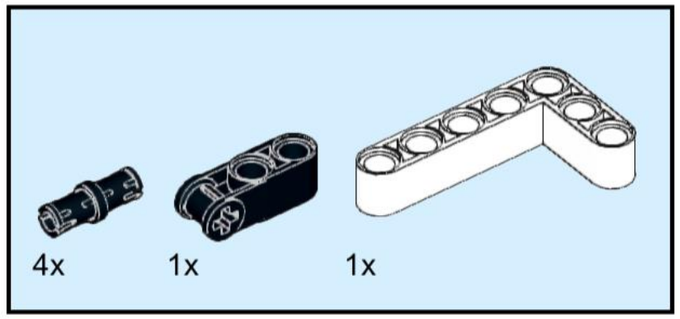
4x
1x
1x

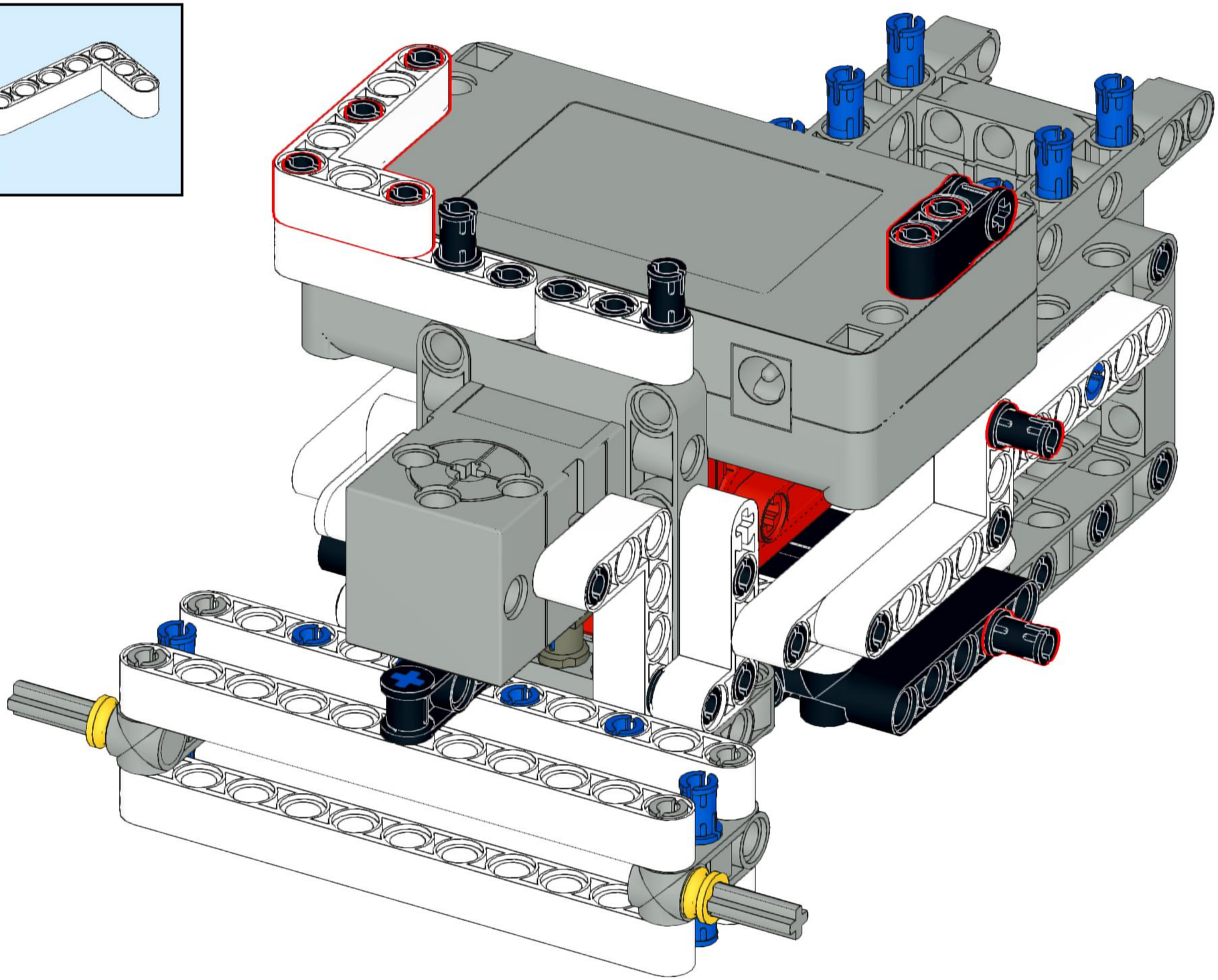

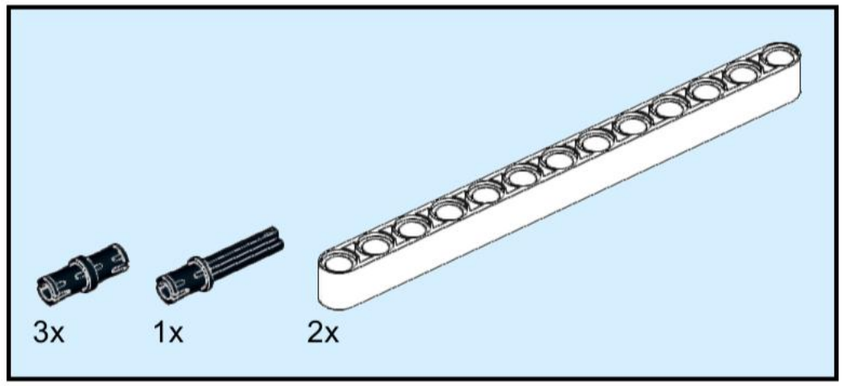
3x
1x
2x

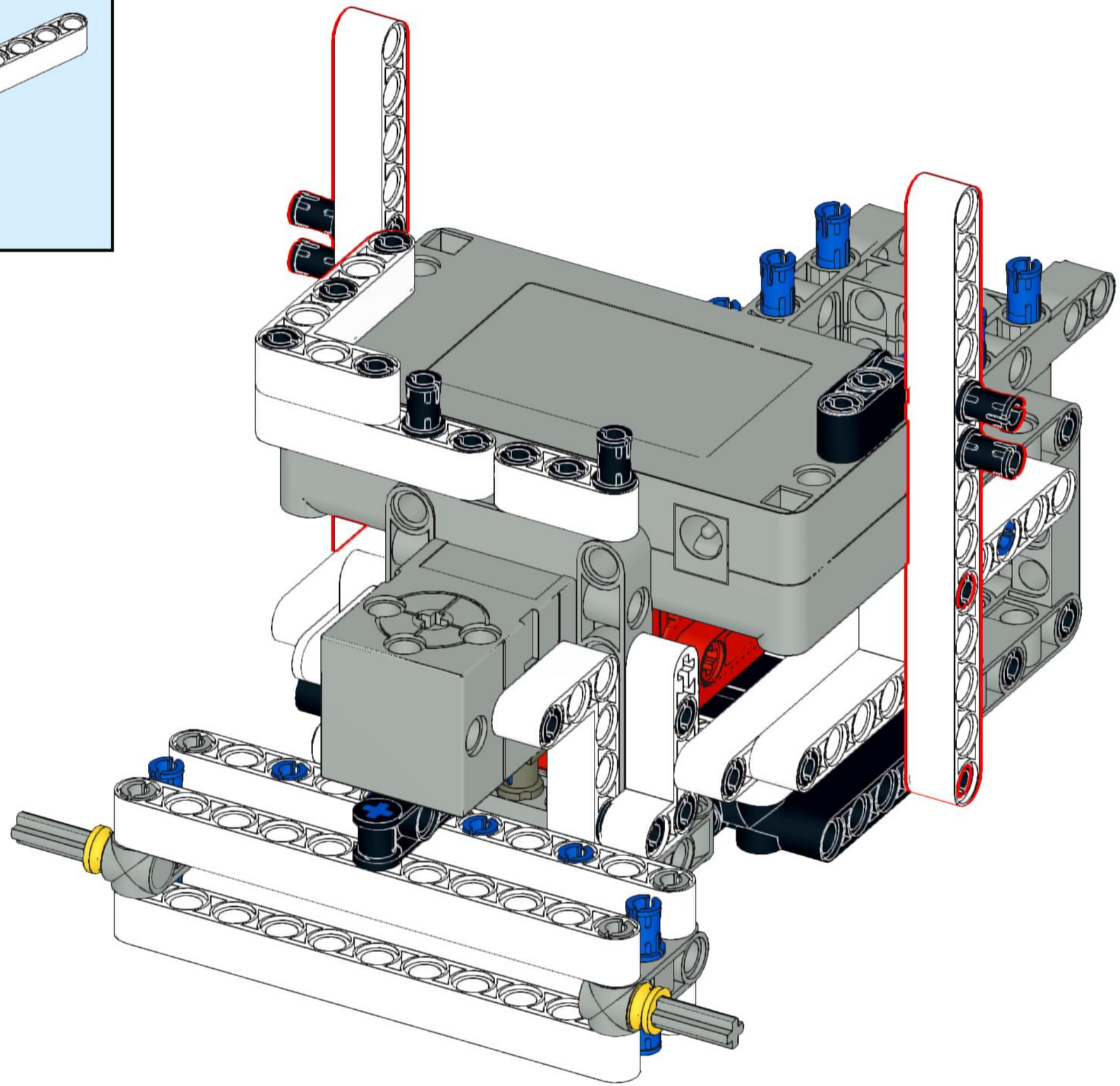

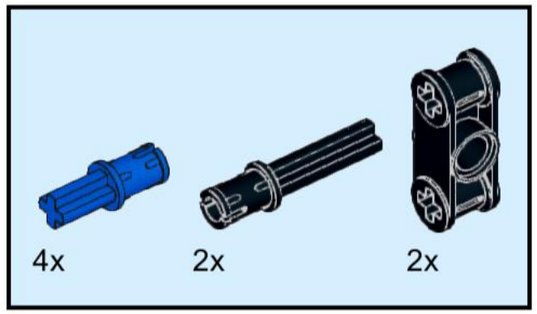
4x
2x
2x

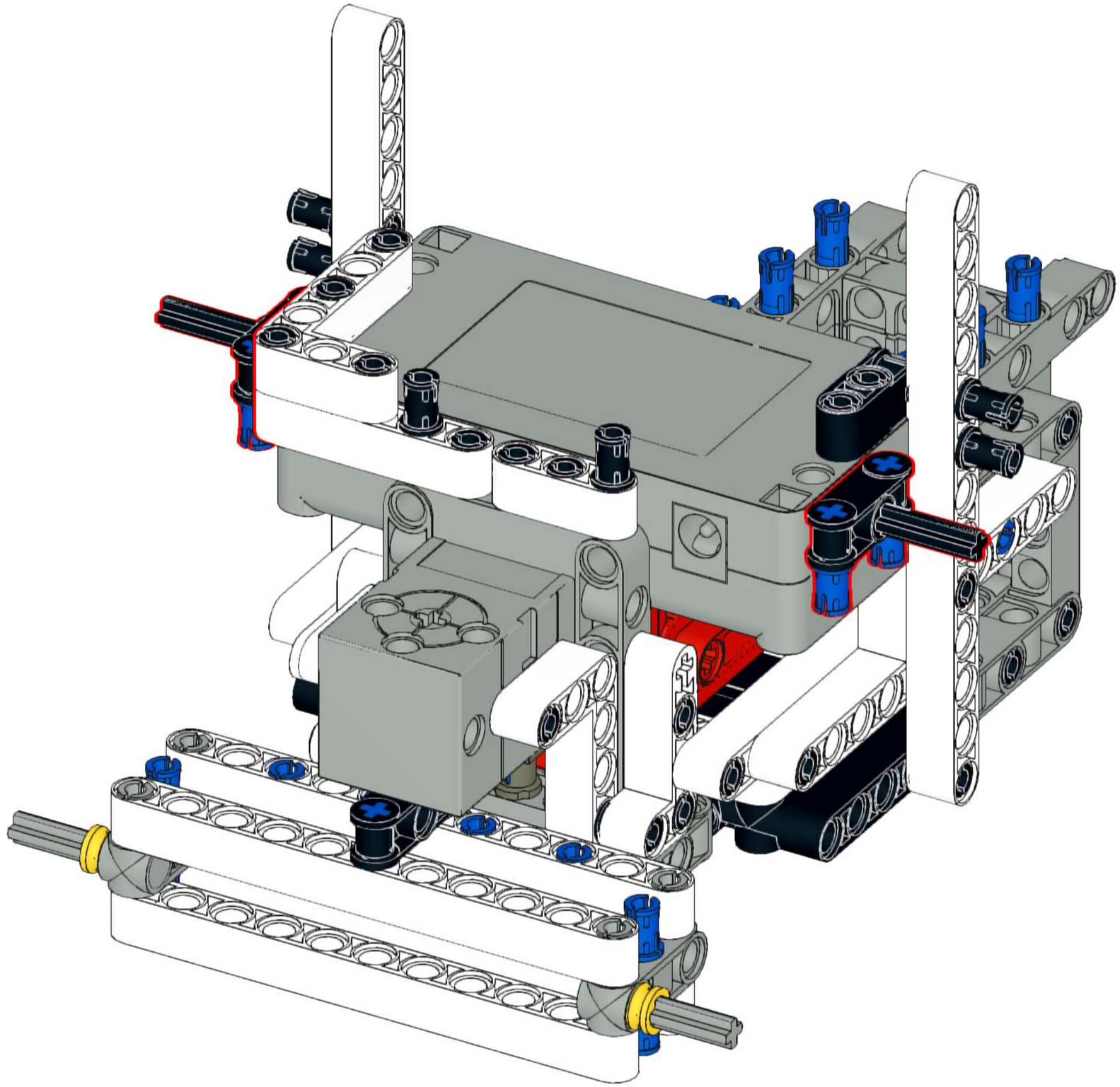

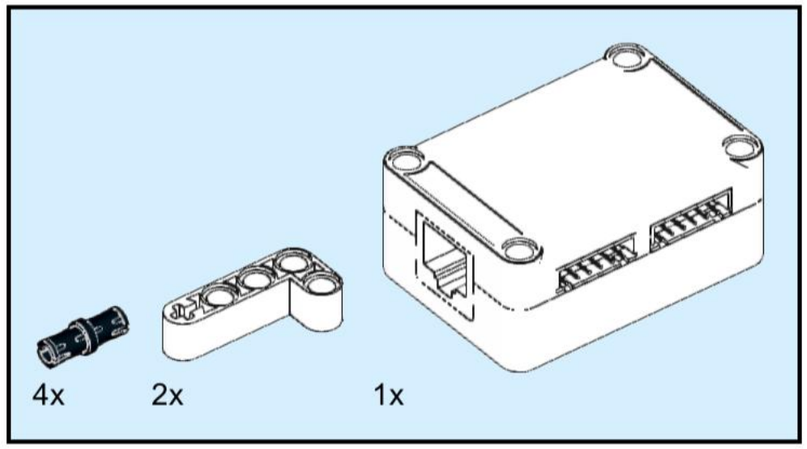
4x
2x
1x

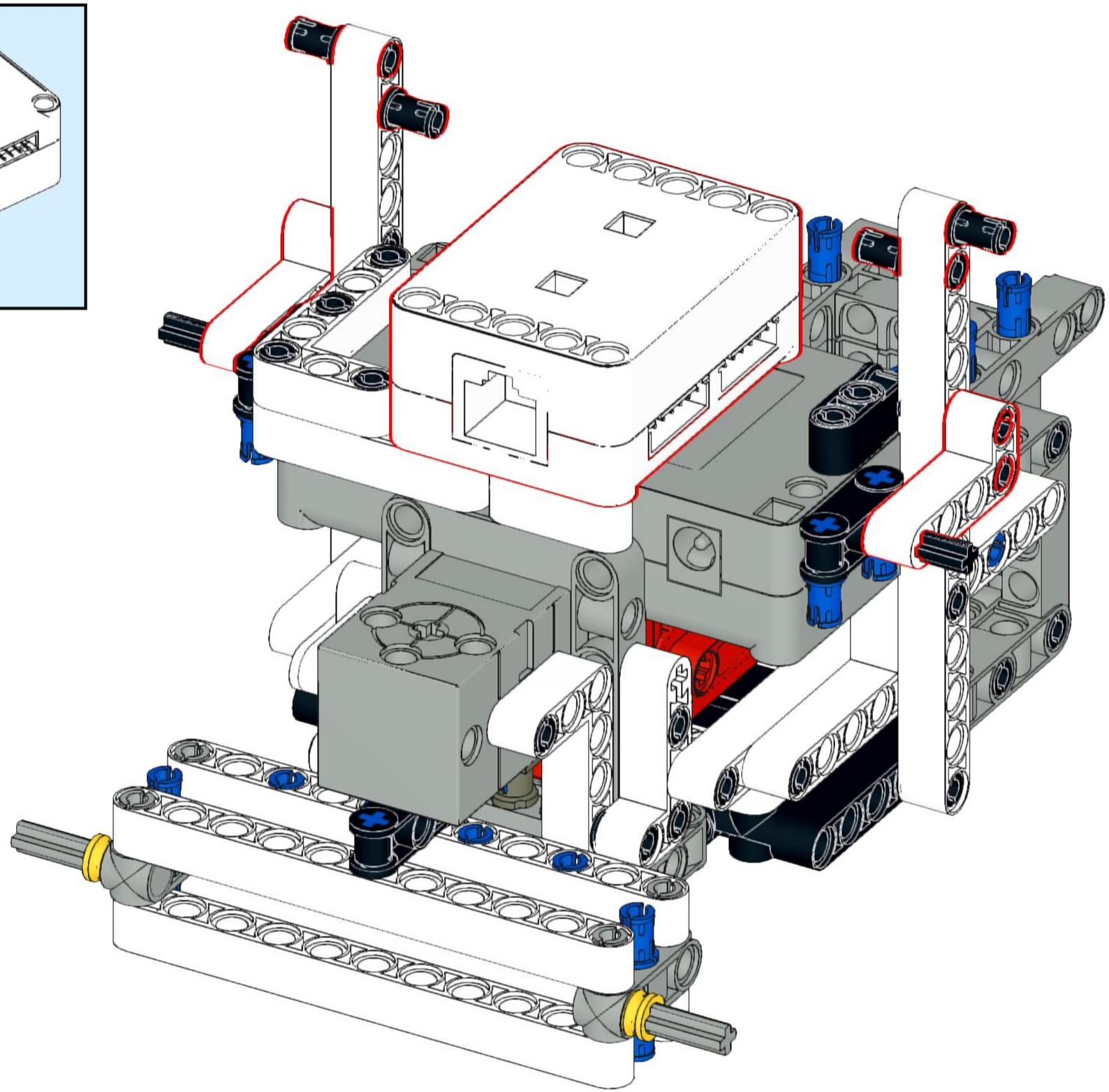

4x

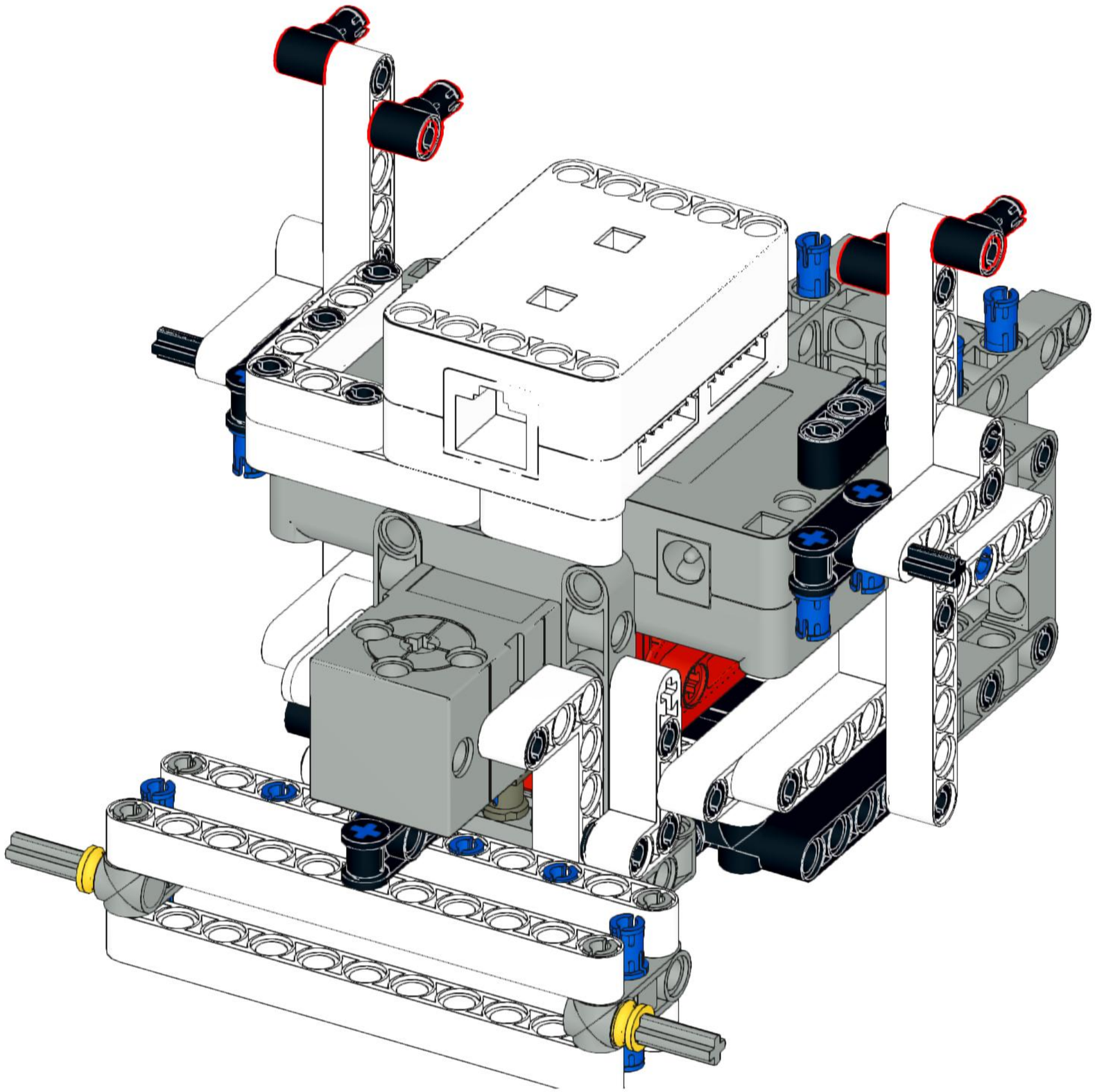

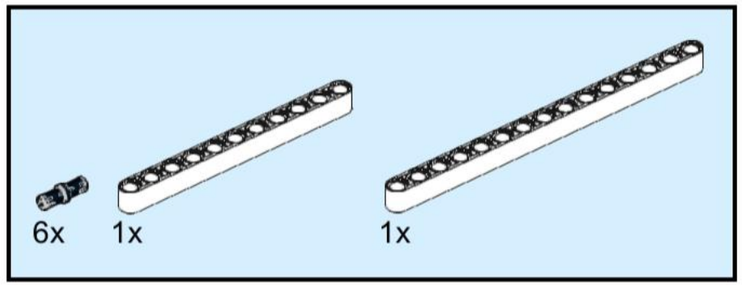
6x
1x
1x

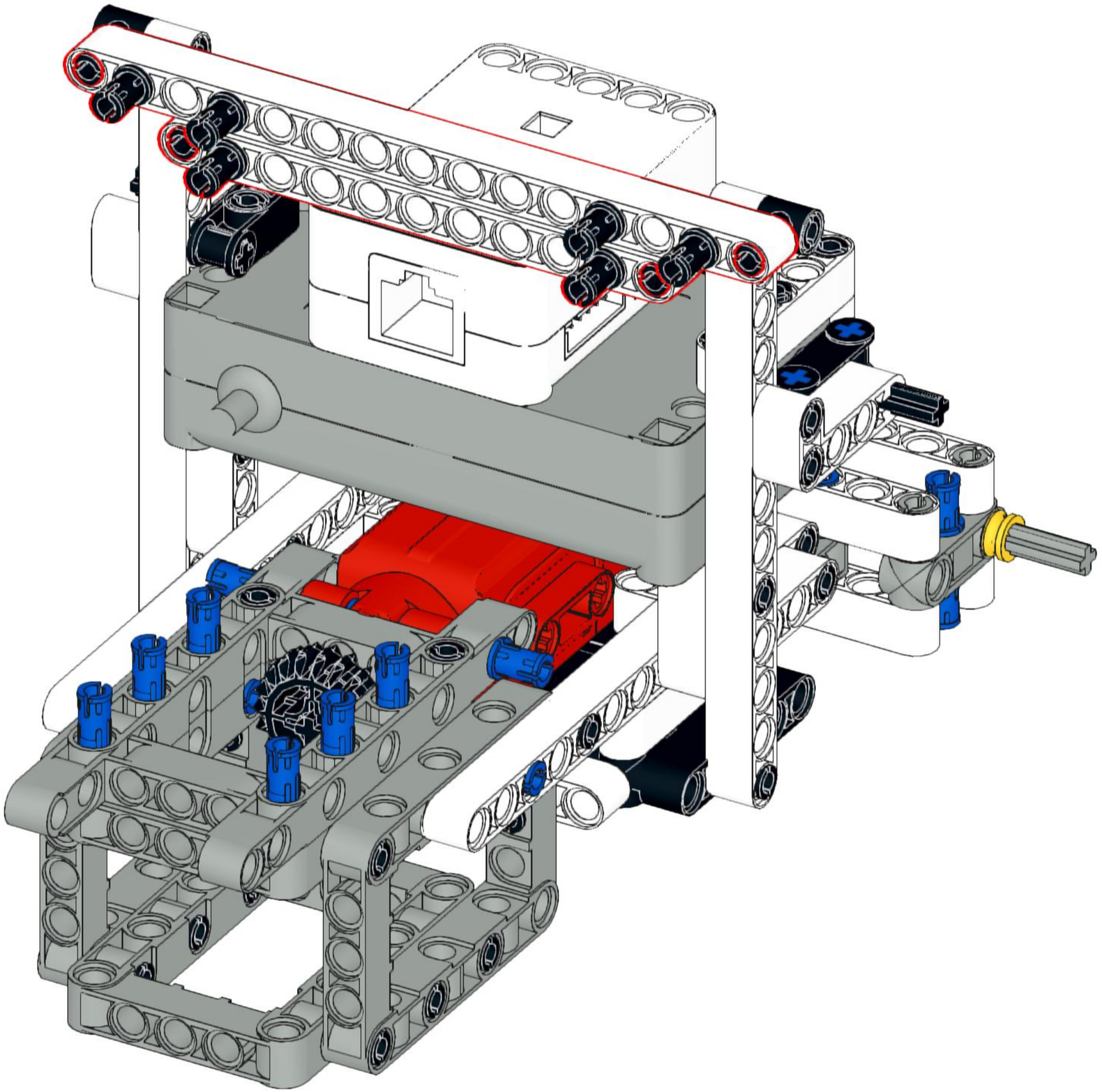

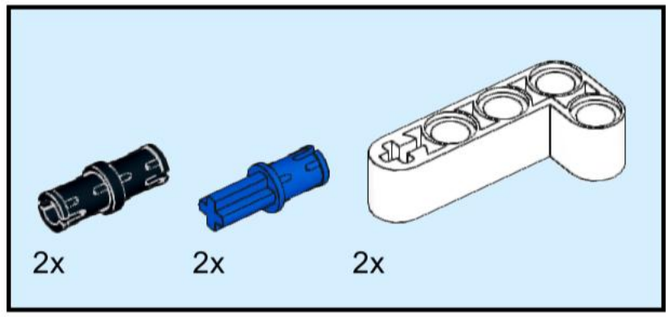
2x
2x
2x

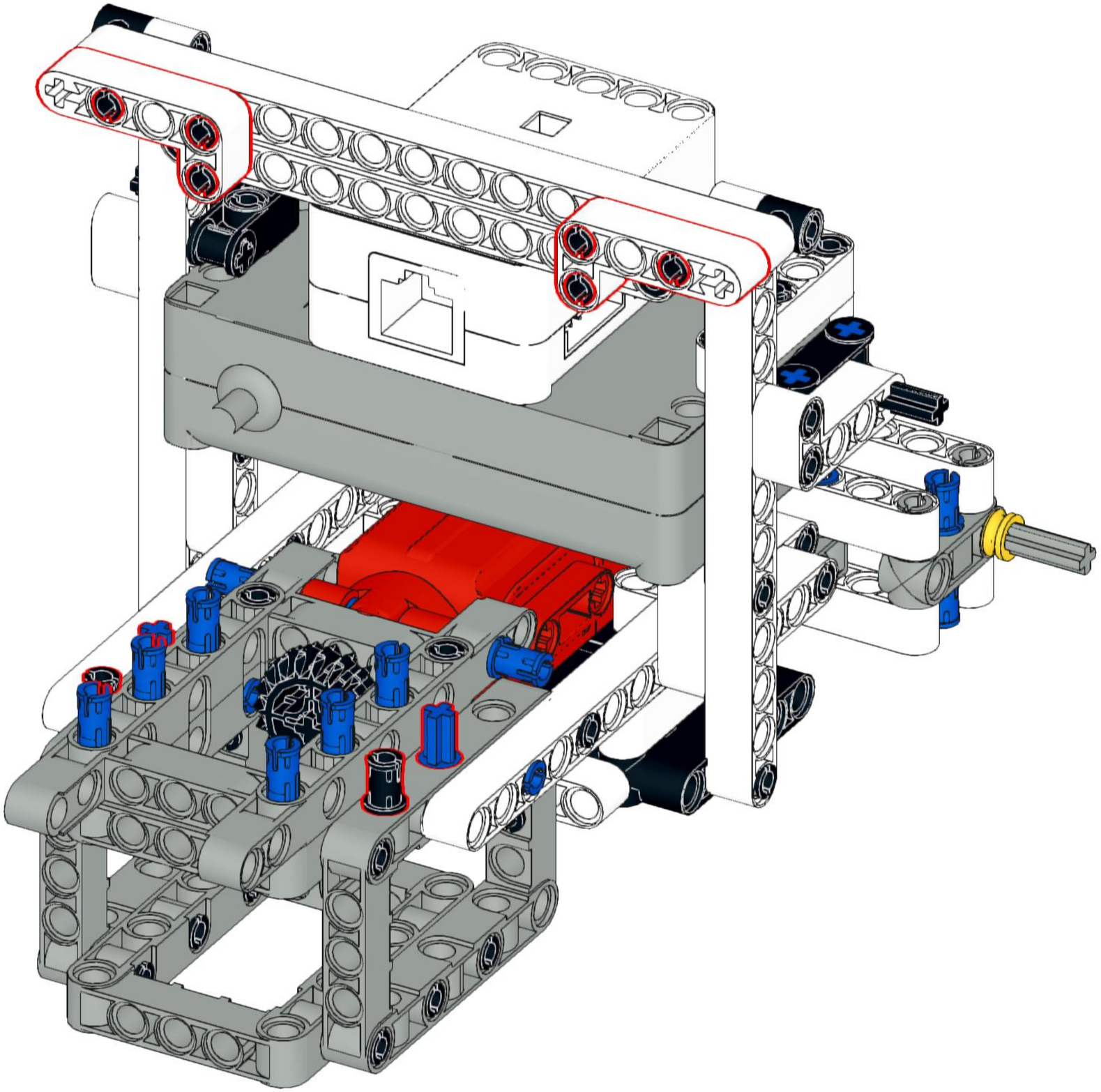

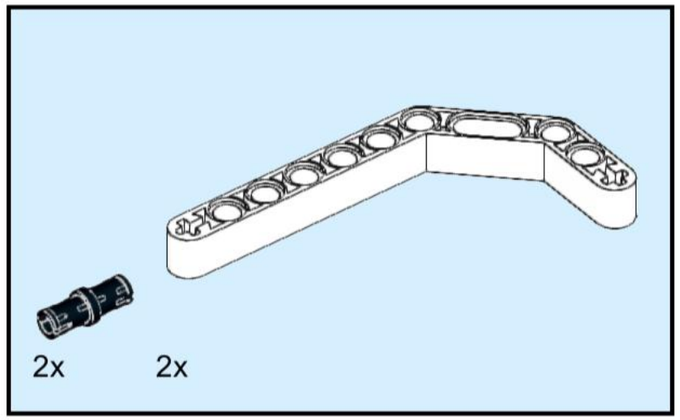
2x
2x

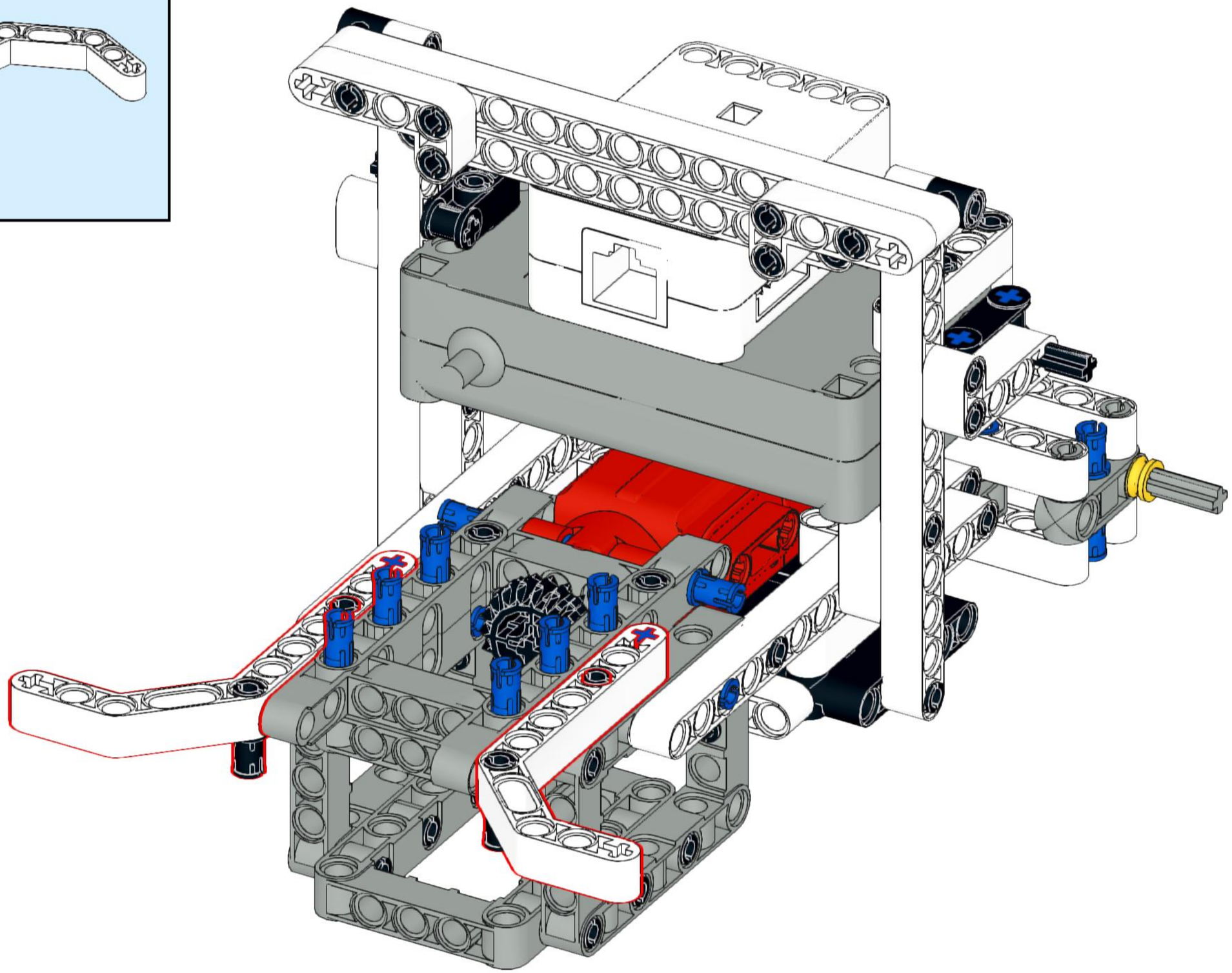

33

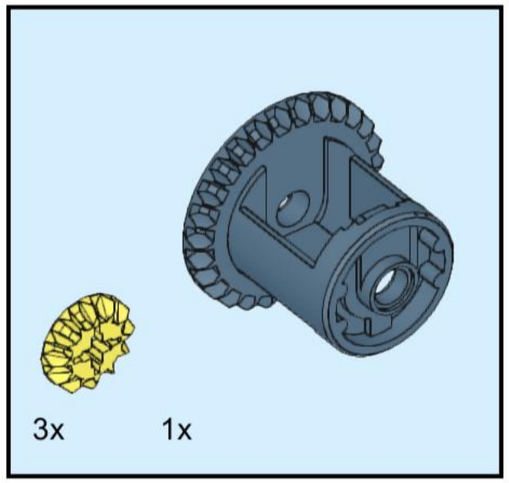

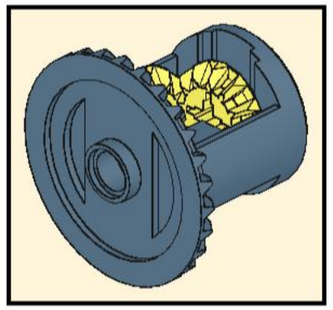

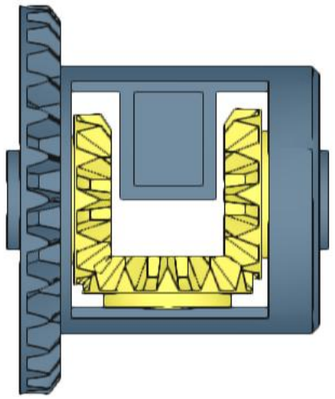

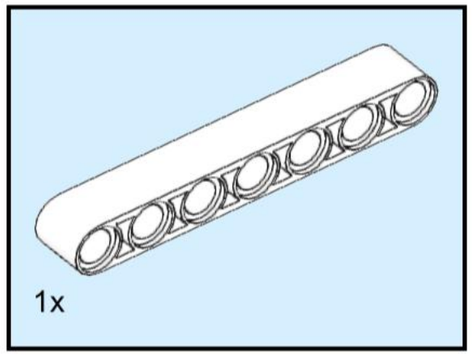
1x

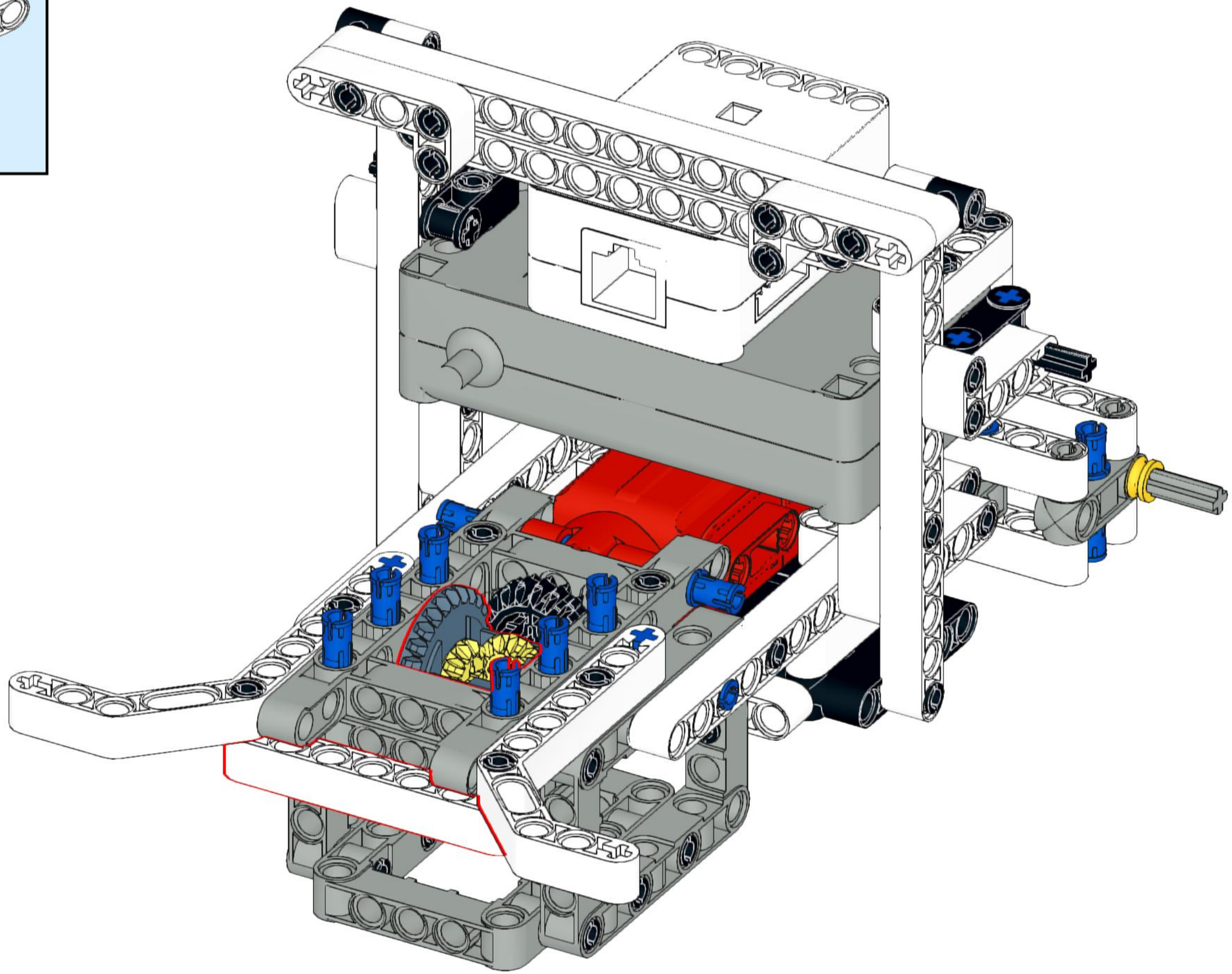

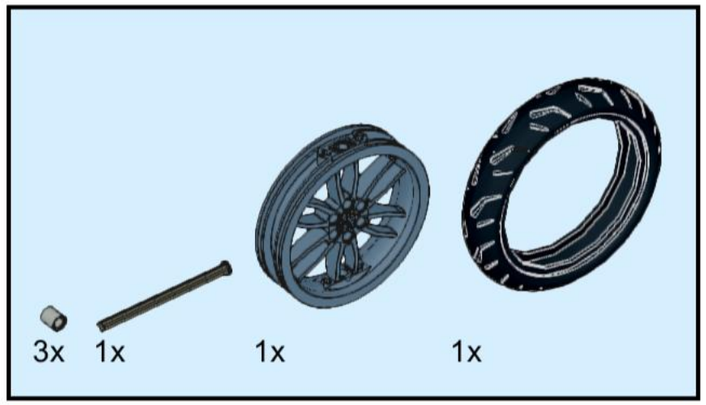
3x
1x
1x
1x

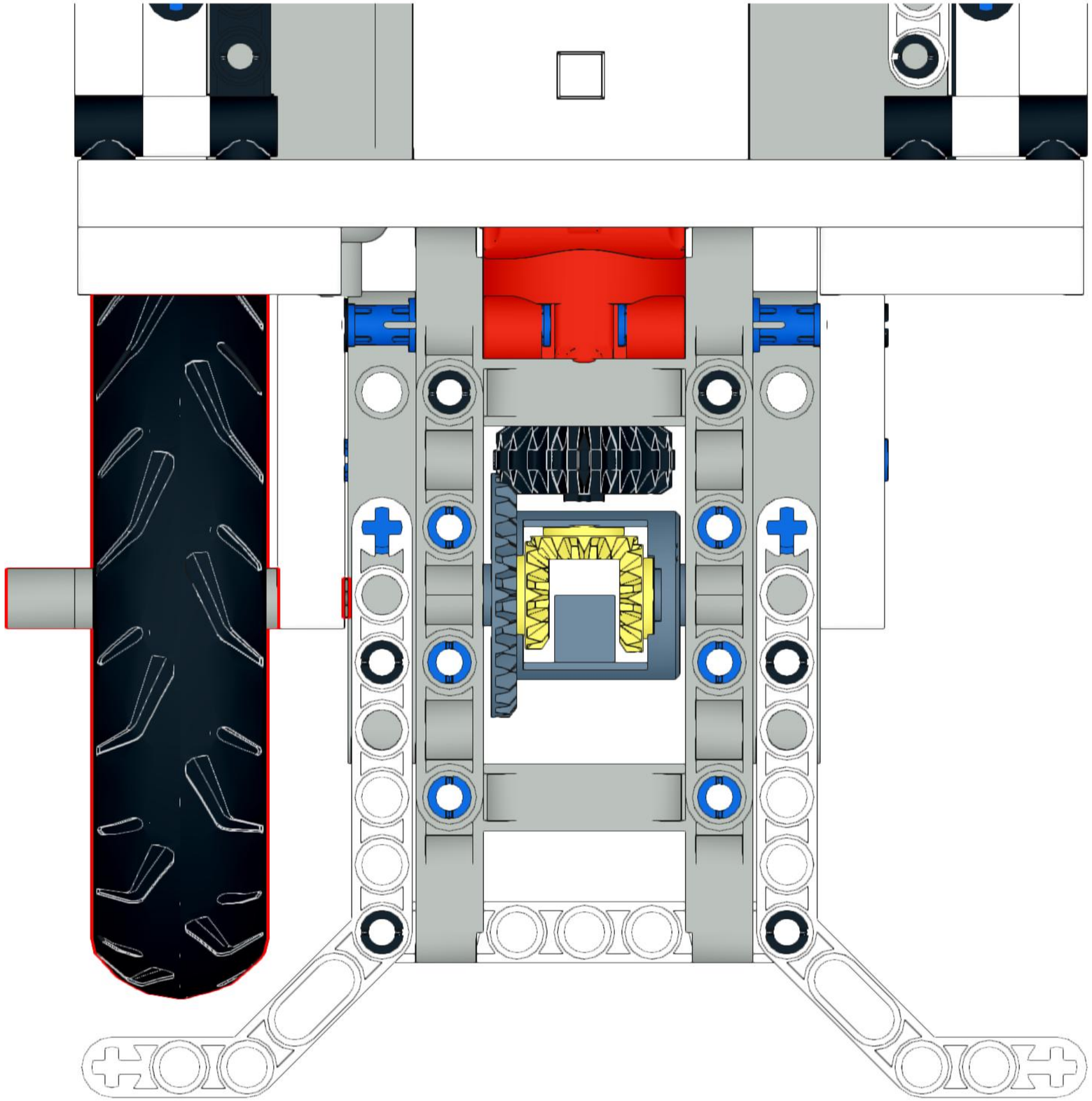

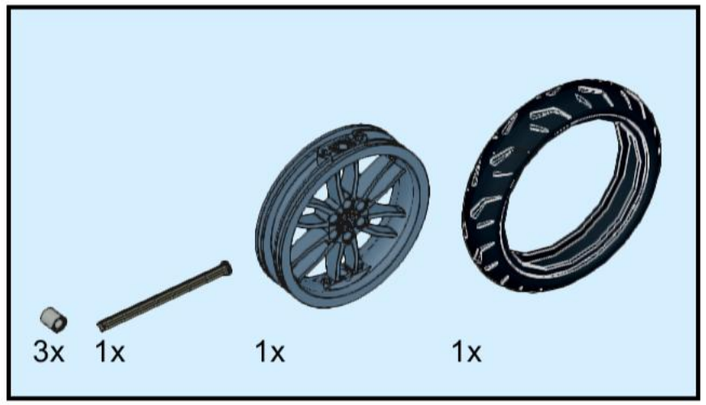
3x
1x
1x
1x

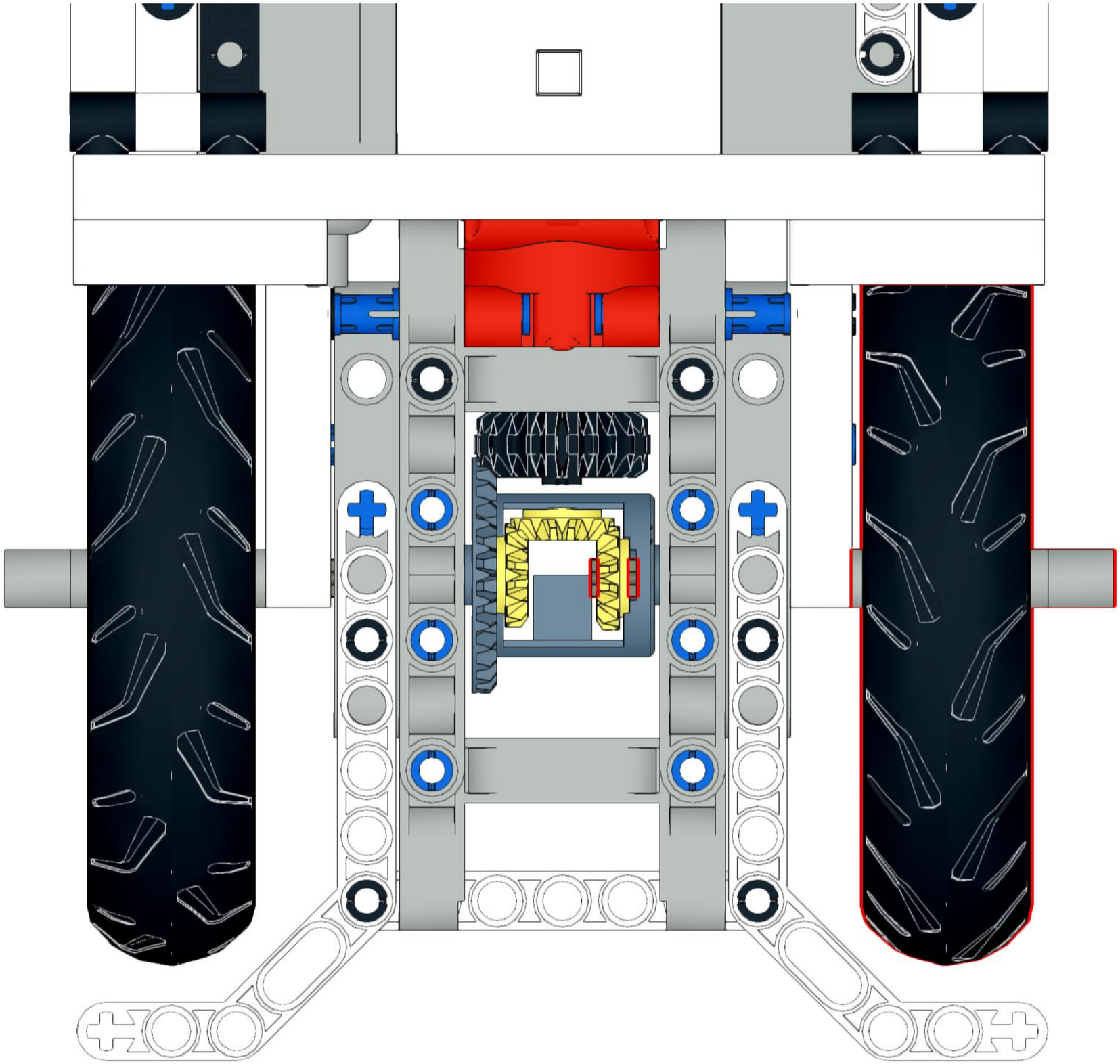

2x

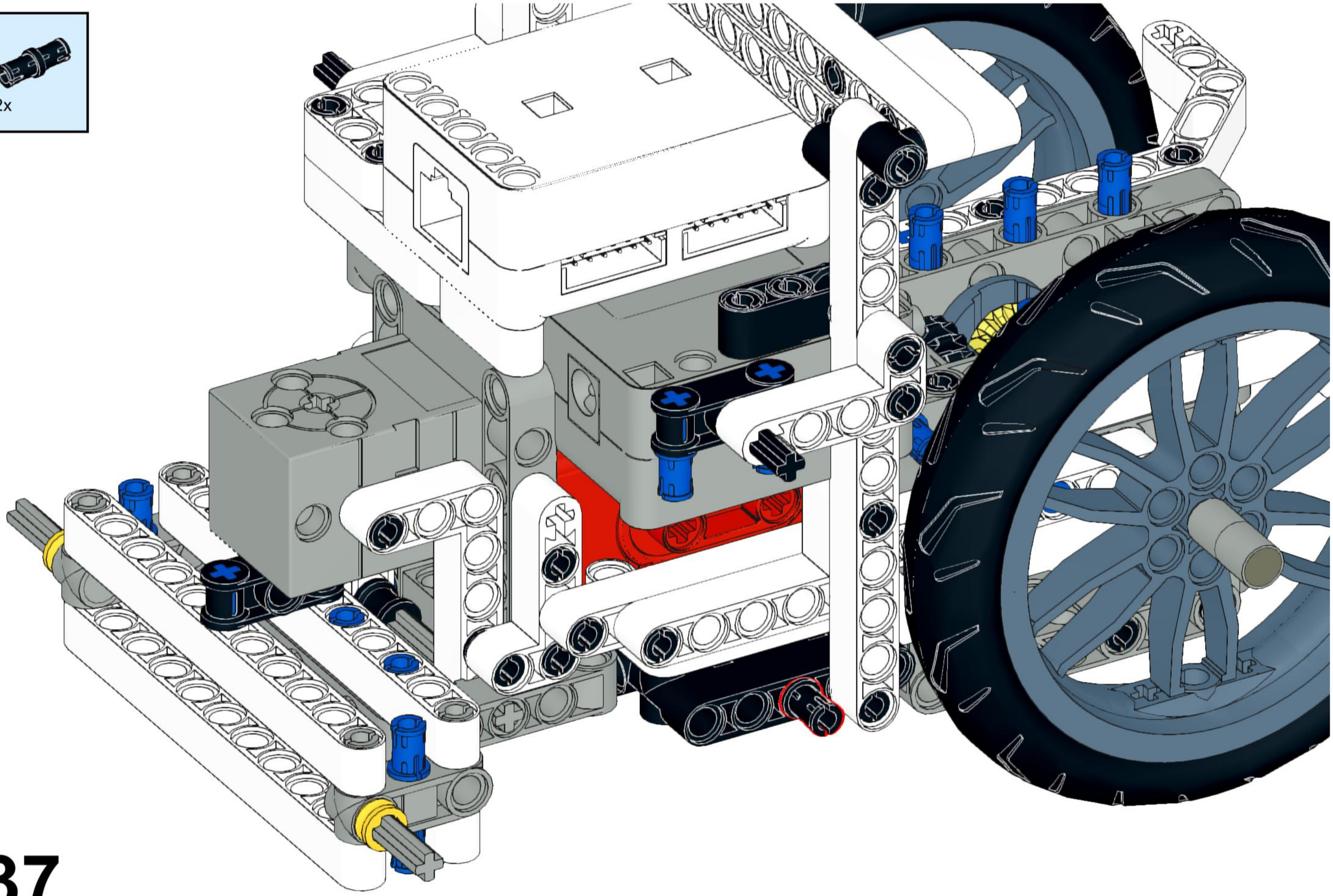

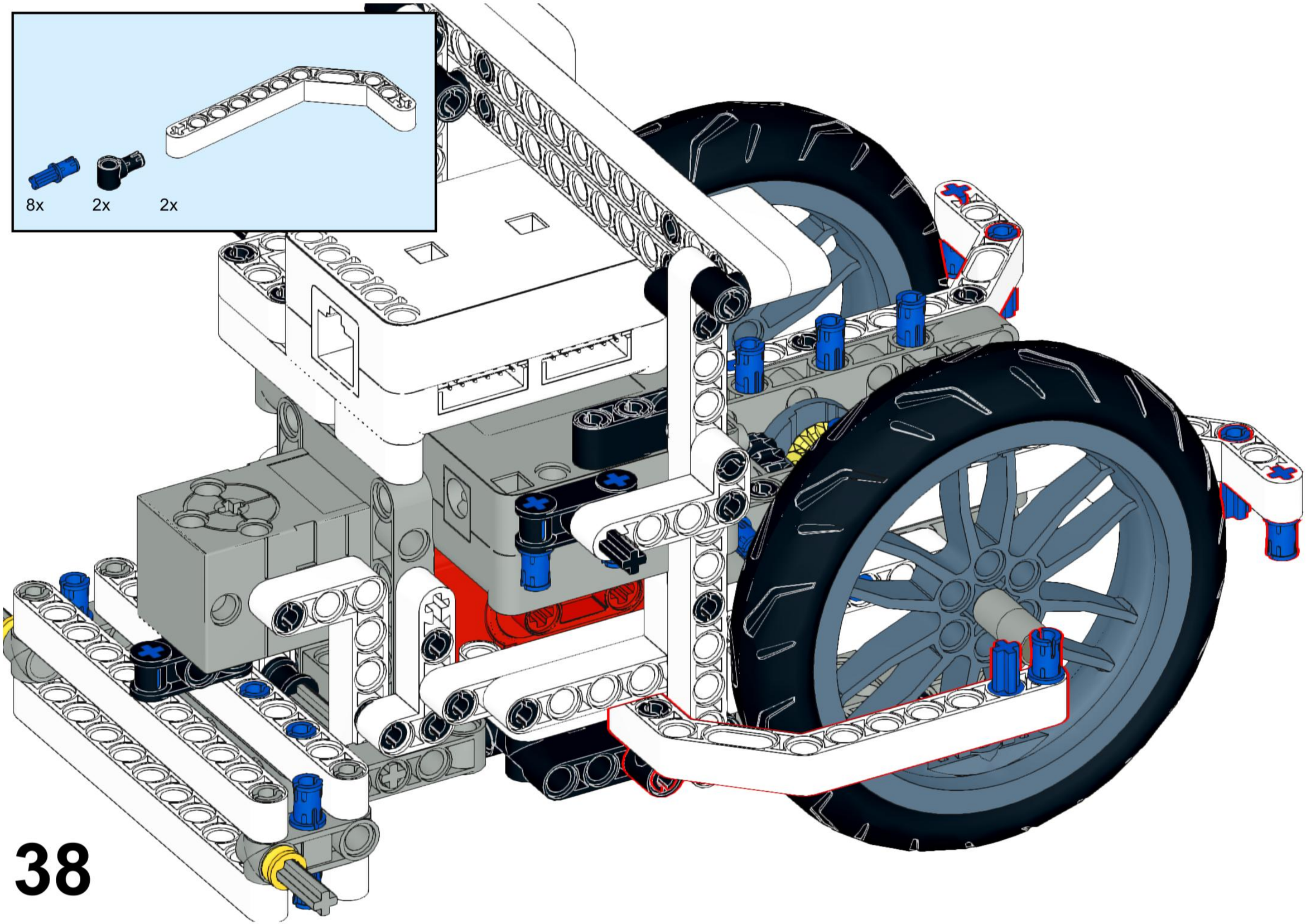
8x
2x
2x

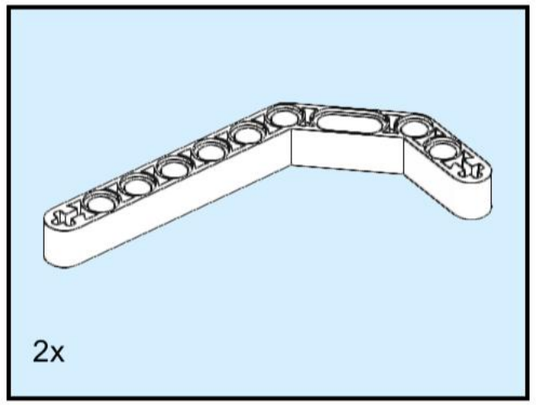
2x

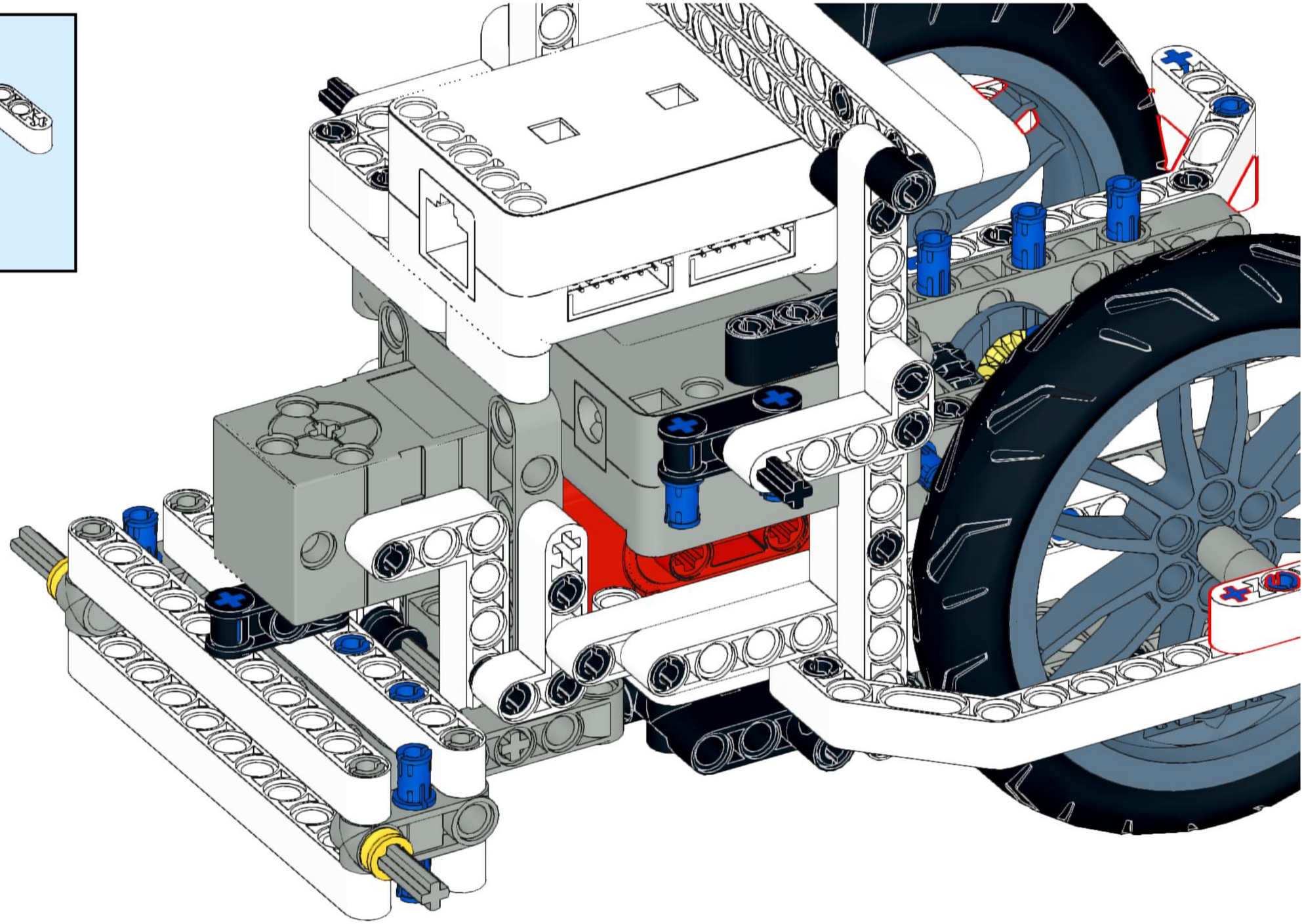

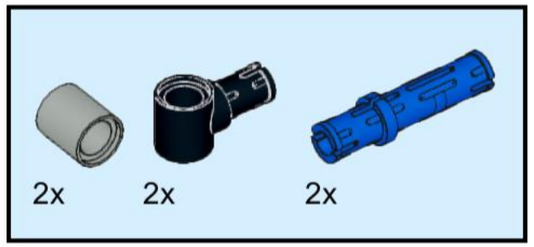
2x
2x
2x

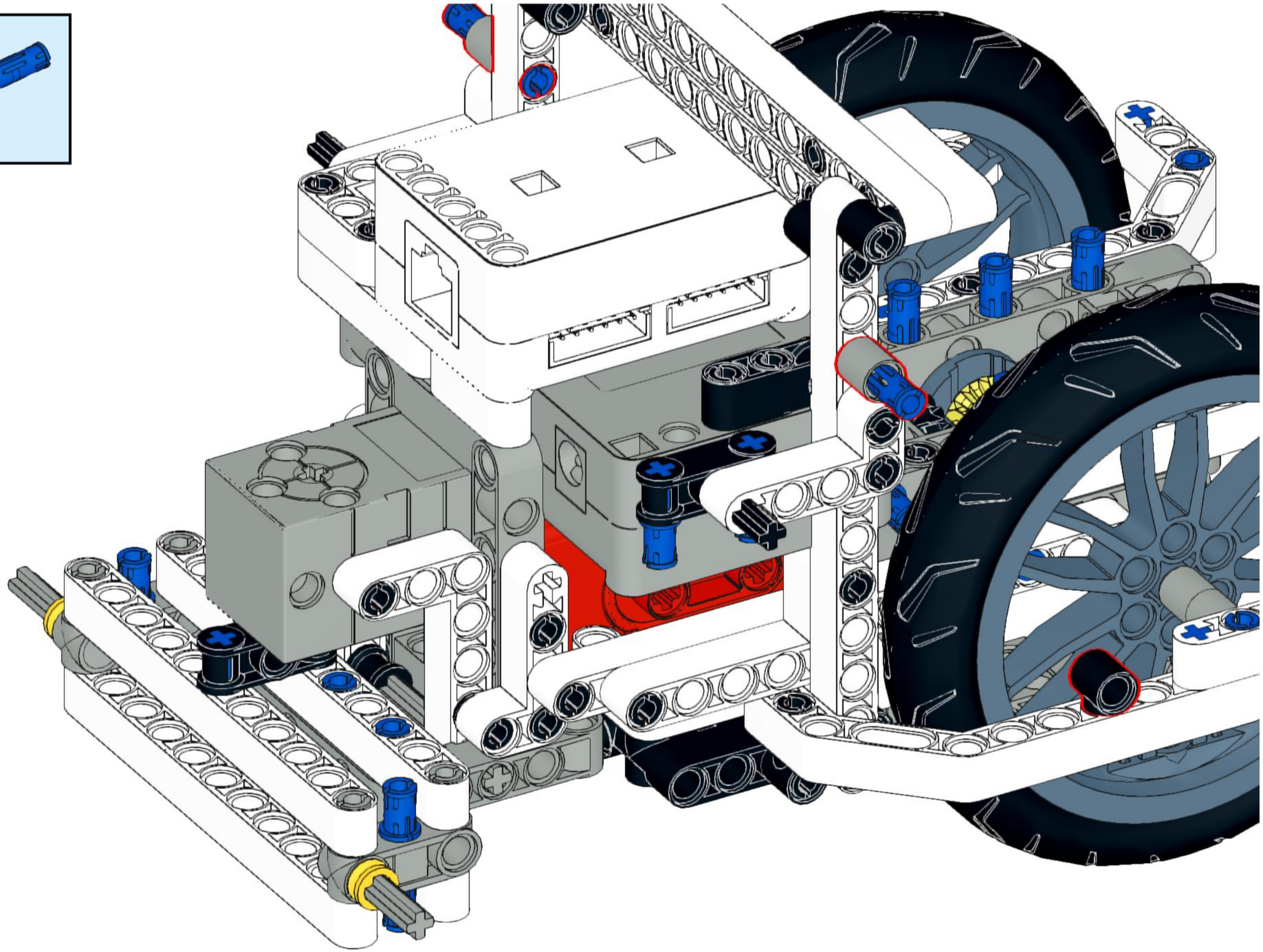

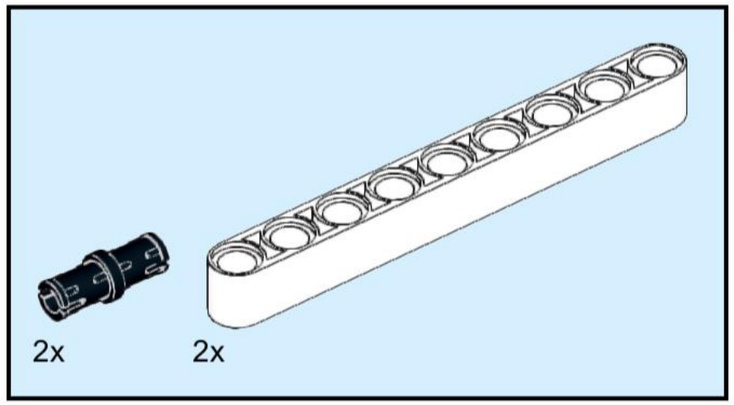
2x
2x

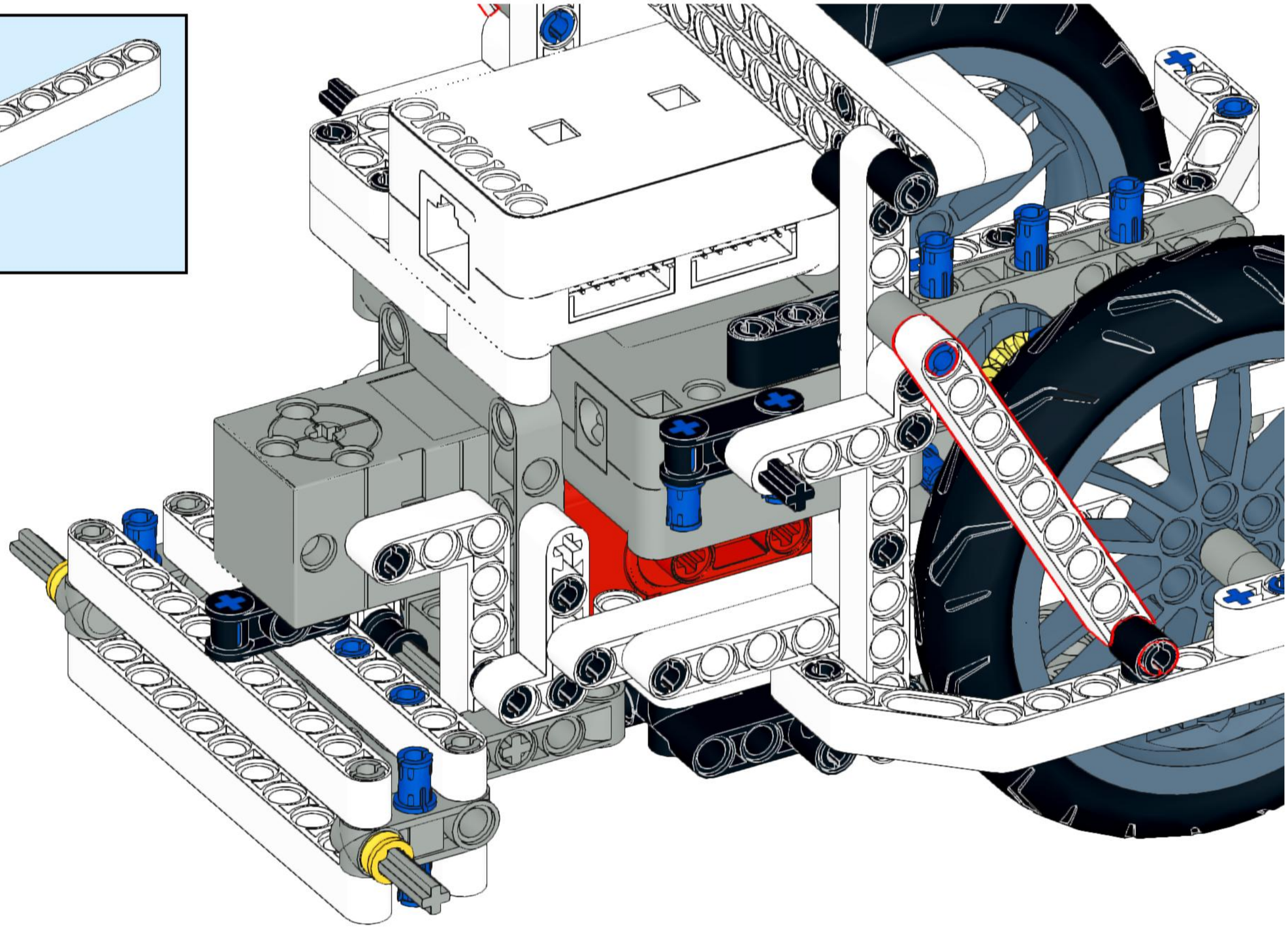

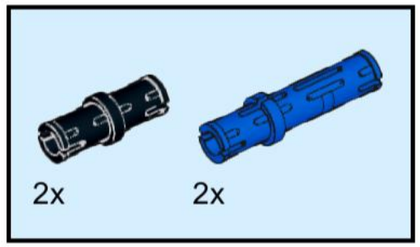
2x
2x

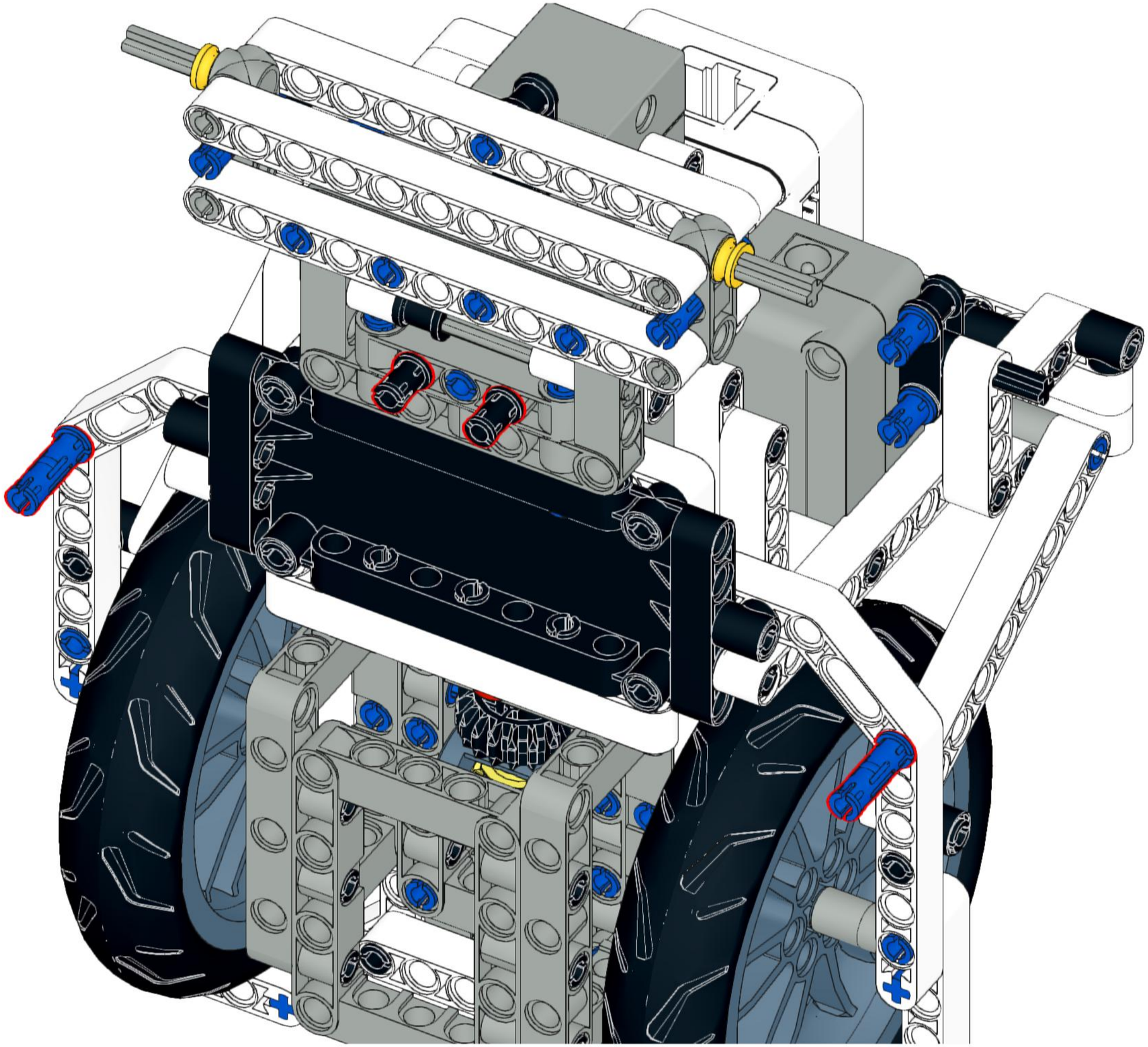

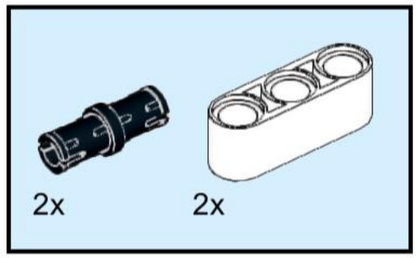
2x
2x

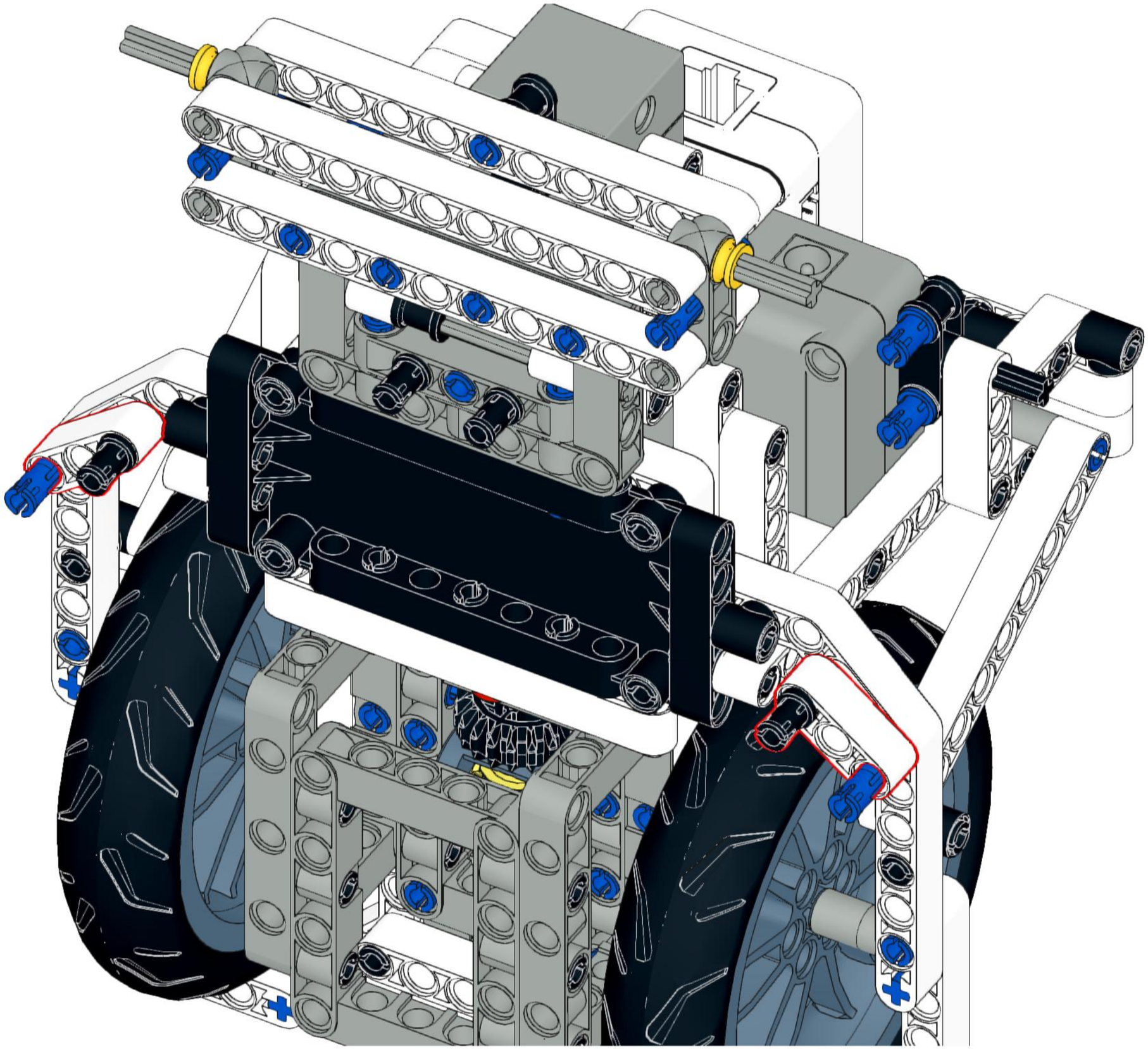

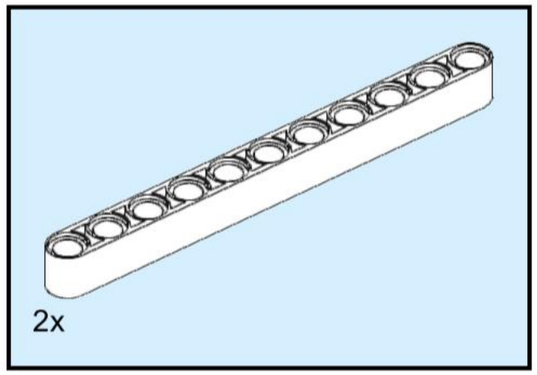
2x

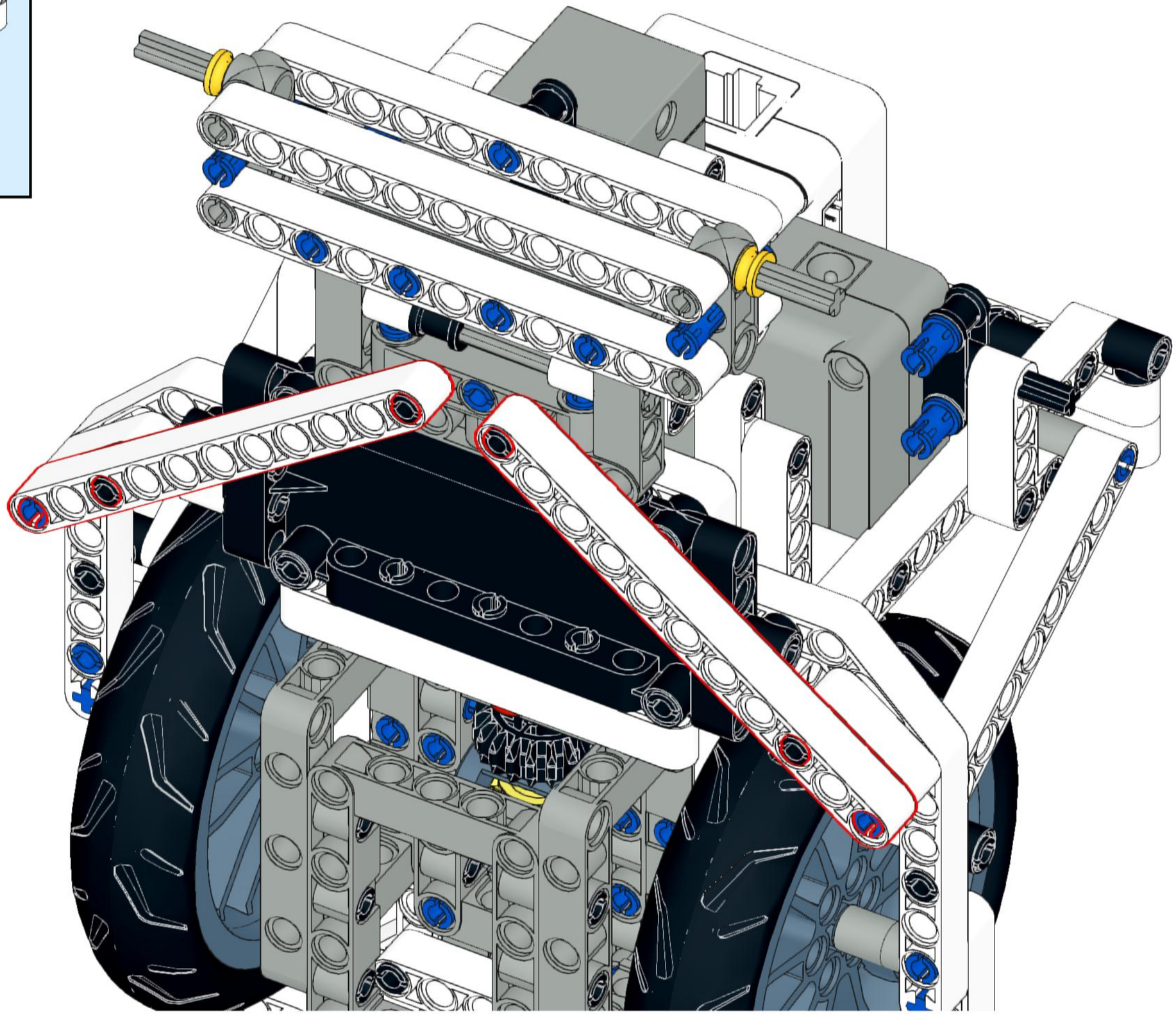

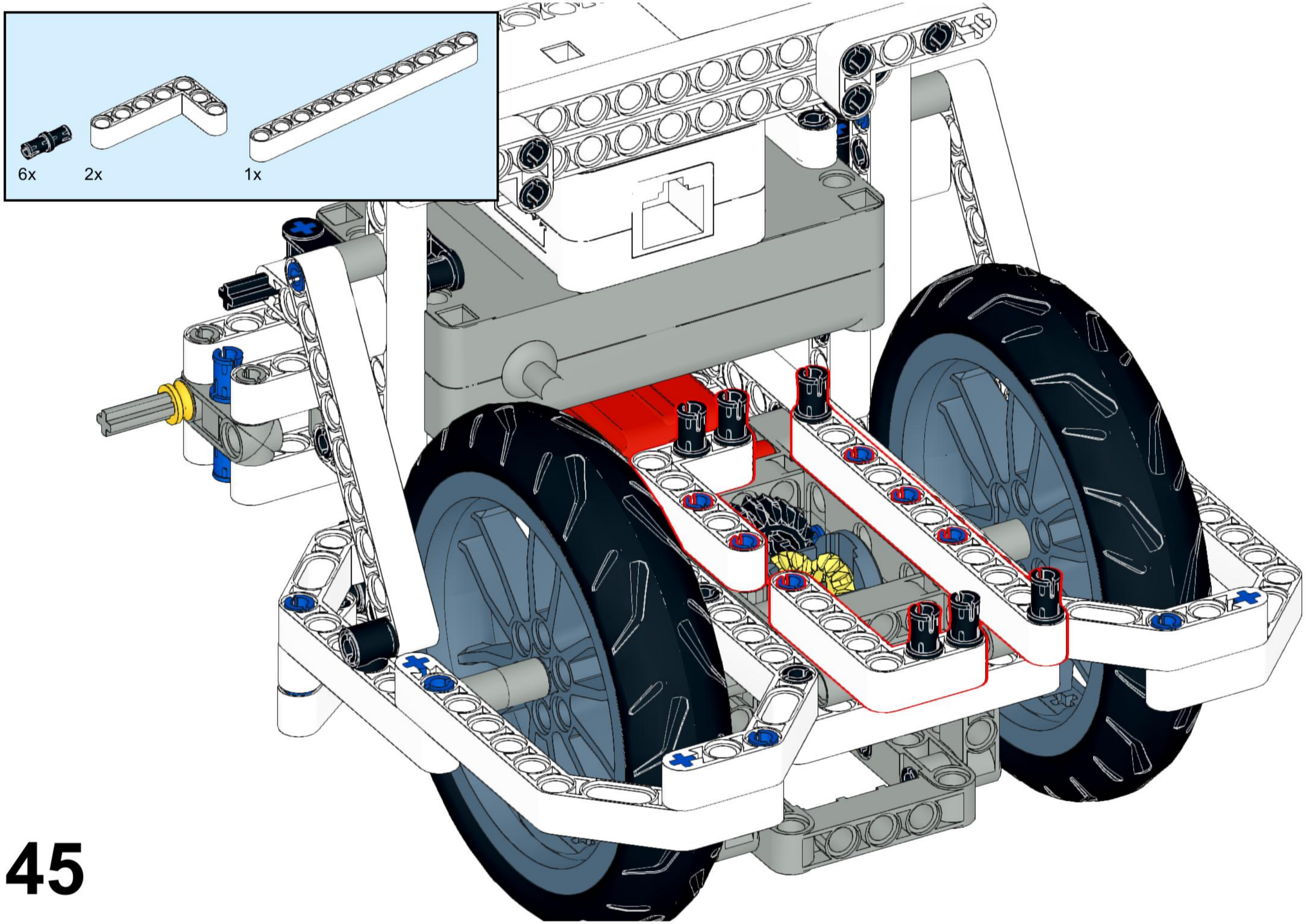
6x
2x
1x

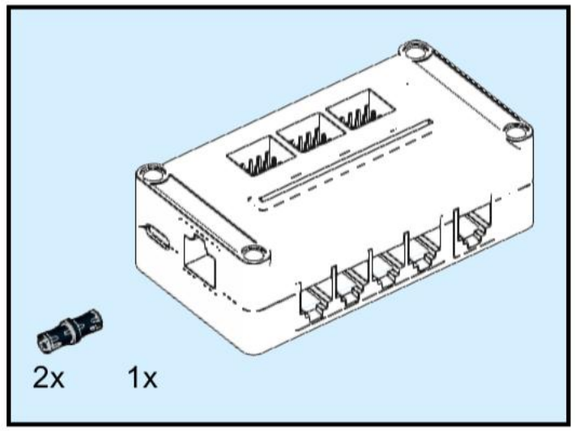
2x
1x

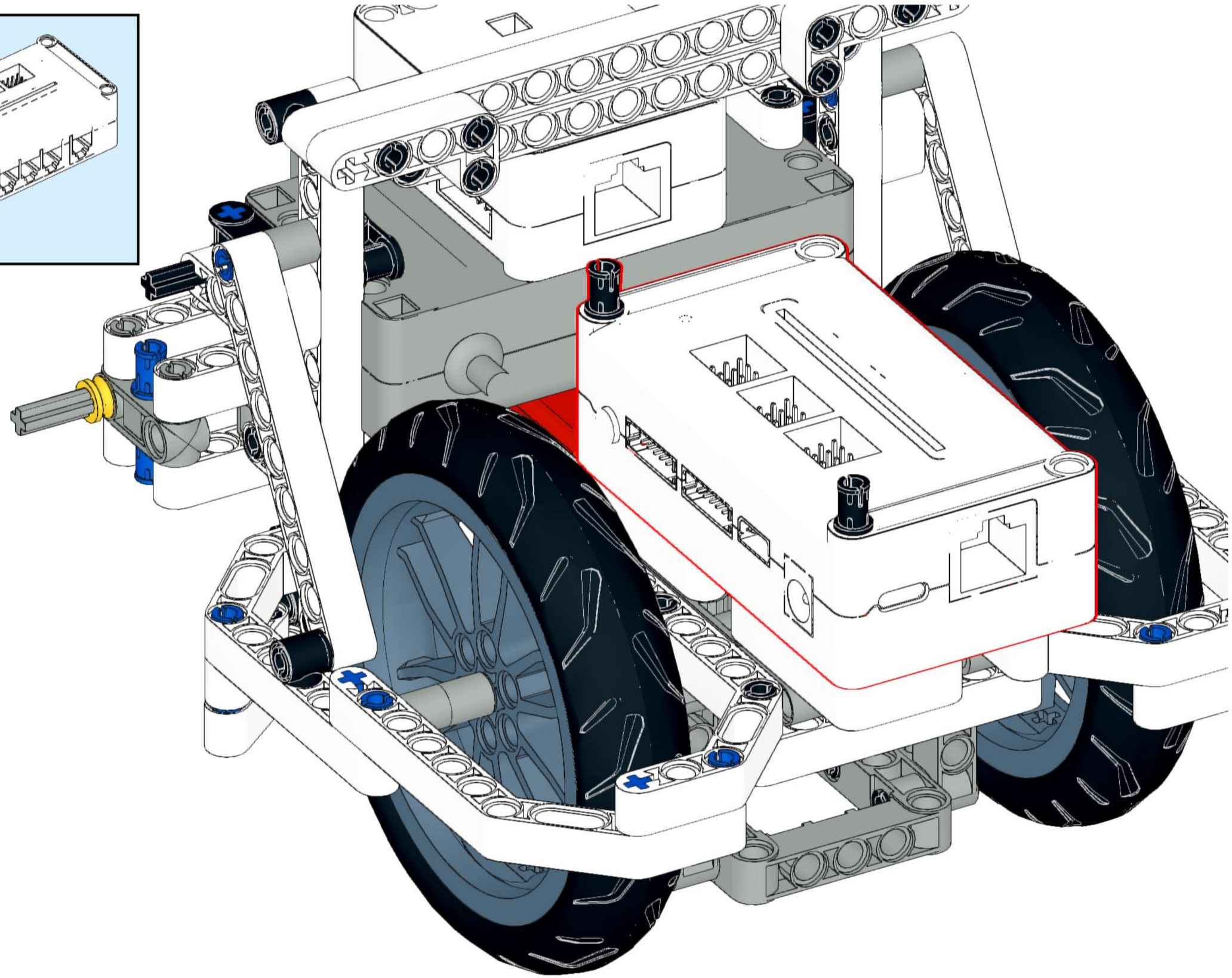

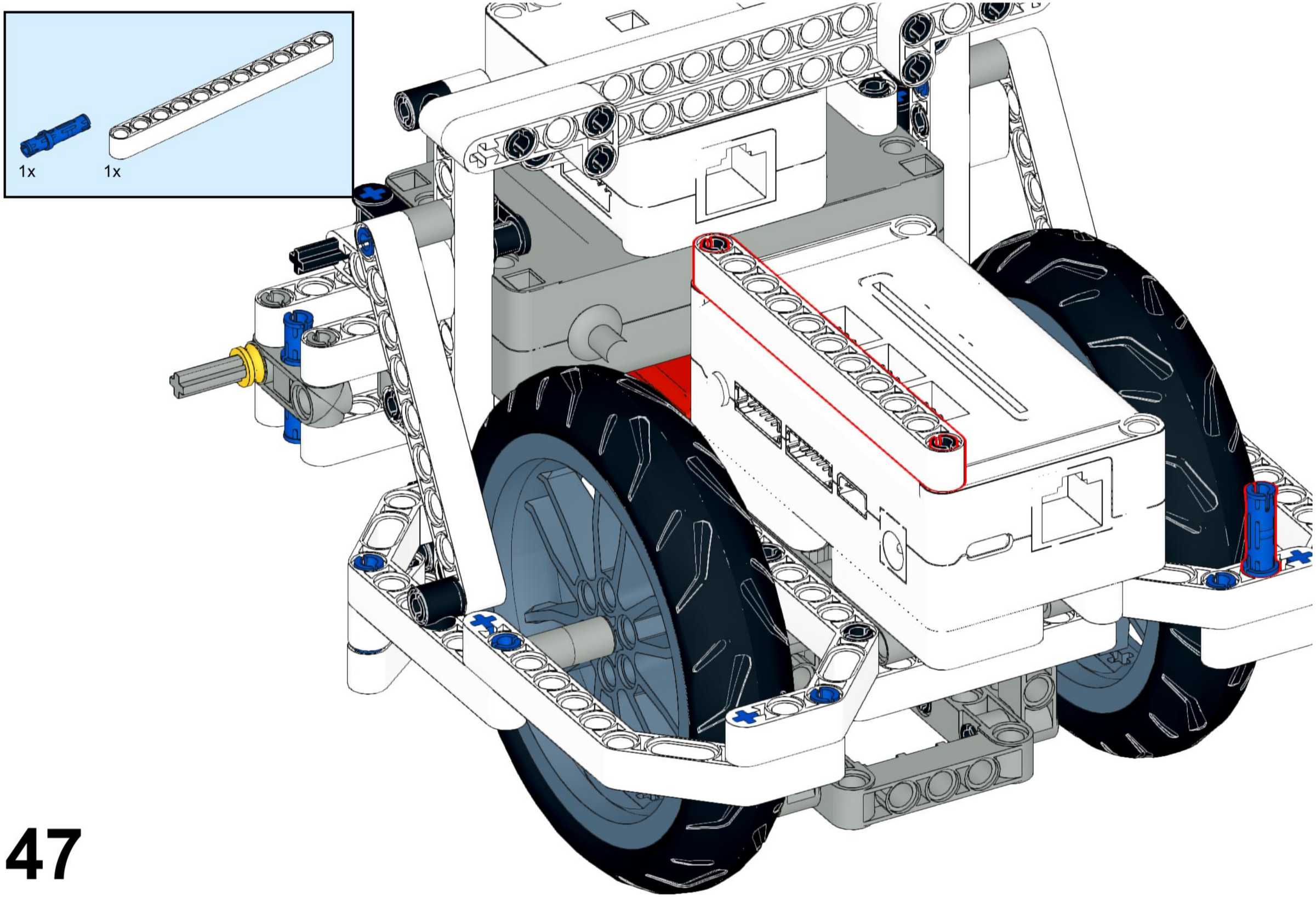
1x
1x

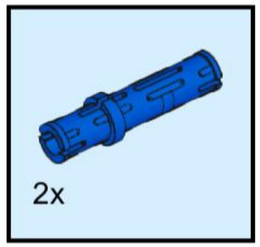
2x

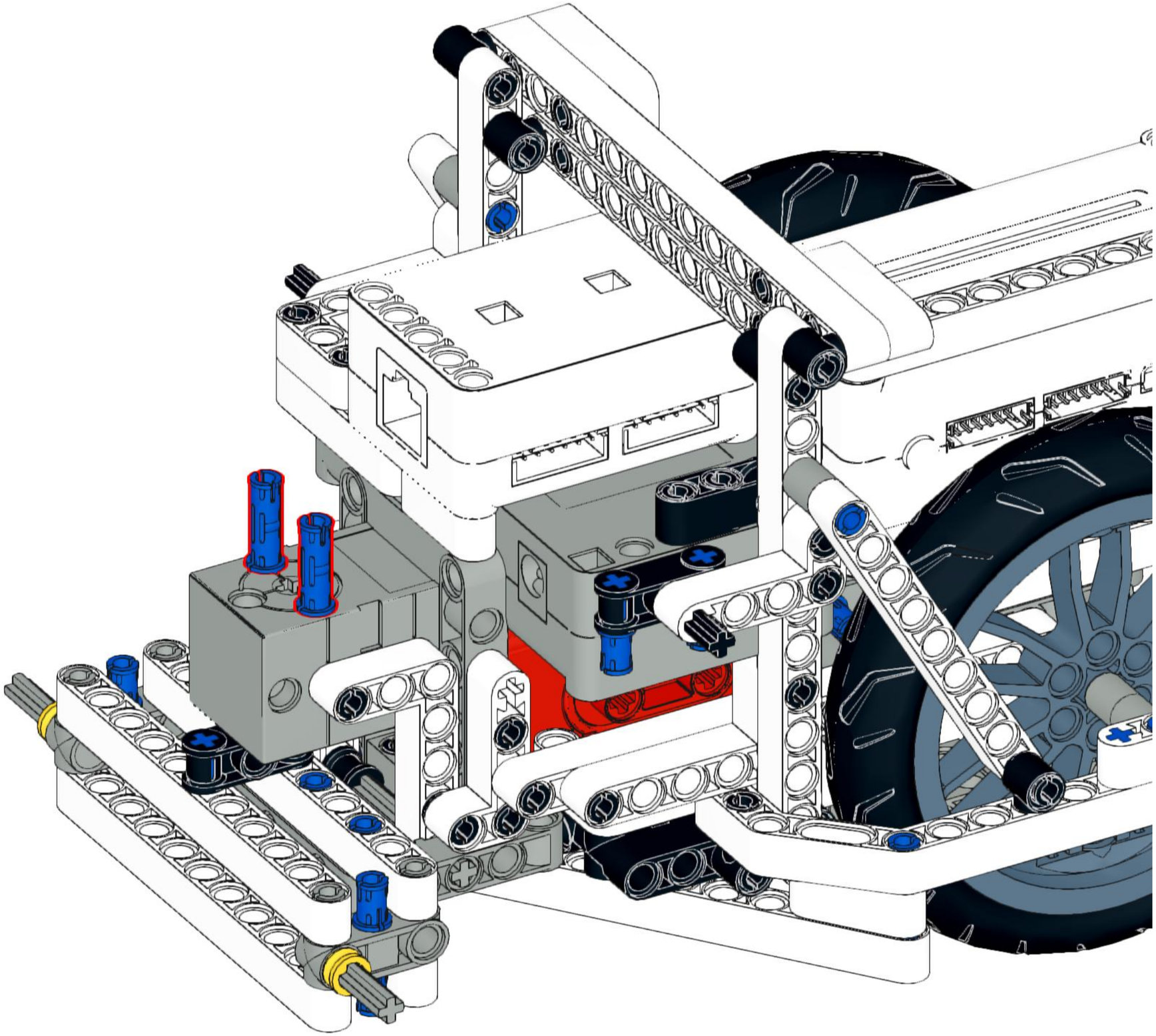

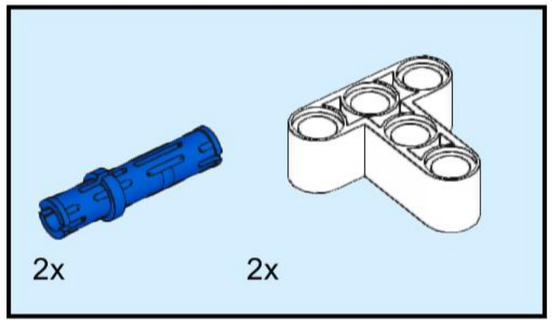
2x
2x

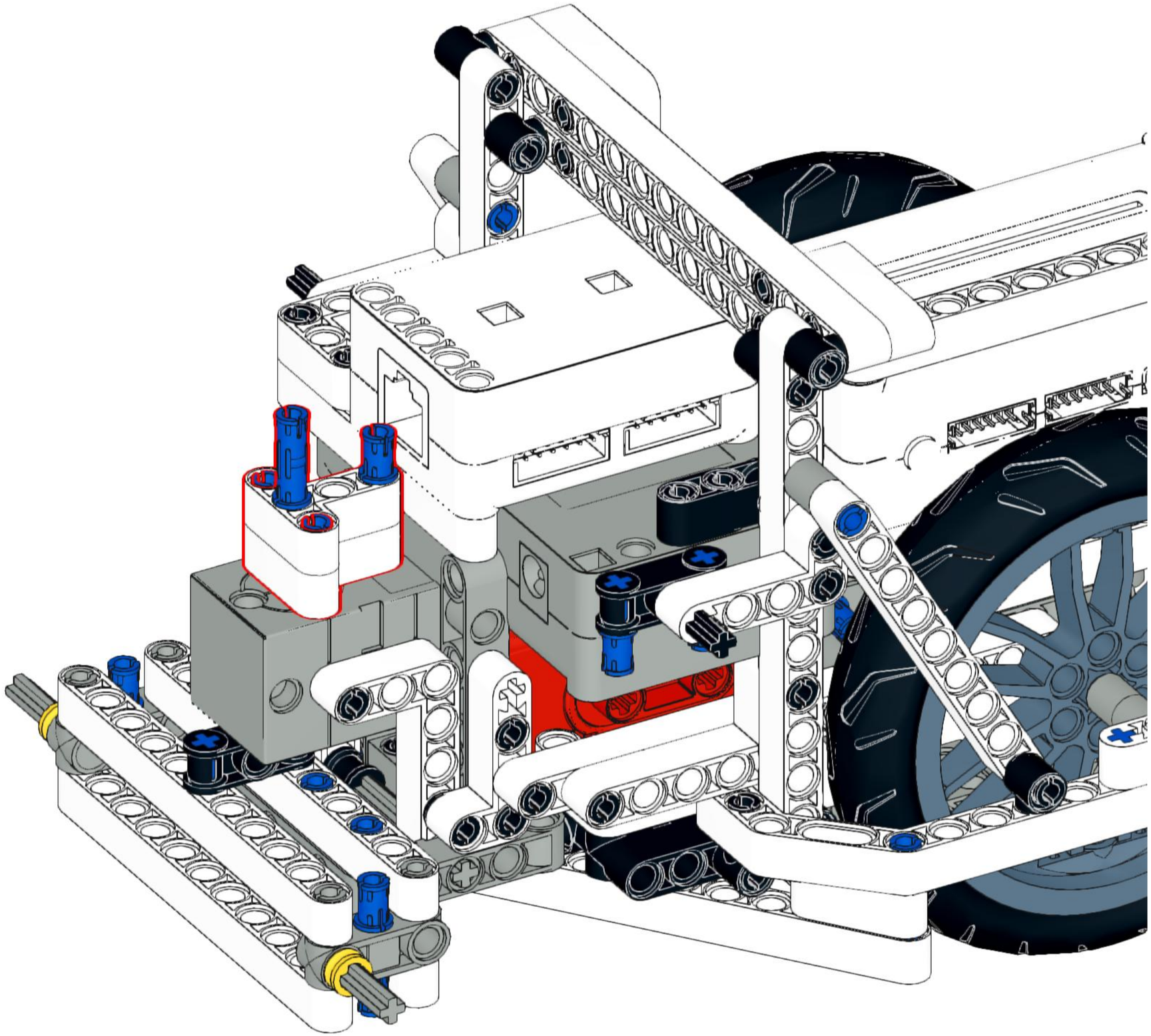

50

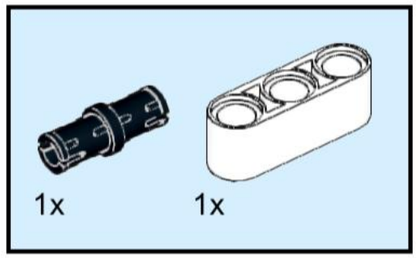

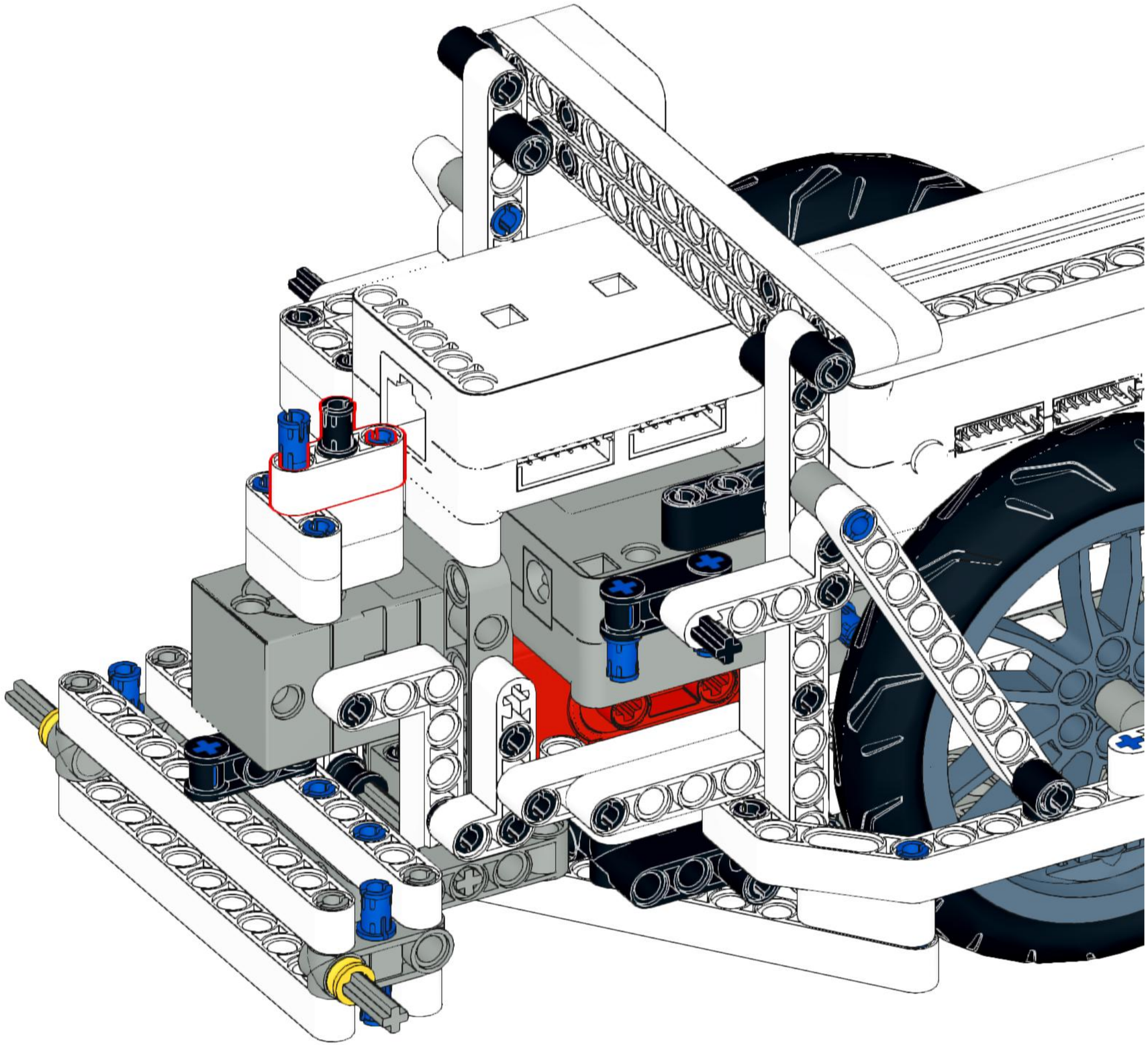

51

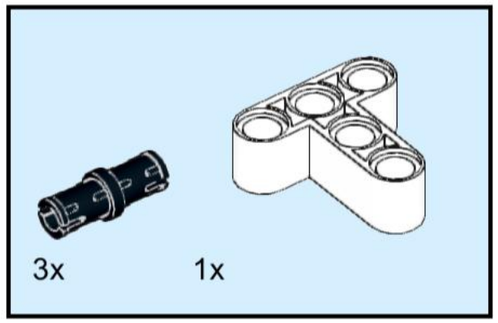

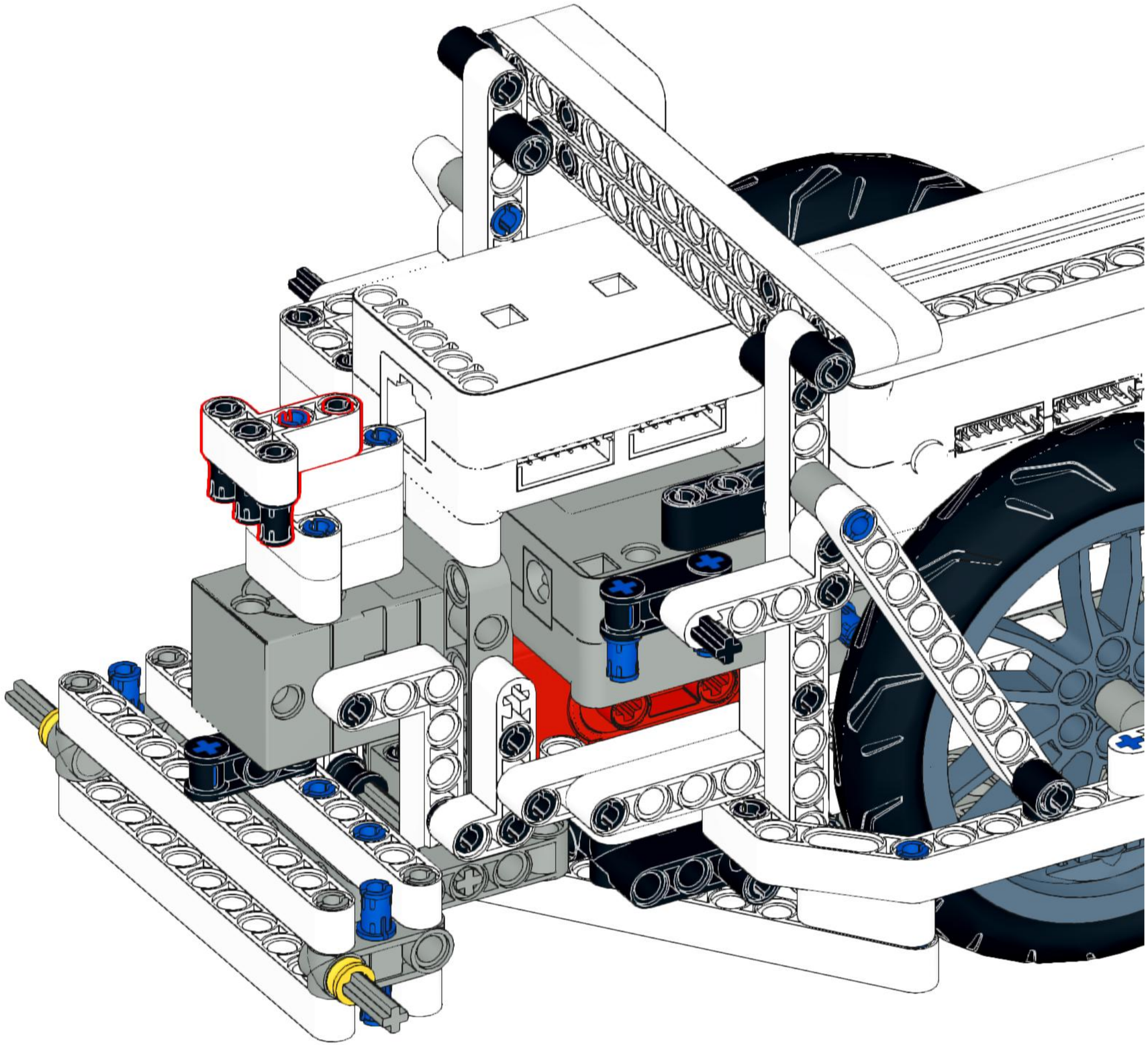

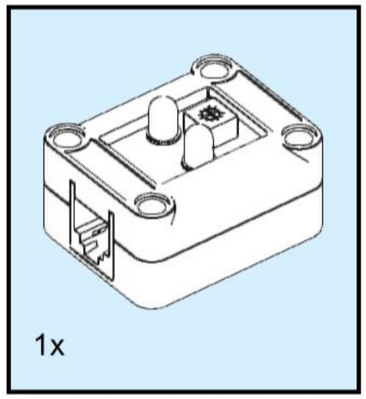
1x

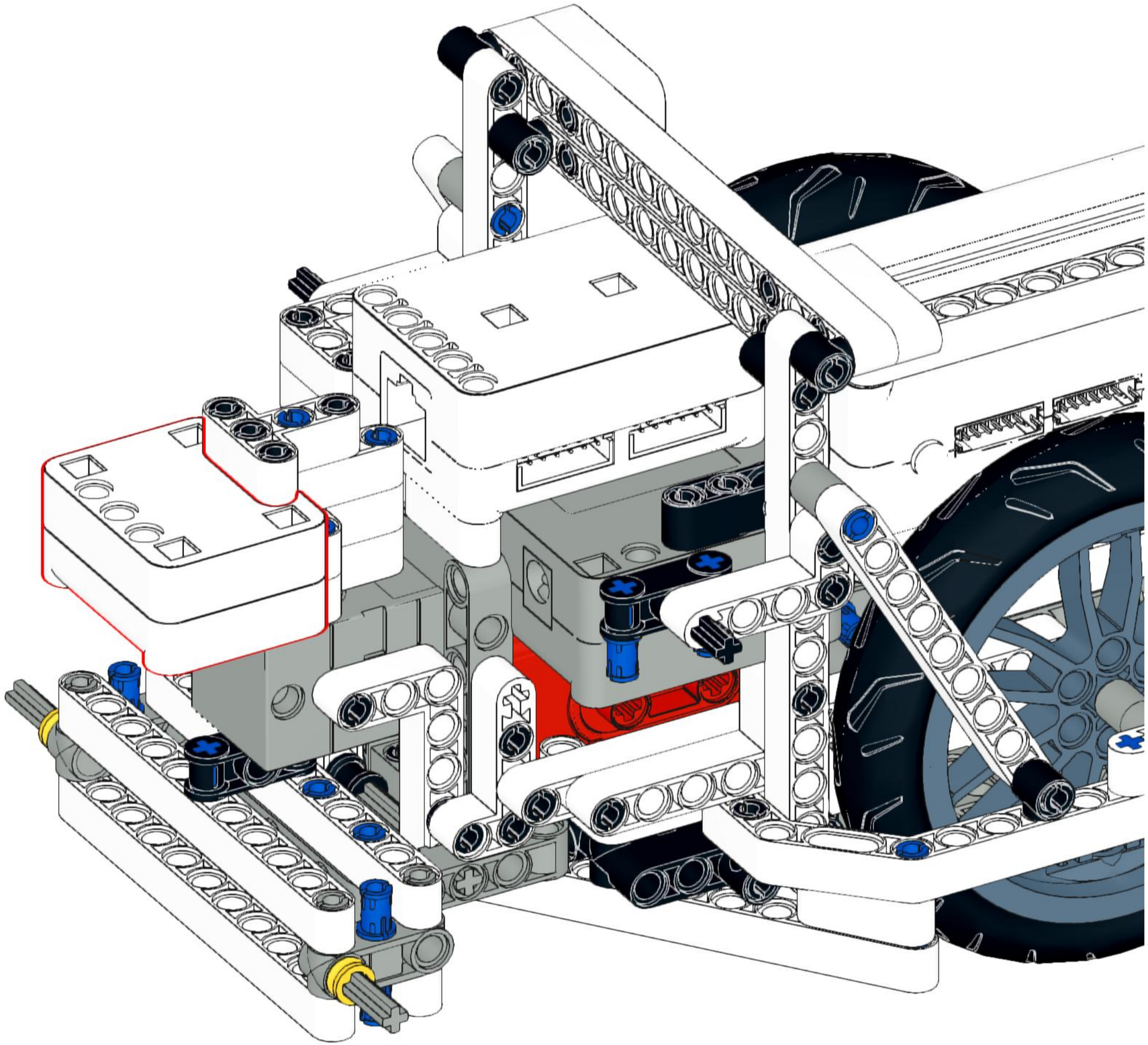

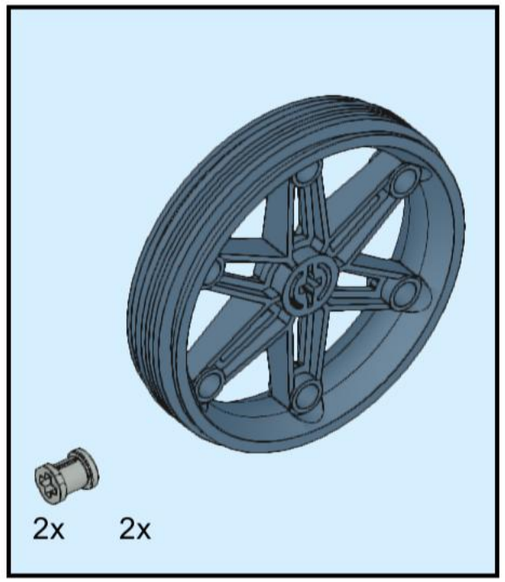
2x
2x

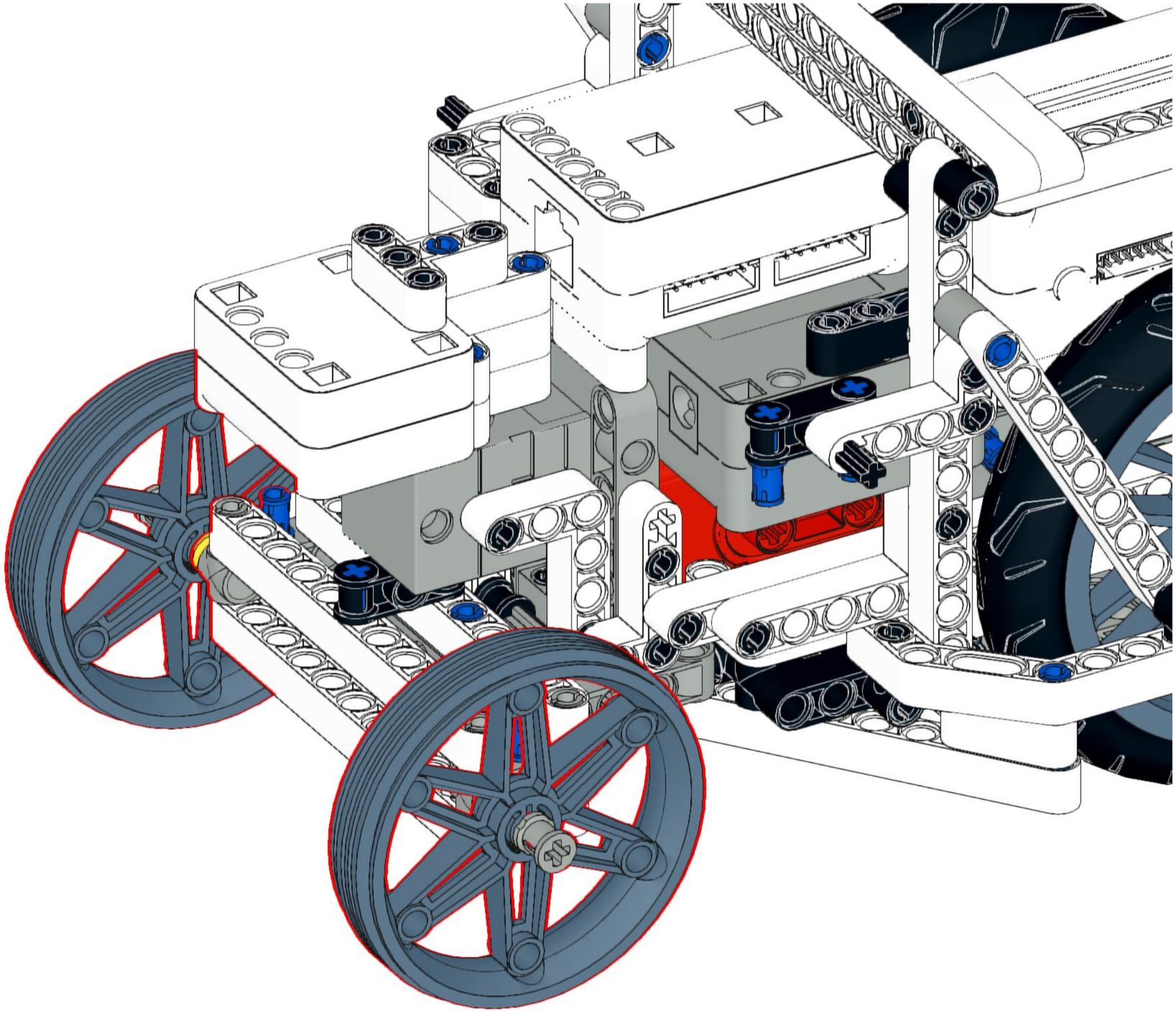

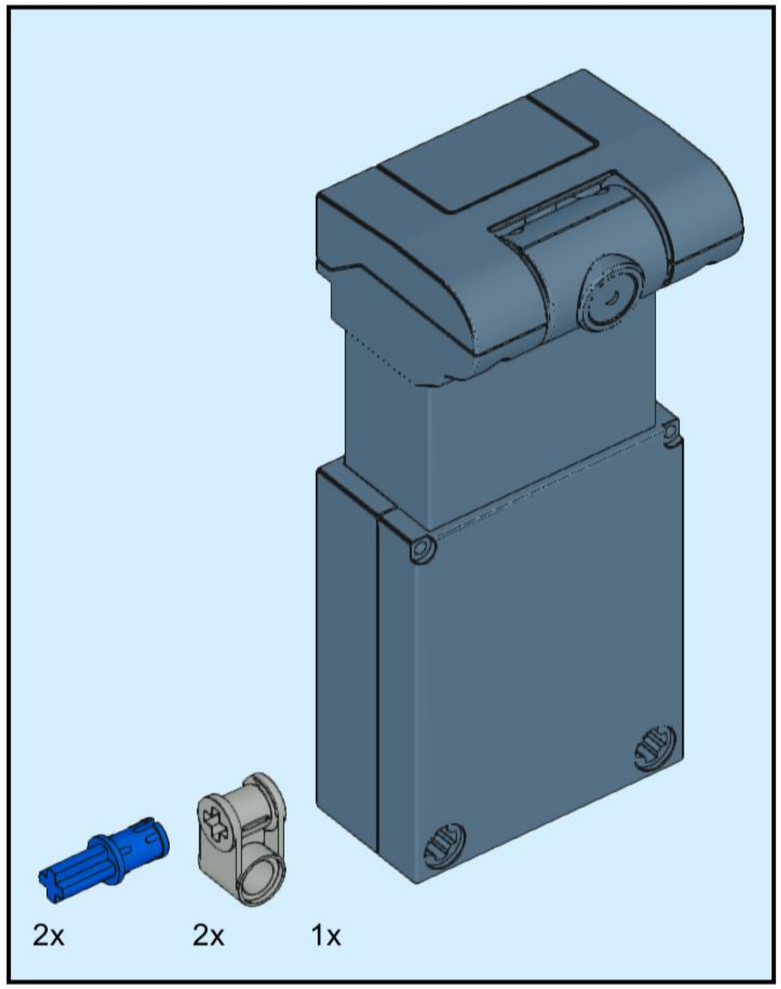
2x
2x
1x

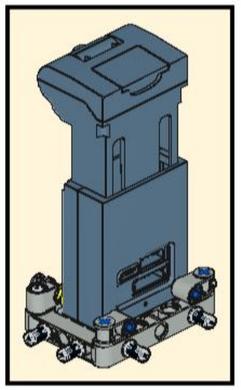

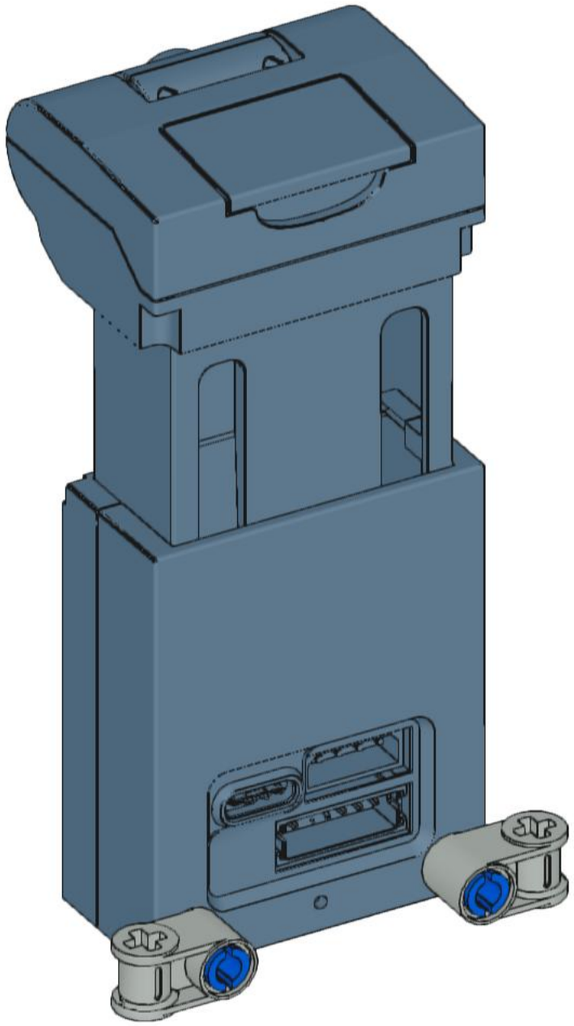

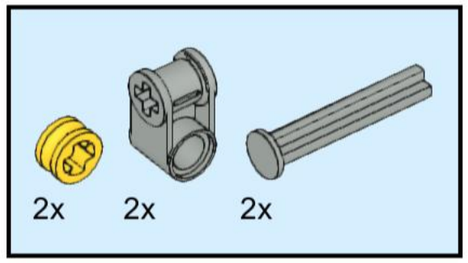
2x
2x
2x

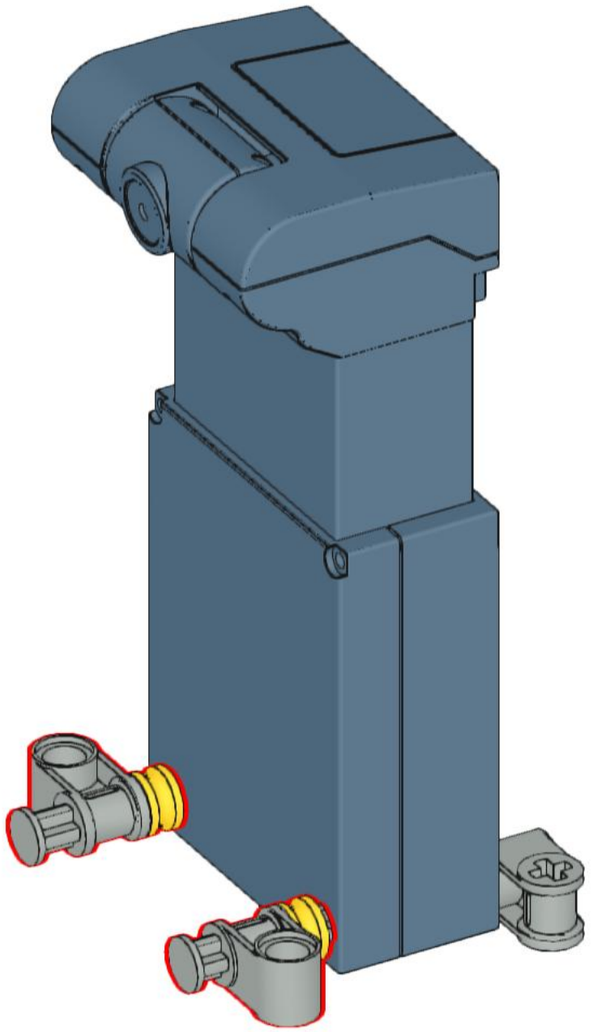

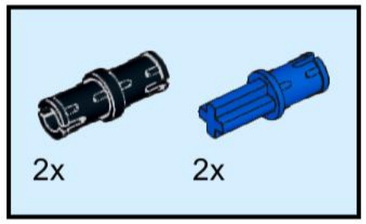
2x
2x

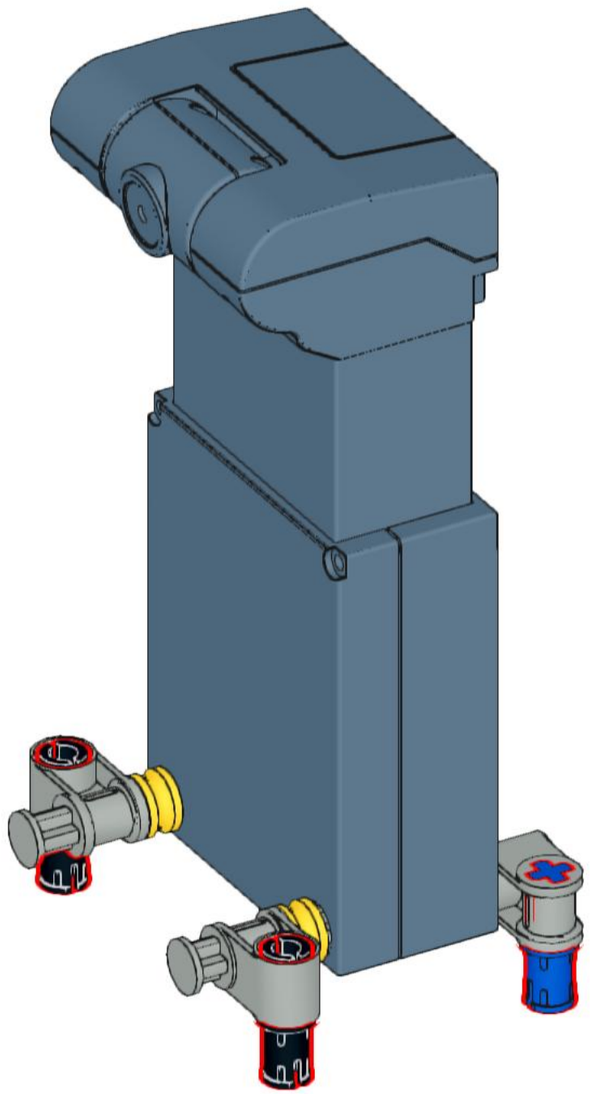

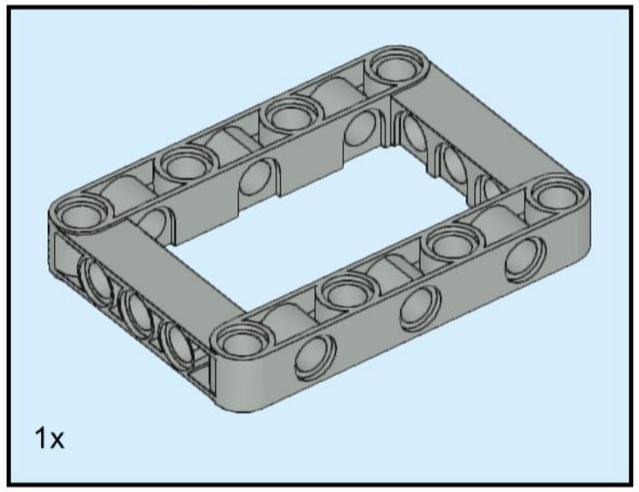
1x

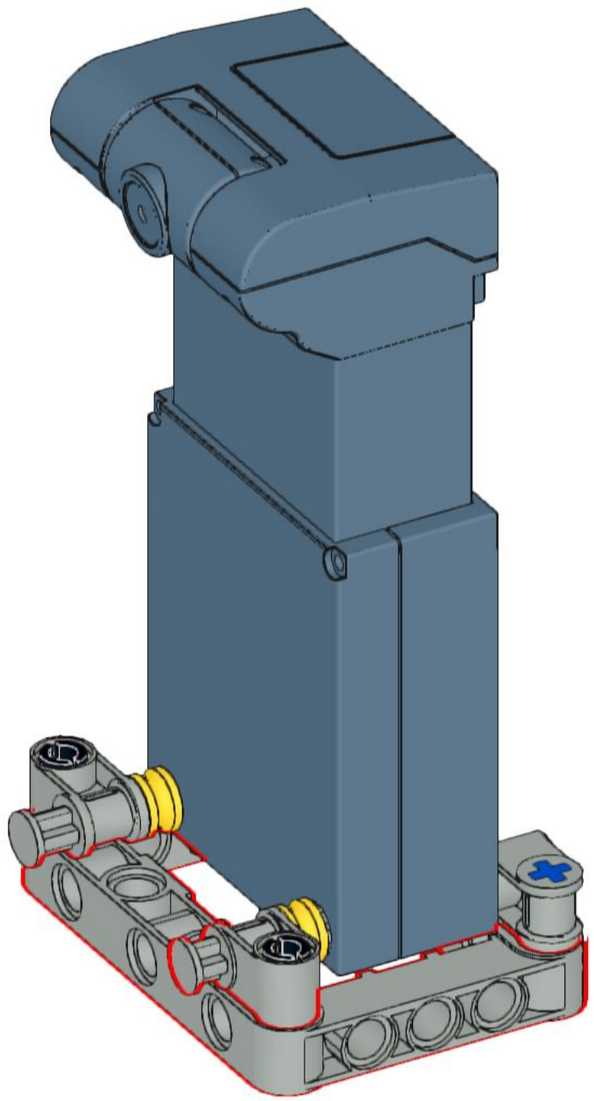
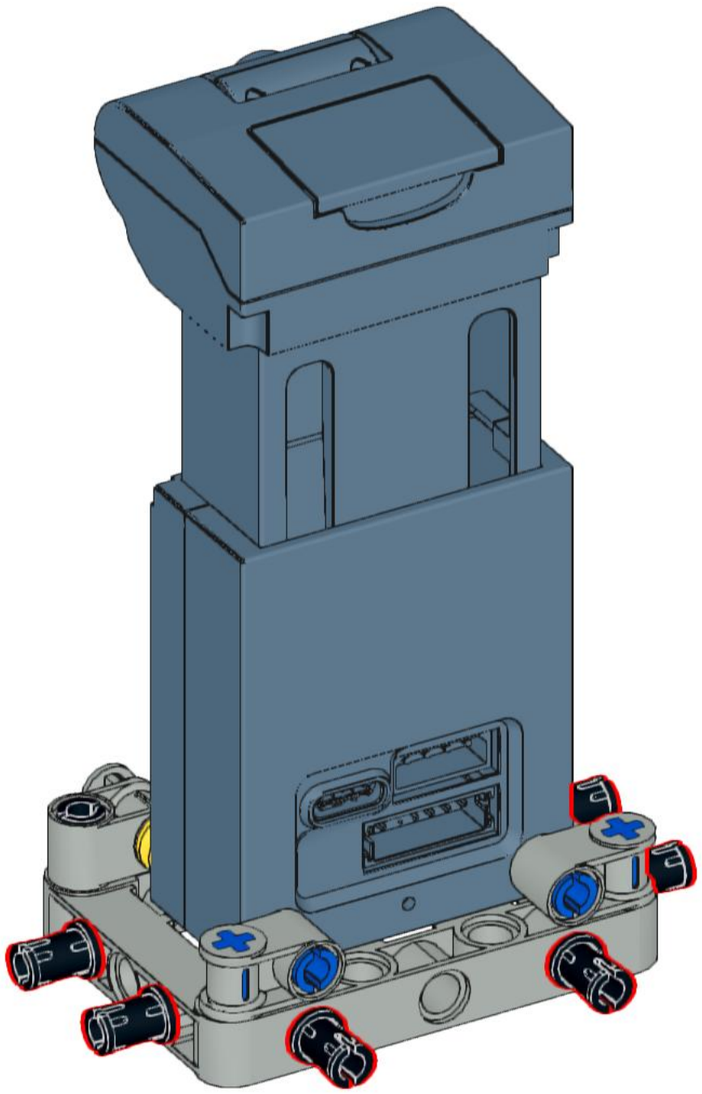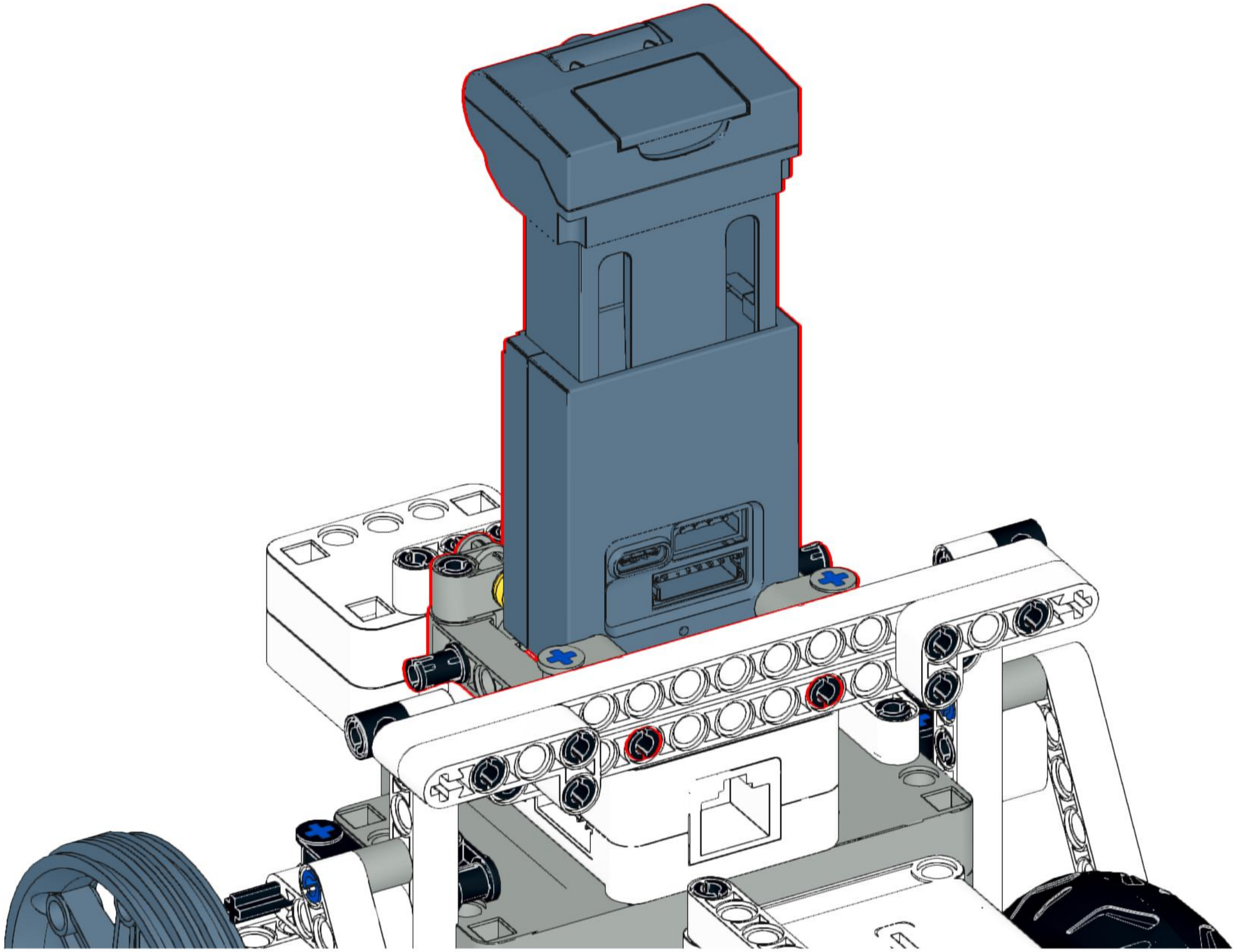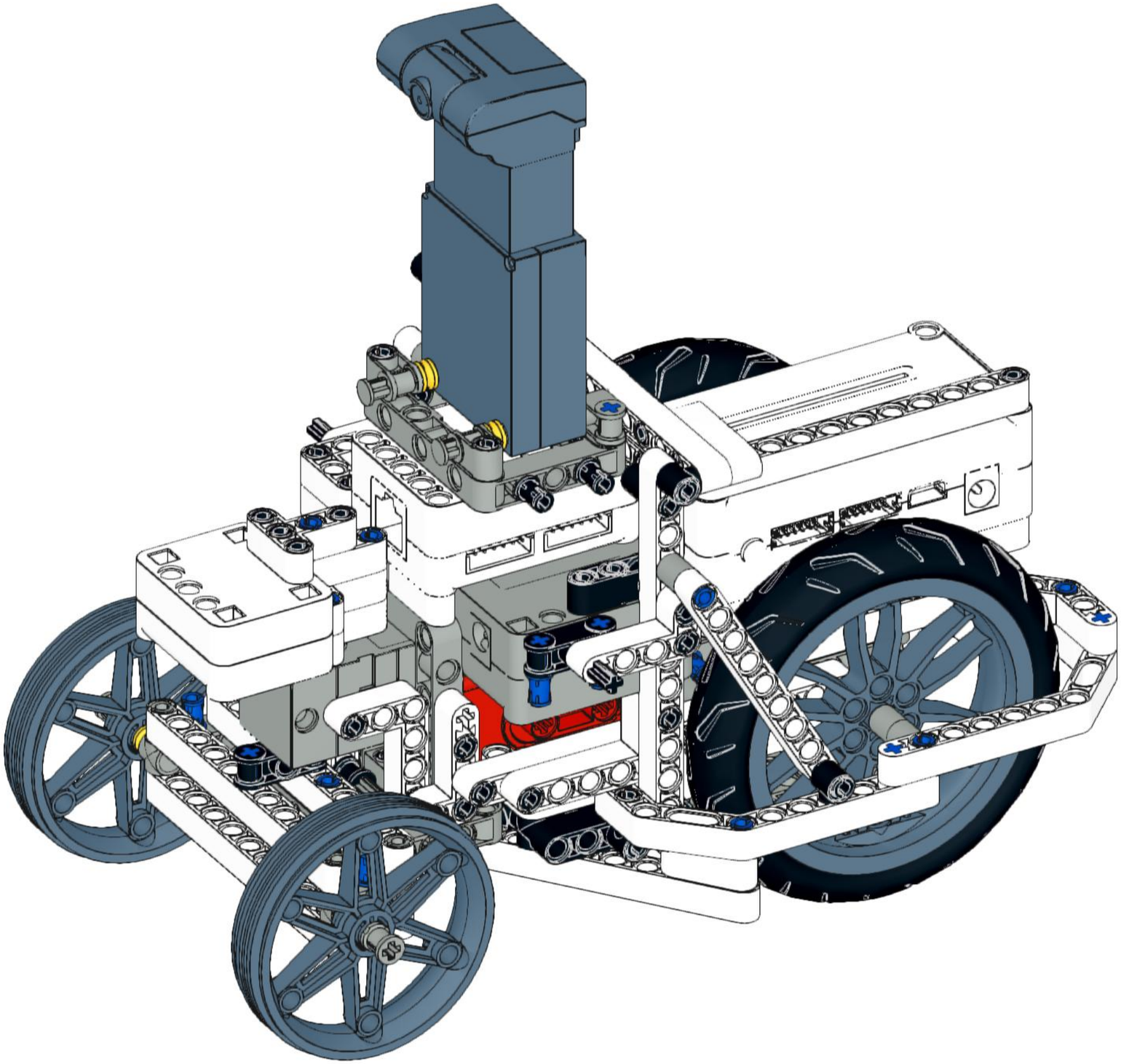
6x