DIGITÁLNÍ SAFE

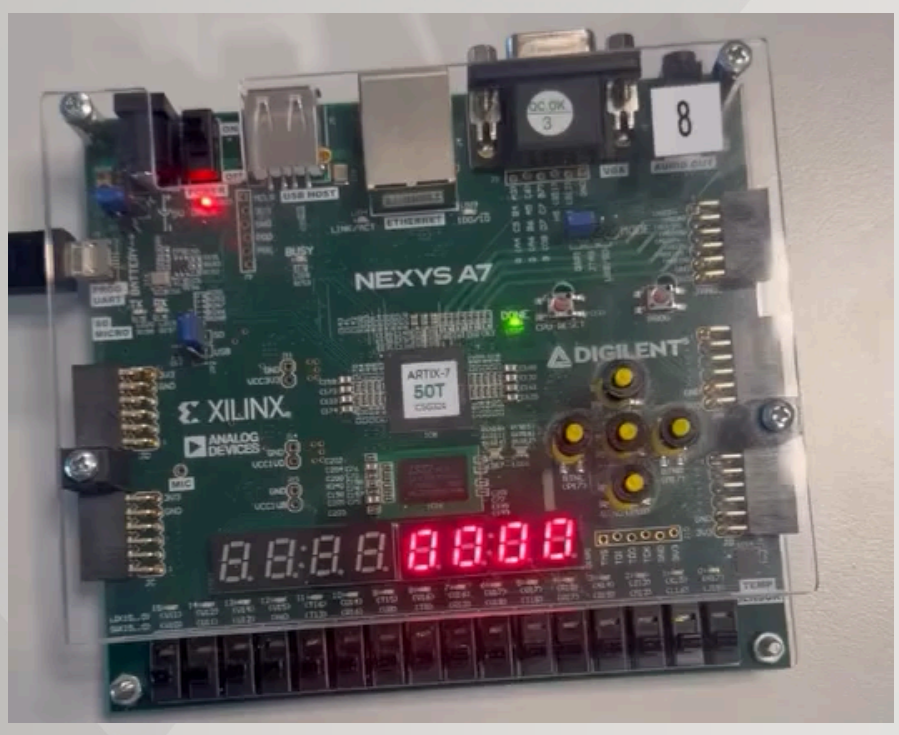

Cíl projektu

- **Implementace 4místného digitálního trezoru.**
- **Platforma: Vývojová deska Nexys A7-50T.**

Spolupracovali:
Adam Petrík
Branislav Gažovič
Jakub Huspenina

Ovládání a funkce

- **Zadávání kódu: Čtyři dekadické číslice pomocí přepínačů SW[3:0].**
- **Potvrzení: Každá číslice se ukládá do interních registrů stiskem tlačítka.**
- **Zobrazení: Výstup aktuálního stavu na sedmisegmentový displej.**
- **Ověření: Po zadání všech číslic systém porovná kód s přednastavenou kombinací.**
- **Signalizace: Vizuální indikace úspěšného či neúspěšného pokusu pomocí LED.**

Schéma

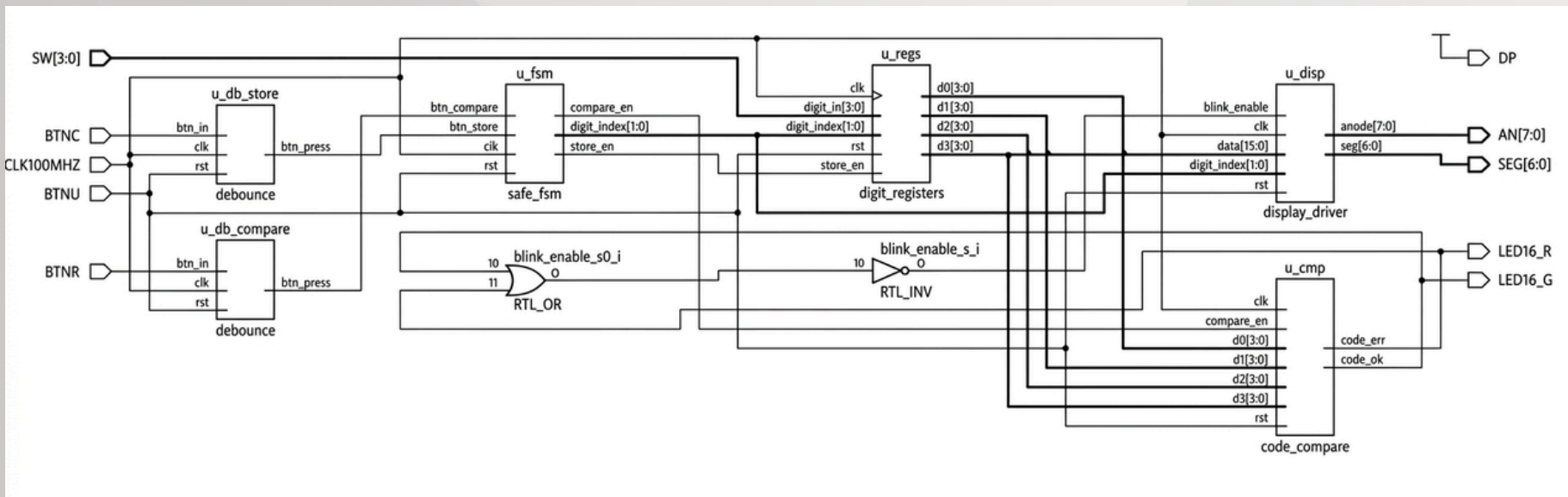

- **Vstupy a řízení: Filtrace zákmitů tlačítek a hlavní řídicí logika automatem.**
- **Zpracování dat: Registrace číselných kódů a jejich automatické porovnání sesignalizací přes LED.**
- **Zobrazovací jednotka: Multiplexní řízení a výpis dat na 7-segmentový displej.**

FEKT

SCAN ME