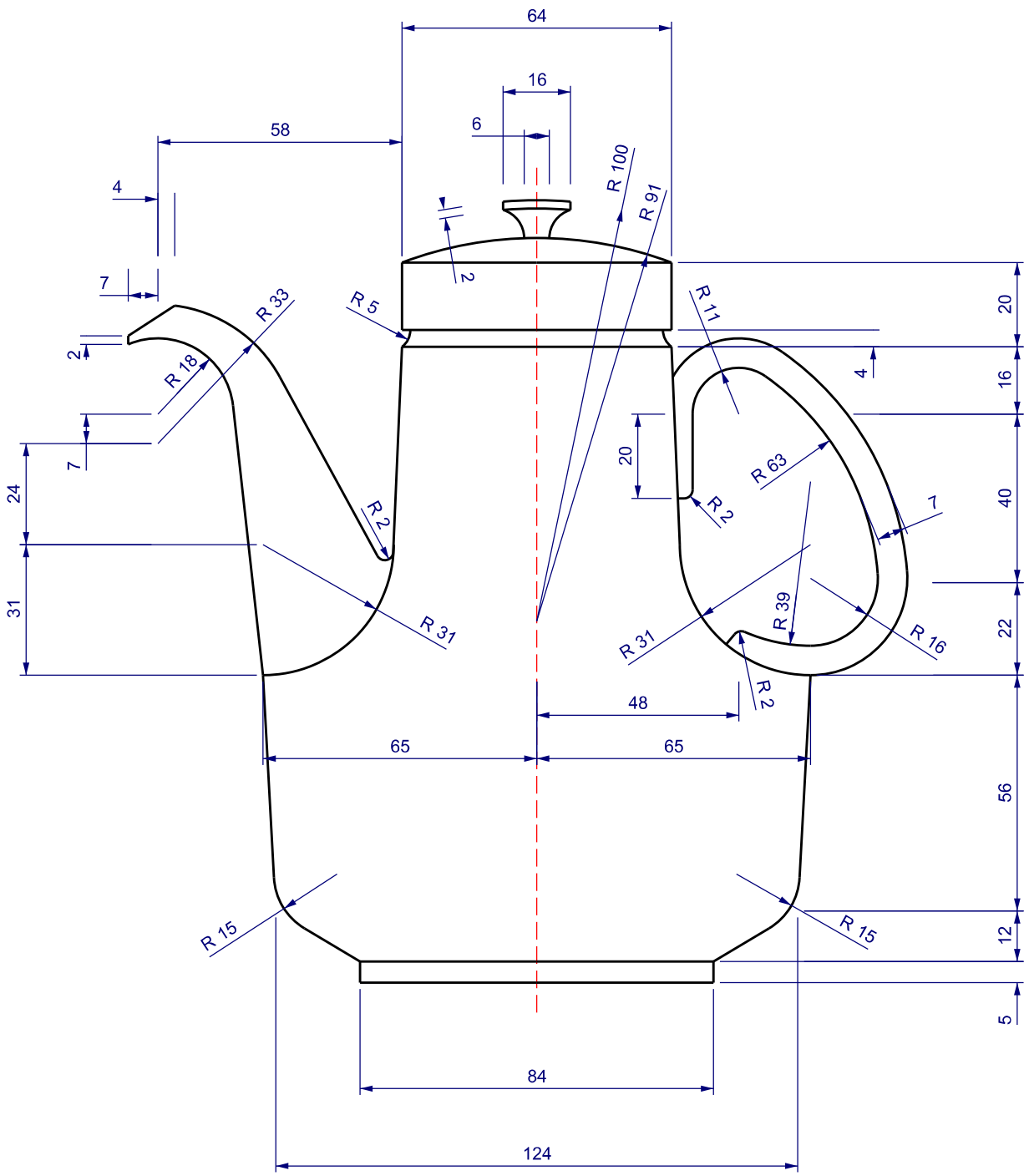

USC	EMPRESA		FIRMA
	TITULO PROYECTO	Tetera	
	PROYECTISTA	Adrián Losada Álvarez	FECHA 30/09/2021
	TITULO DE PLANO	Trabajo obligatorio 2	ESCALA 1:1.5

Nº DE PLANO TO2