AGRID

Thermostat pour Ventilo-Convecteur — AGR25-01

Schémas de câblage

Manuel complet: docs.a-grid.com/fan-coil/agr25-01
Support: support@a-grid.com

SCAN ME

a-grid.com

Vue d'ensemble du bornier

Bornier

N	Neutre
L	Phase
RL1	Relais 1
RL2	Relais 2
RL3	Relais 3
RL4	Relais 4
RL5	Relais 5
G	Référence 0V
DAC1	Sortie 0-10V 1
DAC2	Sortie 0-10V 2
DAC3	Sortie 0-10V 3
B	Réservé
A	Réservé
S1	Entrée capteur 1
S2	Entrée capteur 2

ZONE 230V~

N — Conducteur de neutre

L — Conducteur de phase

RL1-RL5 — Sorties relais SPST-NO
Max 5A (Ind.) 220-240V~

ZONE BASSE TENSION

G — Référence 0V

DAC1-DAC3 — Sorties analogiques 0-10V

S1, S2 — Entrées capteurs externes

B, A — Réservé (ne pas connecter)

SPÉCIFICATIONS DE CÂBLAGE

Fils 230V (N, L, RL1-5)
1.5 mm²

Fils BT (G, DAC, S1, S2)
0.5-0.75 mm²

Long. max. câbles DAC
20 m

Long. max. câbles capteurs
20 m

Type de fil
Fil rigide ou souple serti

Câble blindé
Recommandé > 10 m

⚠️ **Isolation galvanique entre zone 230V (N, L, RL1-RL5) et zone BT (G, DAC, S1, S2)**

Légende & Conventions

ABRÉVIATIONS DES SORTIES

FH	Ventilateur vitesse haute - Fan High
FM	Ventilateur vitesse moyenne - Fan Medium
FL	Ventilateur vitesse basse - Fan Low
HV	Vanne chaude (Chauffage) - Heat Valve
CV	Vanne froide (Climatisation) - Cool Valve
HR	Contacteur de puissance de Résistance électrique - Heat Resistance
Vent.	Ventilateur (0-10V proportionnel)
N/S	Non supporté

⚠️ SÉCURITÉ

- Installation par un électricien qualifié uniquement
- Couper l'alimentation avant câblage
- Dispositif de sectionnement omnipolaire requis (min. 3 mm)
- Sorties relais = signaux de commande uniquement
- Pour résistances électriques : utiliser un contacteur externe
- Bornes B et A : ne PAS connecter

TYPES DE RÉGULATION

Tout ou Rien - TOR (Relais)
Via sorties relais RL1-RL5. Inclut le mode 3 vitesses du ventilateur (3 relais, un par vitesse).

0-10V (Proportionnel)
Via sorties DAC DAC1-DAC3. Signal analogique proportionnel pour actionneurs modulants.

ÉQUIPEMENTS

Ventilateur 0-10V
Ventilateur 3 vitesses : FH = Fan High | FM = Fan Medium | FL = Fan Low

HV = Vanne chaude
CV = Vanne froide

HR = Résistance chauffante
(via un contacteur de puissance externe)

Liste des configurations - Sans vanne

Sans vanne

# ↗	Configuration	Ventilateur Type de régulation	Vannes Type de régulation	Résistance électrique Type de régulation	Affectation des sorties	Statut
1 🔗	Ventilateur seul	3 vitesses	x	x	RL1=FH, RL2=FM, RL3=FL	OK
2 🔗	Ventilateur seul	0-10V	x	x	DAC3=Fan	OK

Sans vanne + Chauffage électrique

# ↗	Configuration	Ventilateur Type de régulation	Vannes Type de régulation	Résistance électrique Type de régulation	Affectation des sorties	Statut
3 🔗	Ventilateur seul + Résistance	3 vitesses	x	ON/OFF	RL1=FH, RL2=FM, RL3=FL, RL5=HR	OK
4 🔗	Ventilateur seul + Résistance	0-10V	x	ON/OFF	DAC3=Fan, RL5=HR	OK

⚠️ **HR (résistance électrique) ne doit JAMAIS être commuté directement par un relais du thermostat. Utiliser un contacteur de puissance externe.**

Liste des configurations - 2 tubes / 2 tubes + 2 fils

2 tubes mixte - chaud seul - froid seul (2T)

# ↗	Configuration	Ventilateur Type de régulation	Vannes Type de régulation	Résistance électrique Type de régulation	Affectation des sorties	Statut
5 🔗	2T : Ventilateur + 1 Vanne	3 vitesses	ON/OFF	x	RL1=FH, RL2=FM, RL3=FL, RL4=HV	OK
6 🔗	2T : Ventilateur + 1 Vanne	3 vitesses	0-10V	x	RL1=FH, RL2=FM, RL3=FL, DAC1=HV	OK
7 🔗	2T : Ventilateur + 1 Vanne	0-10V	ON/OFF	x	DAC3=Fan, RL4=HV	OK
8 🔗	2T : Ventilateur + 1 Vanne	0-10V	0-10V	x	DAC1=HV, DAC3=Fan	OK

2 tubes (mixte - chaud seul - froid seul) + Résistance électrique (2T + 2 fils)

# ↗	Configuration	Ventilateur Type de régulation	Vannes Type de régulation	Résistance électrique Type de régulation	Affectation des sorties	Statut
9 🔗	2T + 2 fils : Ventilateur + 1 Vanne + Résistance	3 vitesses	ON/OFF	ON/OFF	RL1=FH, RL2=FM, RL3=FL, RL4=HV, RL5=HR	OK
10 🔗	2T + 2 fils : Ventilateur + 1 Vanne + Résistance	3 vitesses	0-10V	ON/OFF	RL1=FH, RL2=FM, RL3=FL, DAC1=HV, RL5=HR	OK
11 🔗	2T + 2 fils : Ventilateur + 1 Vanne + Résistance	0-10V	ON/OFF	ON/OFF	DAC3=Fan, RL4=HV, RL5=HR	OK
12 🔗	2T + 2 fils : Ventilateur + 1 Vanne + Résistance	0-10V	0-10V	ON/OFF	DAC1=HV, DAC3=Fan, RL5=HR	OK

⚠️ **HR (résistance électrique) ne doit JAMAIS être commuté directement par un relais du thermostat. Utiliser un contacteur de puissance externe.**

Liste des configurations - 4 tubes / 4 tubes + 2 fils

4 tubes (4T)

# ↗	Configuration	Ventilateur Type de régulation	Vannes Type de régulation	Résistance électrique Type de régulation	Affectation des sorties	Statut
13 🔗	4T : Ventilateur + 2 Vannes	3 vitesses	ON/OFF	x	RL1=FH, RL2=FM, RL3=FL, RL4=HV, RL5=CV	OK
14 🔗	4T : Ventilateur + 2 Vannes	3 vitesses	0-10V	x	RL1=FH, RL2=FM, RL3=FL, DAC1=HV, DAC2=CV	OK
15 🔗	4T : Ventilateur + 2 Vannes	0-10V	ON/OFF	x	DAC3=Fan, RL4=HV, RL5=CV	OK
16 🔗	4T : Ventilateur + 2 Vannes	0-10V	0-10V	x	DAC1=HV, DAC2=CV, DAC3=Fan	OK

4 tubes + Résistance électrique (4T + 2 fils)

# ↗	Configuration	Ventilateur Type de régulation	Vannes Type de régulation	Résistance électrique Type de régulation	Affectation des sorties	Statut
17 🔗	4T + 2 fils : Ventilateur + 2 Vannes + Résistance	3 vitesses	0-10V	ON/OFF	RL1=FH, RL2=FM, RL3=FL, DAC1=HV, DAC2=CV, RL5=HR	OK
18 🔗	4T + 2 fils : Ventilateur + 2 Vannes + Résistance	0-10V	ON/OFF	ON/OFF	DAC3=Fan, RL4=HV, RL5=CV, RL3=HR	OK
19 🔗	4T + 2 fils : Ventilateur + 2 Vannes + Résistance	0-10V	0-10V	ON/OFF	DAC1=HV, DAC2=CV, DAC3=Fan, RL5=HR	OK
20 🔗	4T + 2 fils : Ventilateur + 2 Vannes + Résistance	3 vitesses	ON/OFF	ON/OFF	x	N/S (Pas assez de relais)

⚠️ **HR (résistance électrique) ne doit JAMAIS être commuté directement par un relais du thermostat. Utiliser un contacteur de puissance externe.**

Schémas de câblage détaillés

Thermostat pour Ventilo-Convecteur — AGR25-01

Configuration #1

#	Configuration	Ventilateur Type de régulation	Vannes Type de régulation	Résistance électrique Type de régulation	Affectation des sorties	Statut
1	Ventilateur seul	3 vitesses	x	x	RL1=FH, RL2=FM, RL3=FL	**OK**

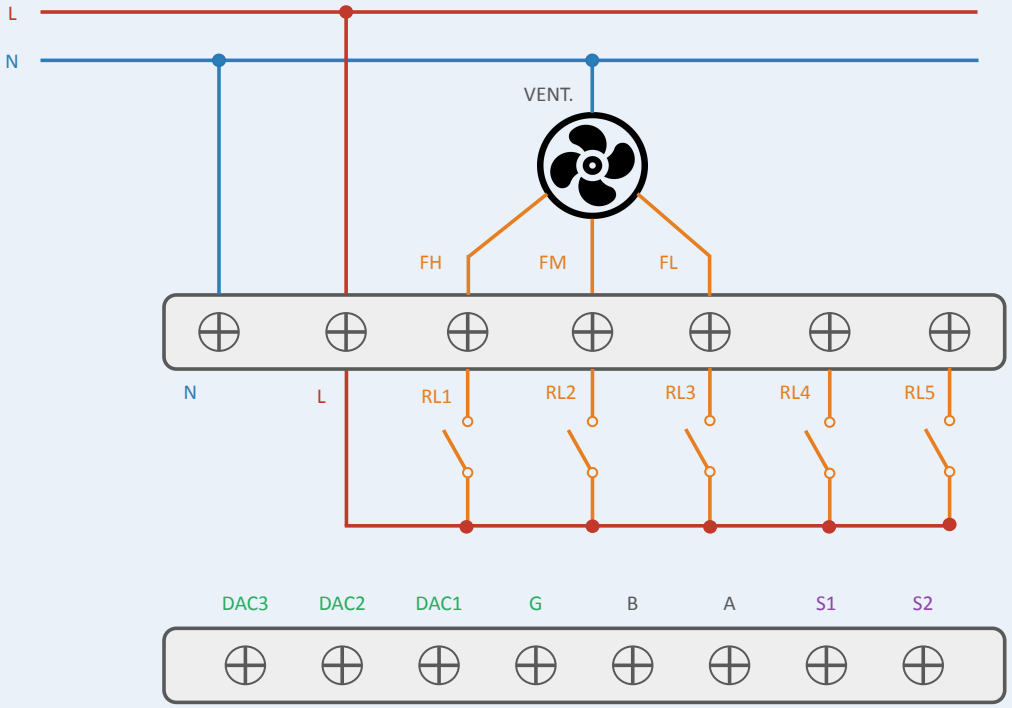

Configuration #2

#	Configuration	Ventilateur Type de régulation	Vannes Type de régulation	Résistance électrique Type de régulation	Affectation des sorties	Statut
2	Ventilateur seul	0-10V	x	x	DAC3=Fan	**OK**

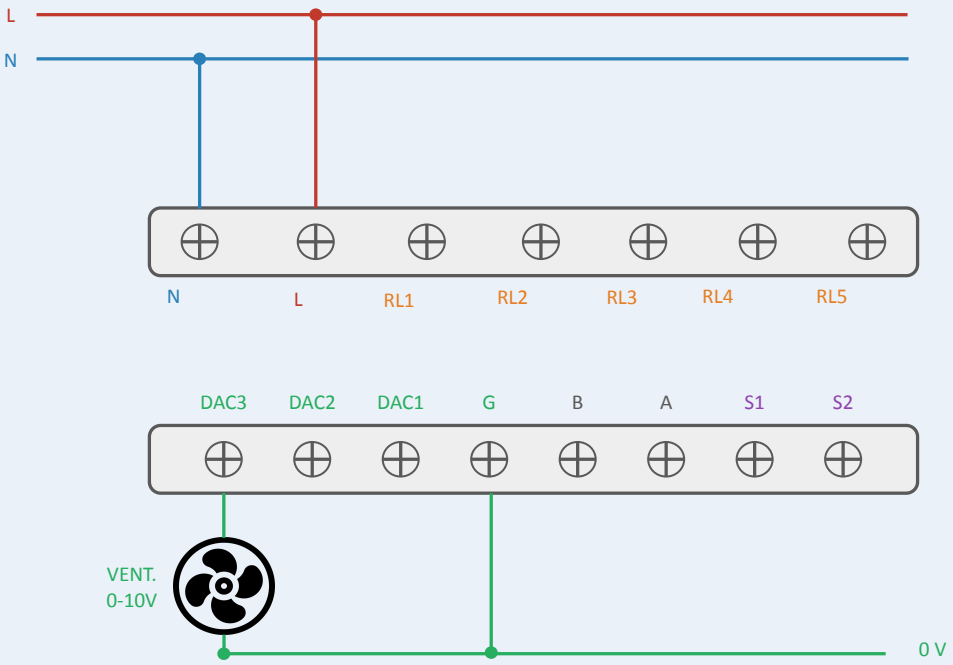

Configuration #3

#	Configuration	Ventilateur Type de régulation	Vannes Type de régulation	Résistance électrique Type de régulation	Affectation des sorties	Statut
3	Ventilateur seul + Résistance	3 vitesses	x	ON/OFF	RL1=FH, RL2=FM, RL3=FL, RL5=HR	**OK**

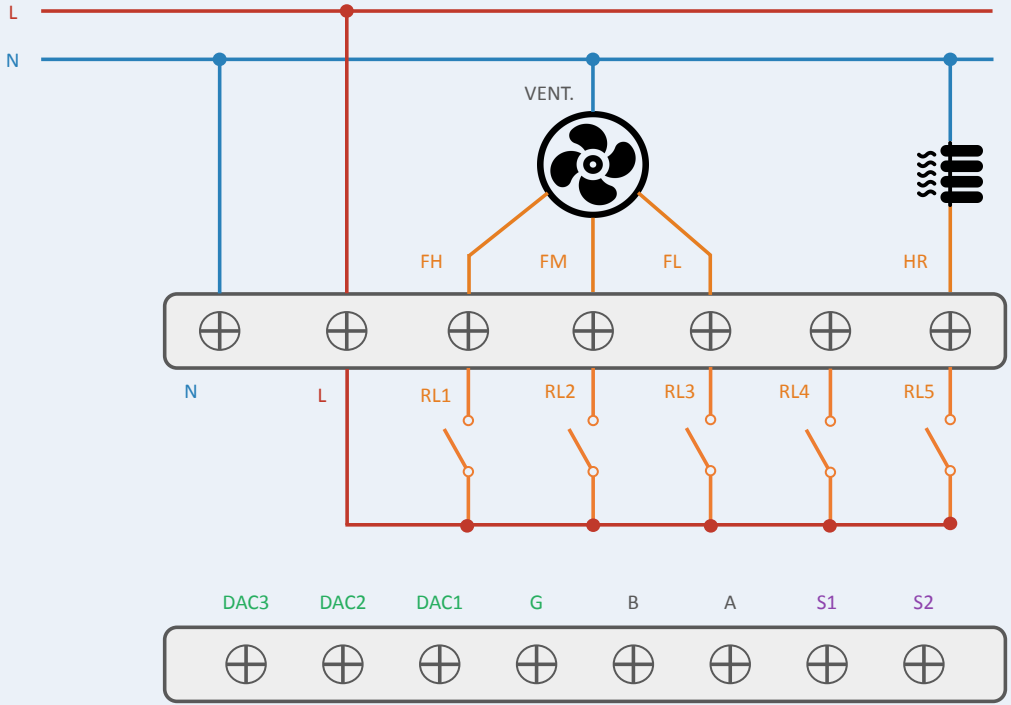

⚠️ **HR (résistance électrique) ne doit JAMAIS être commuté directement par un relais du thermostat. Utiliser un contacteur de puissance externe.**

Configuration #4

#	Configuration	Ventilateur Type de régulation	Vannes Type de régulation	Résistance électrique Type de régulation	Affectation des sorties	Statut
4	Ventilateur seul + Résistance	0-10V	x	ON/OFF	DAC3=Fan, RL5=HR	**OK**

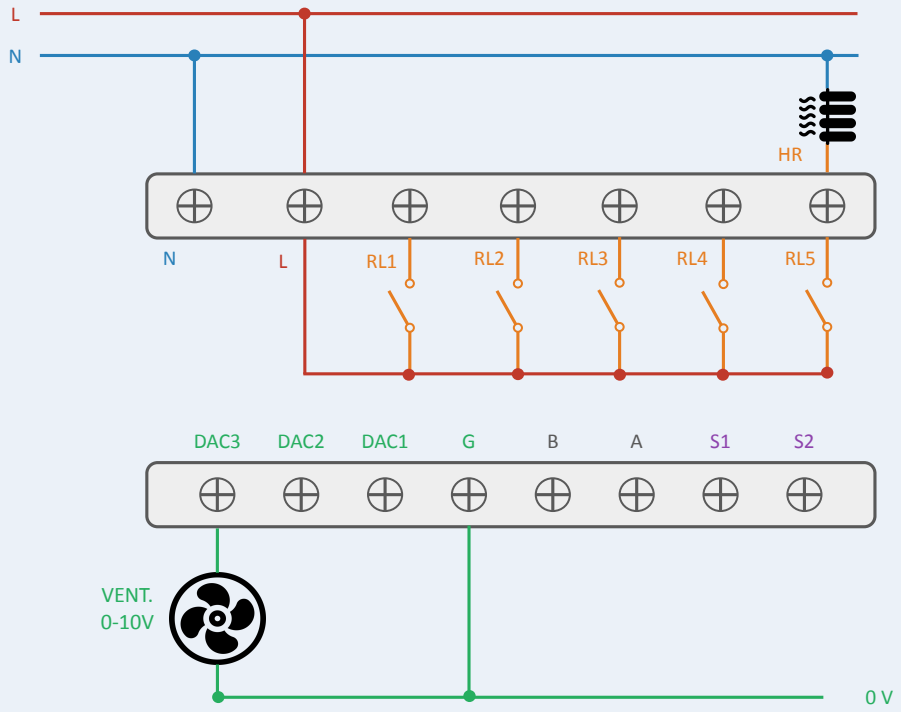

⚠️ **HR (résistance électrique) ne doit JAMAIS être commuté directement par un relais du thermostat. Utiliser un contacteur de puissance externe.**

Configuration #5

#	Configuration	Ventilateur Type de régulation	Vannes Type de régulation	Résistance électrique Type de régulation	Affectation des sorties	Statut
5	2T : Ventilateur + 1 Vanne	3 vitesses	ON/OFF	x	RL1=FH, RL2=FM, RL3=FL, RL4=HV	**OK**

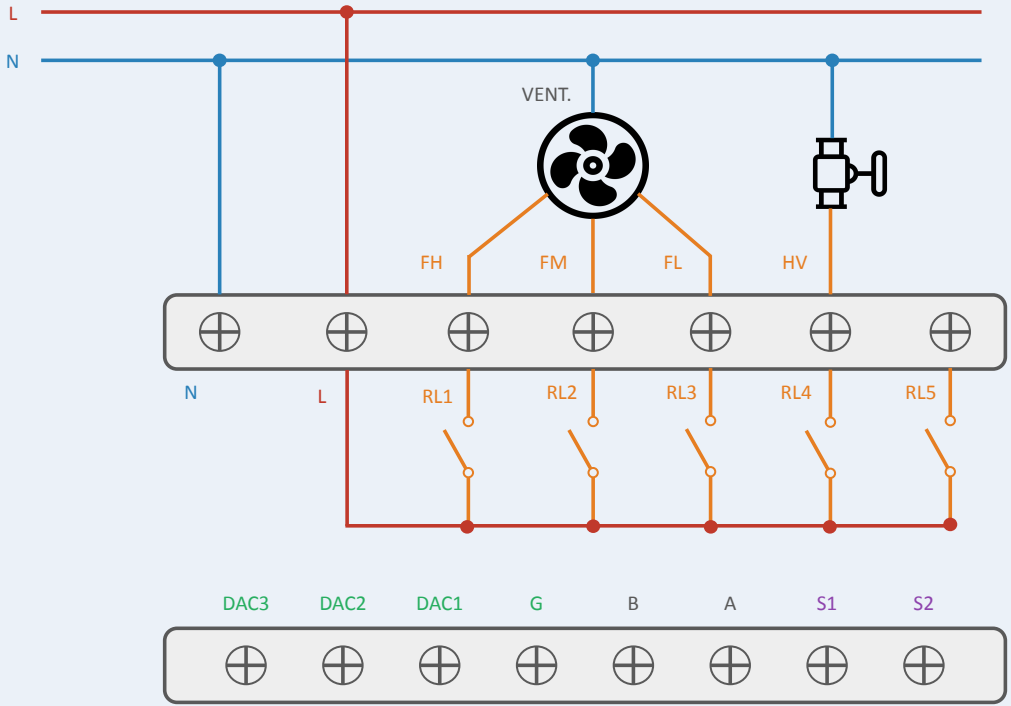

Configuration #6

#	Configuration	Ventilateur Type de régulation	Vannes Type de régulation	Résistance électrique Type de régulation	Affectation des sorties	Statut
6	2T : Ventilateur + 1 Vanne	3 vitesses	0-10V	x	RL1=FH, RL2=FM, RL3=FL, DAC1=HV	OK

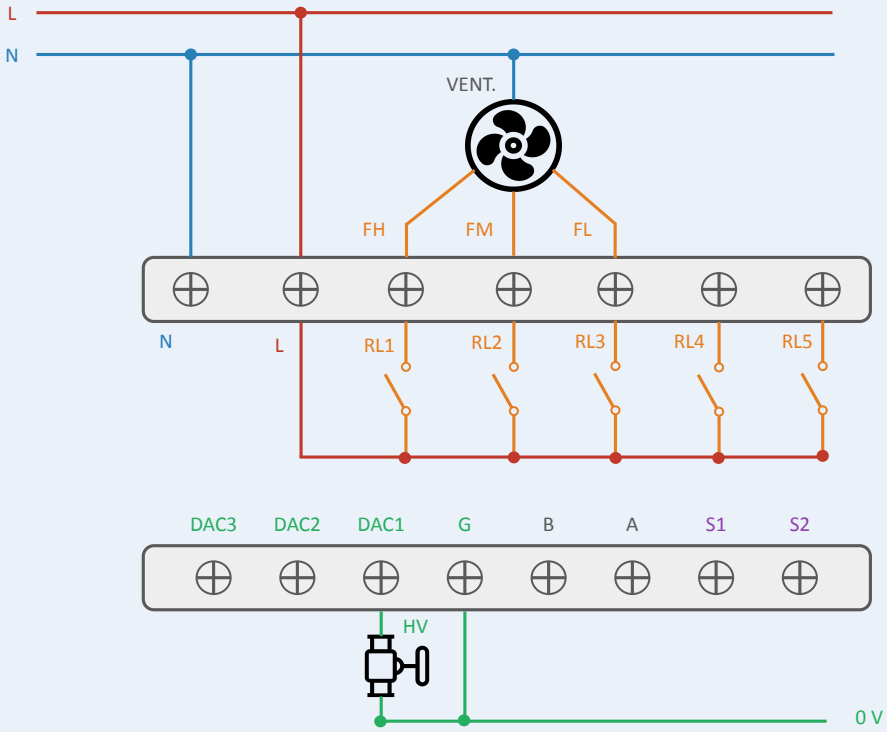

Configuration #7

#	Configuration	Ventilateur Type de régulation	Vannes Type de régulation	Résistance électrique Type de régulation	Affectation des sorties	Statut
7	2T : Ventilateur + 1 Vanne	0-10V	ON/OFF	x	DAC3=Fan, RL4=HV	**OK**

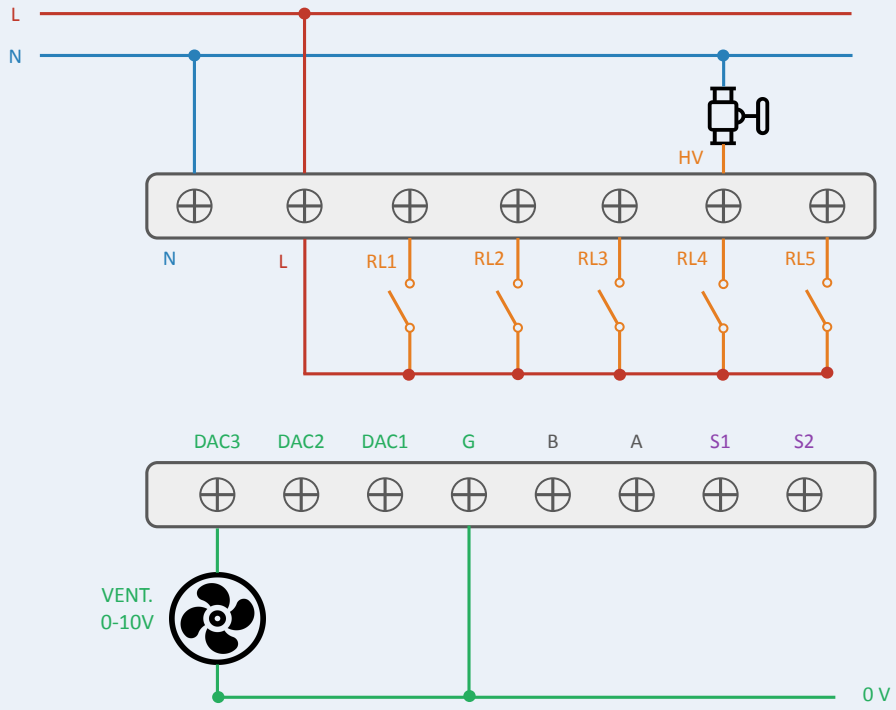

Configuration #8

#	Configuration	Ventilateur Type de régulation	Vannes Type de régulation	Résistance électrique Type de régulation	Affectation des sorties	Statut
8	2T : Ventilateur + 1 Vanne	0-10V	0-10V	x	DAC1=HV, DAC3=Fan	**OK**

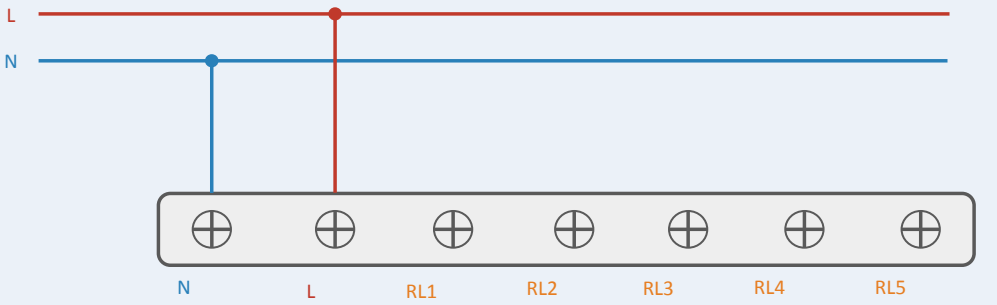

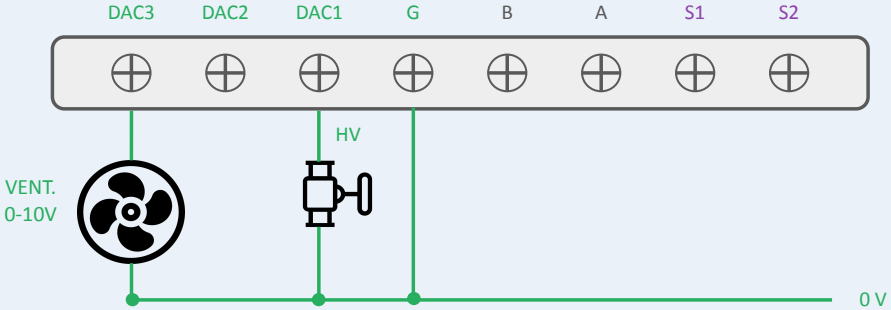

Configuration #9

#	Configuration	Ventilateur Type de régulation	Vannes Type de régulation	Résistance électrique Type de régulation	Affectation des sorties	Statut
9	2T + 2 fils : Ventilateur + 1 Vanne + Résistance	3 vitesses	ON/OFF	ON/OFF	RL1=FH, RL2=FM, RL3=FL, RL4=HV, RL5=HR	OK

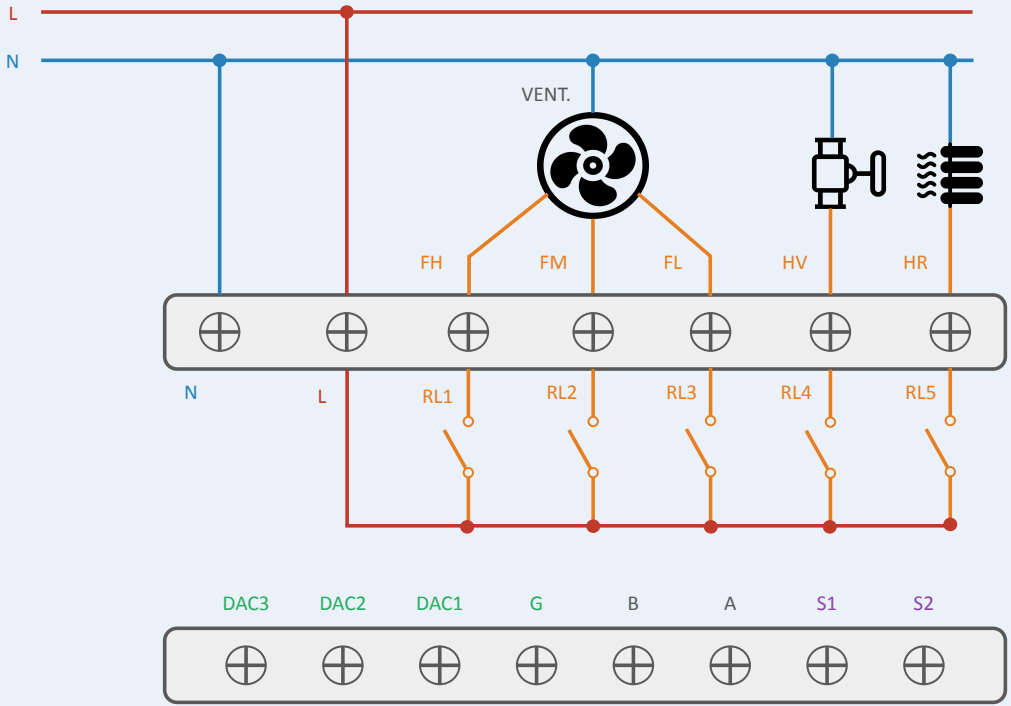

⚠️ **HR (résistance électrique) ne doit JAMAIS être commuté directement par un relais du thermostat. Utiliser un contacteur de puissance externe.**

Configuration #10

#	Configuration	Ventilateur Type de régulation	Vannes Type de régulation	Résistance électrique Type de régulation	Affectation des sorties	Statut
10	2T + 2 fils : Ventilateur + 1 Vanne + Résistance	3 vitesses	0-10V	ON/OFF	RL1=FH, RL2=FM, RL3=FL, DAC1=HV, RL5=HR	**OK**

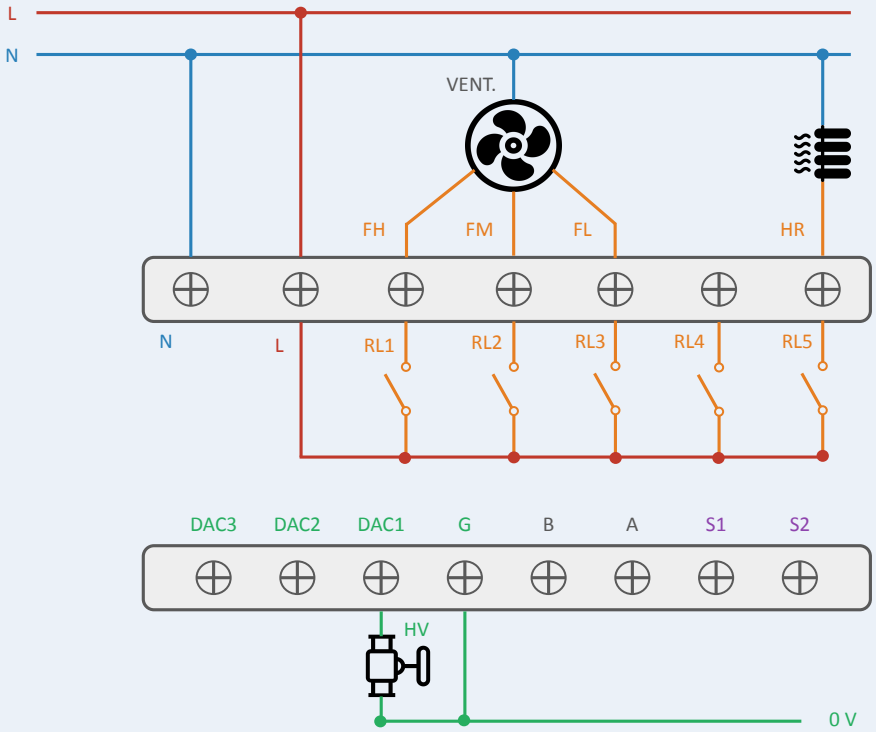

⚠️ **HR (résistance électrique) ne doit JAMAIS être commuté directement par un relais du thermostat. Utiliser un contacteur de puissance externe.**

Configuration #11

#	Configuration	Ventilateur Type de régulation	Vannes Type de régulation	Résistance électrique Type de régulation	Affectation des sorties	Statut
11	2T + 2 fils : Ventilateur + 1 Vanne + Résistance	0-10V	ON/OFF	ON/OFF	DAC3=Fan, RL4=HV, RL5=HR	**OK**

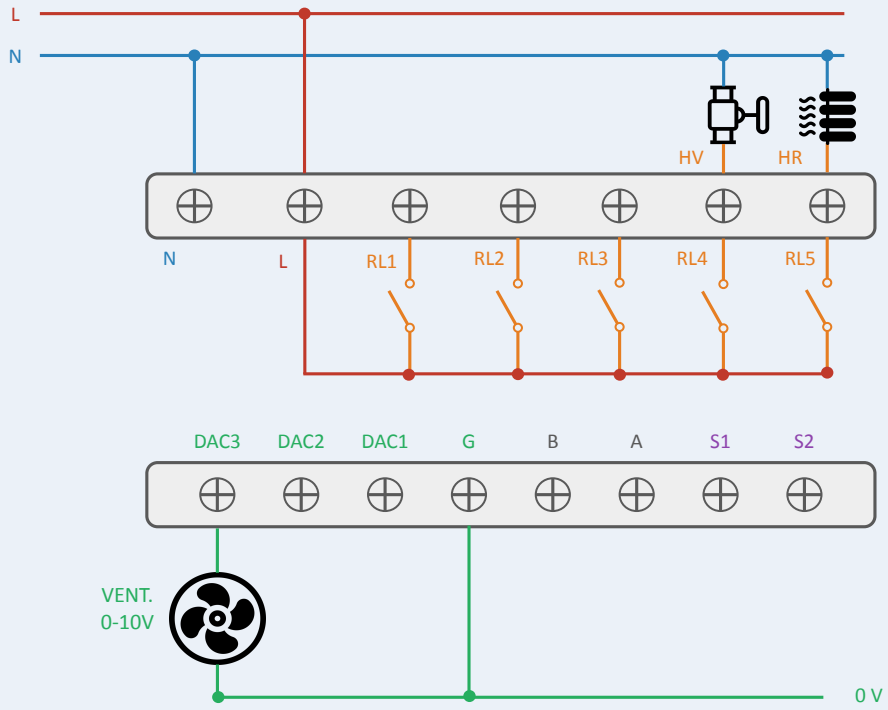

⚠️ **HR (résistance électrique) ne doit JAMAIS être commuté directement par un relais du thermostat. Utiliser un contacteur de puissance externe.**

Configuration #12

#	Configuration	Ventilateur Type de régulation	Vannes Type de régulation	Résistance électrique Type de régulation	Affectation des sorties	Statut
12	2T + 2 fils : Ventilateur + 1 Vanne + Résistance	0-10V	0-10V	ON/OFF	DAC1=HV, DAC3=Fan, RL5=HR	**OK**

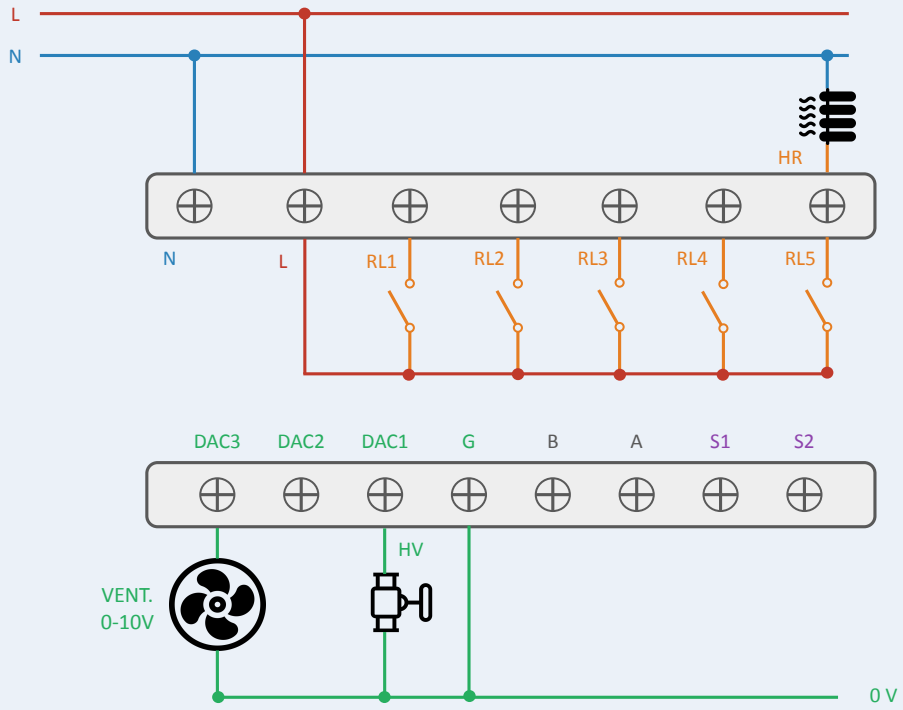

⚠️ **HR (résistance électrique) ne doit JAMAIS être commuté directement par un relais du thermostat. Utiliser un contacteur de puissance externe.**

Configuration #13

#	Configuration	Ventilateur Type de régulation	Vannes Type de régulation	Résistance électrique Type de régulation	Affectation des sorties	Statut
13	4T : Ventilateur + 2 Vannes	3 vitesses	ON/OFF	x	RL1=FH, RL2=FM, RL3=FL, RL4=HV, RL5=CV	**OK**

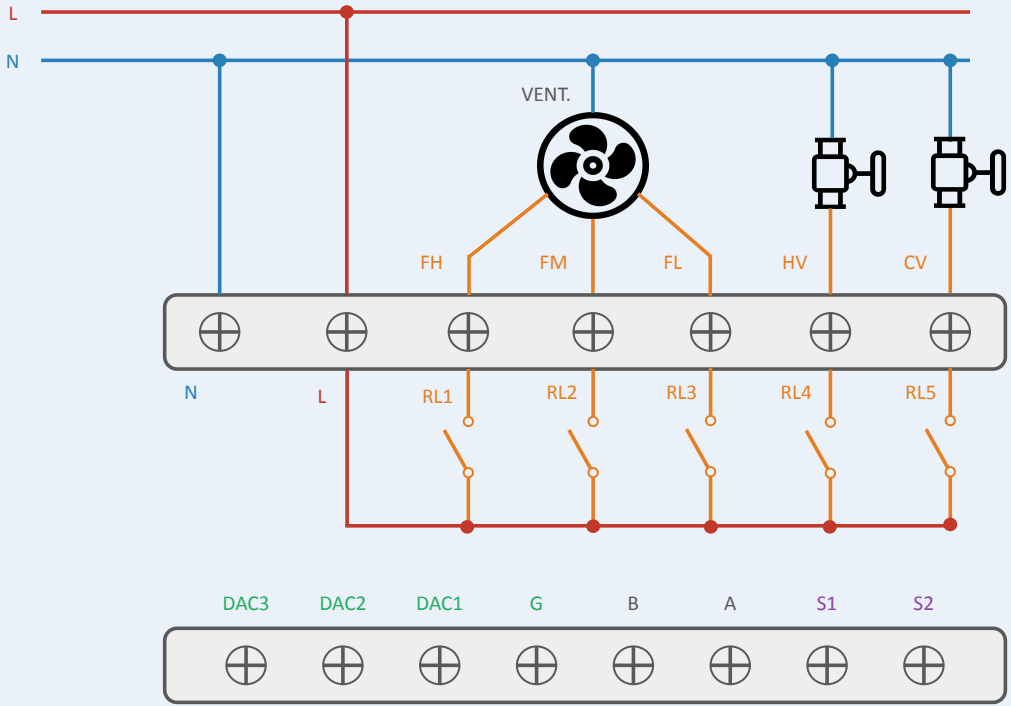

Configuration #14

#	Configuration	Ventilateur Type de régulation	Vannes Type de régulation	Résistance électrique Type de régulation	Affectation des sorties	Statut
14	4T : Ventilateur + 2 Vannes	3 vitesses	0-10V	x	RL1=FH, RL2=FM, RL3=FL, DAC1=HV, DAC2=CV	**OK**

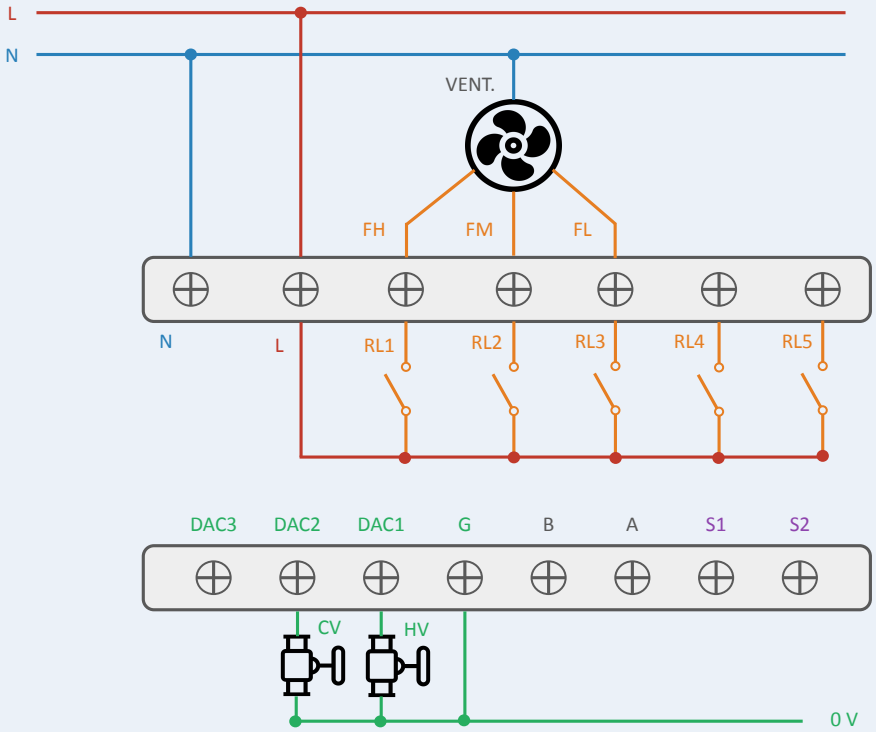

Configuration #15

#	Configuration	Ventilateur Type de régulation	Vannes Type de régulation	Résistance électrique Type de régulation	Affectation des sorties	Statut
15	4T : Ventilateur + 2 Vannes	0-10V	ON/OFF	x	DAC3=Fan, RL4=HV, RL5=CV	**OK**

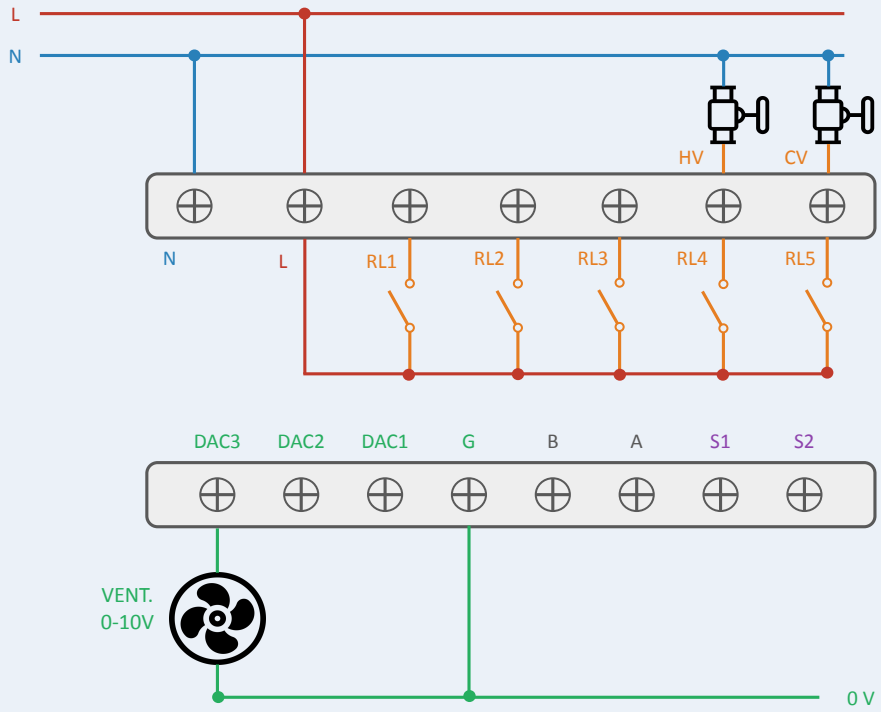

Configuration #16

#	Configuration	Ventilateur Type de régulation	Vannes Type de régulation	Résistance électrique Type de régulation	Affectation des sorties	Statut
16	4T : Ventilateur + 2 Vannes	0-10V	0-10V	x	DAC1=HV, DAC2=CV, DAC3=Fan	**OK**

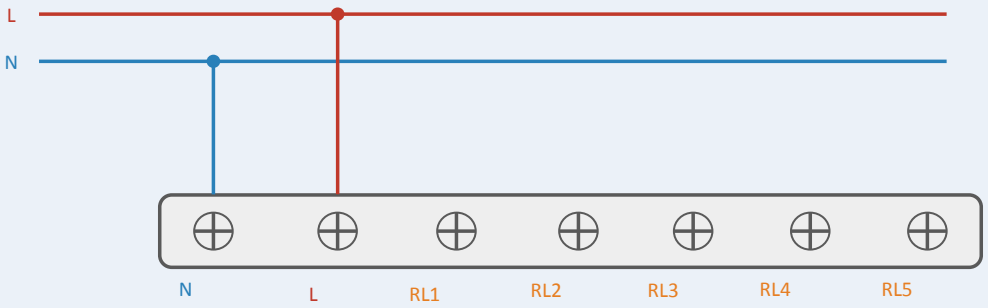

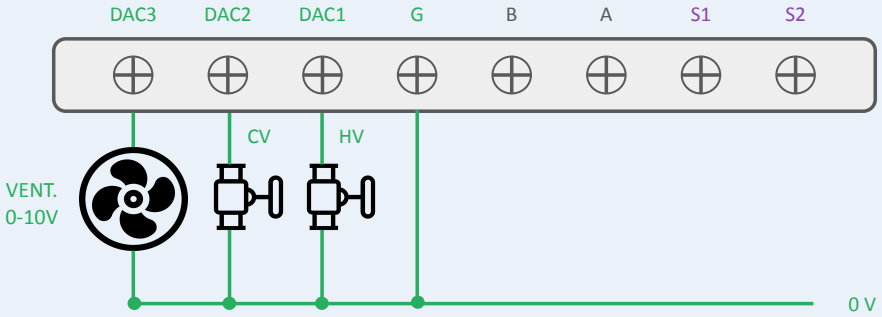

Configuration #17

#	Configuration	Ventilateur Type de régulation	Vannes Type de régulation	Résistance électrique Type de régulation	Affectation des sorties	Statut
17	4T + 2 fils : Ventilateur + 2 Vannes + Résistance	3 vitesses	0-10V	ON/OFF	RL1=FH, RL2=FM, RL3=FL, DAC1=HV, DAC2=CV, RL5=HR	**OK**

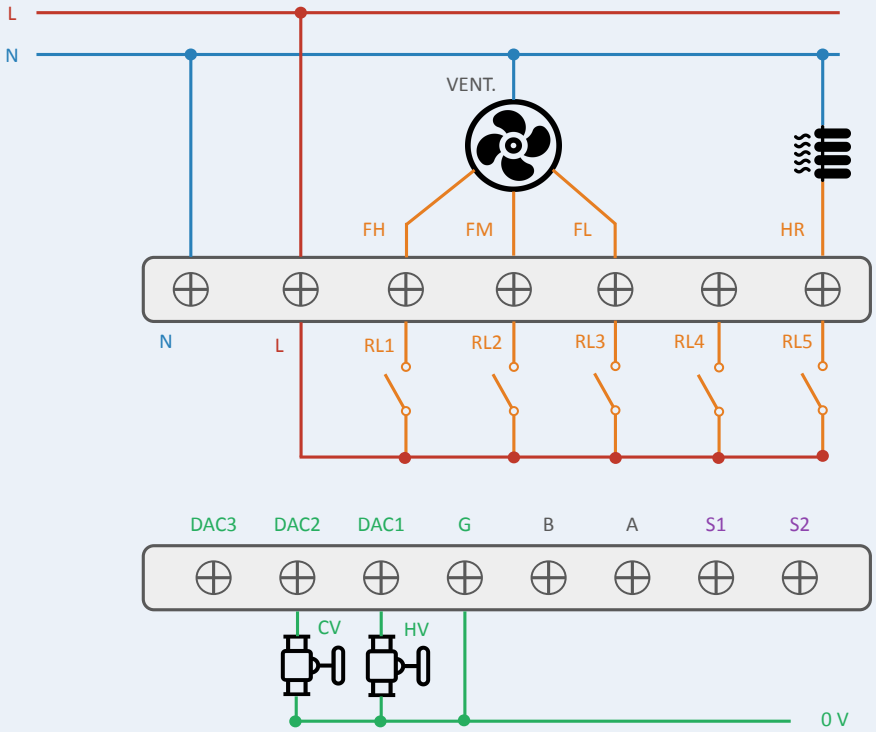

⚠️ **HR (résistance électrique) ne doit JAMAIS être commuté directement par un relais du thermostat. Utiliser un contacteur de puissance externe.**

Configuration #18

#	Configuration	Ventilateur Type de régulation	Vannes Type de régulation	Résistance électrique Type de régulation	Affectation des sorties	Statut
18	4T + 2 fils : Ventilateur + 2 Vannes + Résistance	0-10V	ON/OFF	ON/OFF	DAC3=Fan, RL4=HV, RL5=CV, RL3=HR	**OK**

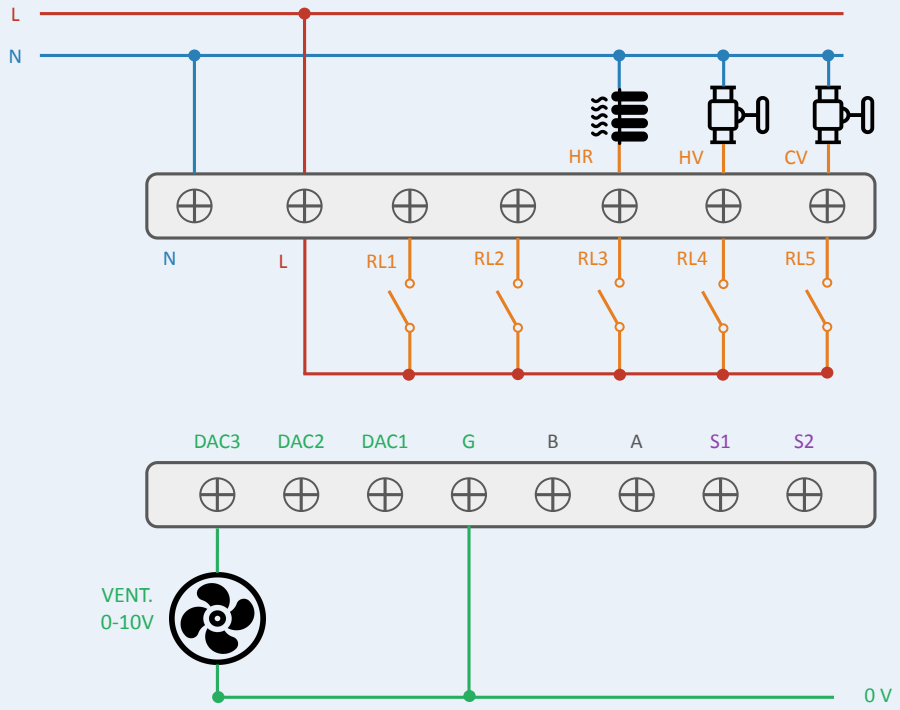

⚠️ **HR (résistance électrique) ne doit JAMAIS être commuté directement par un relais du thermostat. Utiliser un contacteur de puissance externe.**

Configuration #19

#	Configuration	Ventilateur Type de régulation	Vannes Type de régulation	Résistance électrique Type de régulation	Affectation des sorties	Statut
19	4T + 2 fils : Ventilateur + 2 Vannes + Résistance	0-10V	0-10V	ON/OFF	DAC1=HV, DAC2=CV, DAC3=Fan, RL5=HR	**OK**

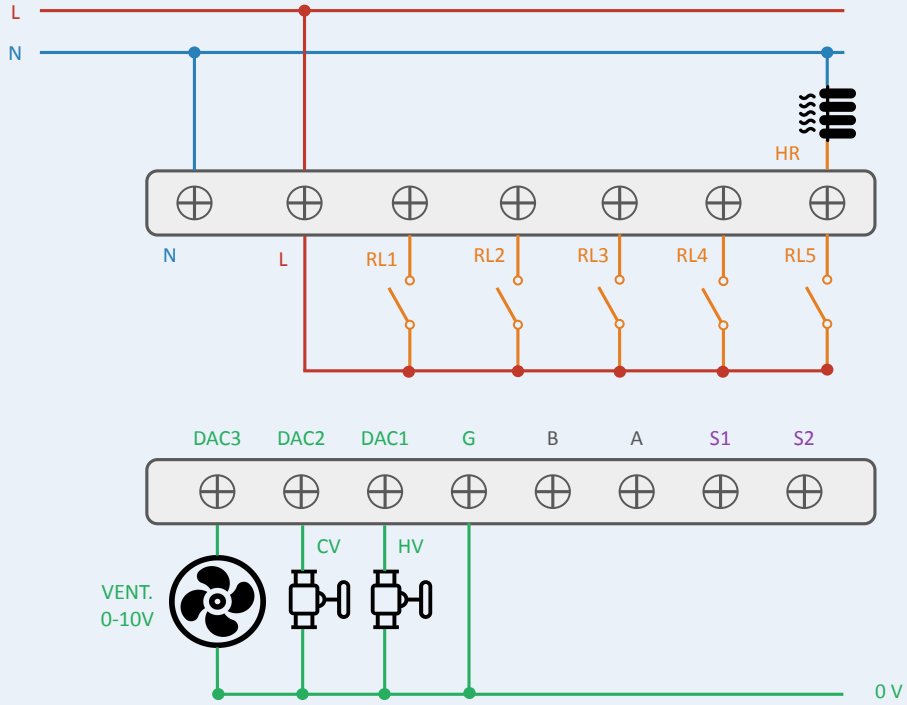

⚠️ **HR (résistance électrique) ne doit JAMAIS être commuté directement par un relais du thermostat. Utiliser un contacteur de puissance externe.**

Capteurs externes schémas de câblage

Thermostat pour Ventilo-Convecteur — AGR25-01

Capteurs externes (S1, S2)

CAPTEUR ANALOGIQUE (Thermistance)

Mesure de température déportée

Applications :
- Sonde Change-over (changement de mode chaud/froid automatique pour les ventilos-convecteurs 2T)
- Température d'air soufflé
- Température extérieure
- Température de retour

Connexion : S1 ou S2 + G (réf. 0V)

CAPTEUR NUMÉRIQUE (Contact sec)

Détection d'état Tout ou rien - TOR

Applications :
- Détecteur d'ouverture/fermeture de fenêtre ou de porte
- Badge / carte de présence (détection d'occupation dans les domaines hôtelier, bâtiment tertiaire, etc …)
- Détecteur PIR externe

Connexion : S1 ou S2 + G (réf. 0V)

⚠️ **Les capteurs nécessitant une alimentation externe doivent disposer de leur propre alimentation avec une isolation galvanique adaptée.**

Câblage capteur : Capteurs analogiques - Thermistance

Type de capteur	Connexion	Entrée	Signal	Applications
Thermistance	S1 ou S2 + G (réf. 0V)	Analogique	Variation de résistance	Soufflage / Extérieur / Reprise / détection changement de mode (commutation auto C/F 2 tubes) / etc …

CÂBLAGE

Connecter la thermistance entre **S1** (ou S2) et **G**

- Pas d'alimentation externe nécessaire
- 2 fils, sans polarité
- Longueur max. câble : 20 m

CONFIGURATION

Le type de capteur doit être configuré :

- Via l'écran de paramétrage du thermostat
- Via l'application AGRID (ou via GTC/GTB)

THERMISTANCES SUPPORTÉES

(liste de référence)

- NTC 5K
- NTC 10K Type II & Type III
- NTC 20K
- PT1000
- PT 500

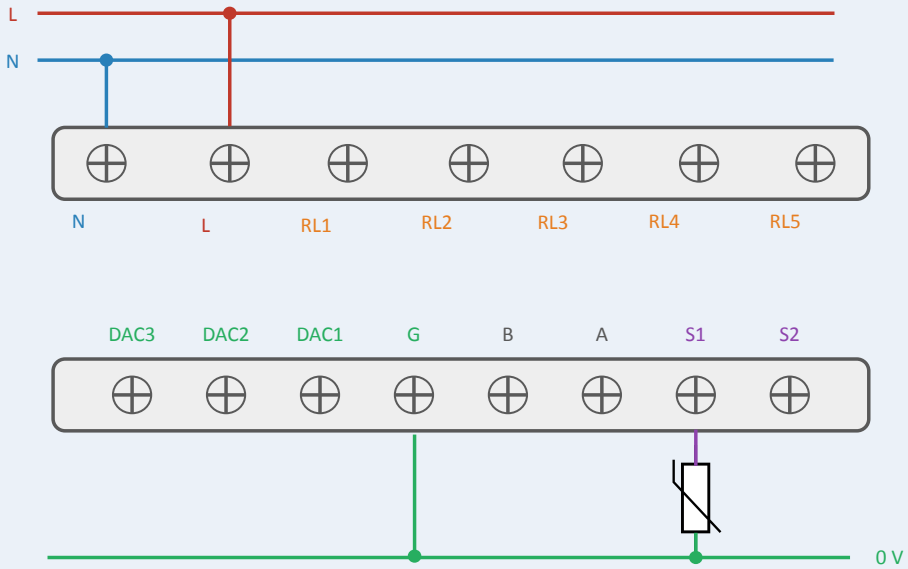

ℹ La thermistance fournit une mesure de température à distance — air soufflé, extérieur, retour air de reprise, détection de changement de mode (commutation automatique C/F 2 tubes), …

Câblage capteur : Contact sec

Type de capteur	Connexion	Entrée	Signal	Applications
Contact sec (Interrupteur)	**S1 ou S2 + G (réf. 0V)**	Numérique	État Tout ou rien - TOR	Détecteur d'ouverture de porte / fenêtre, présence de carte / badge …

CÂBLAGE

Connecter l'interrupteur entre **S1** (ou S2) et **G**

- Pas d'alimentation externe nécessaire
- Contact sec uniquement (sans tension)
- Longueur max. câble : 20 m

CONFIGURATION

Le type de capteur doit être configuré :

- Via l'écran de paramétrage du thermostat
- Via l'application AGRID (ou via GTC/GTB)

APPLICATIONS

- Détecteur d'ouverture/fermeture de fenêtre / porte
- Badge / carte de présence
- Tout contact sec

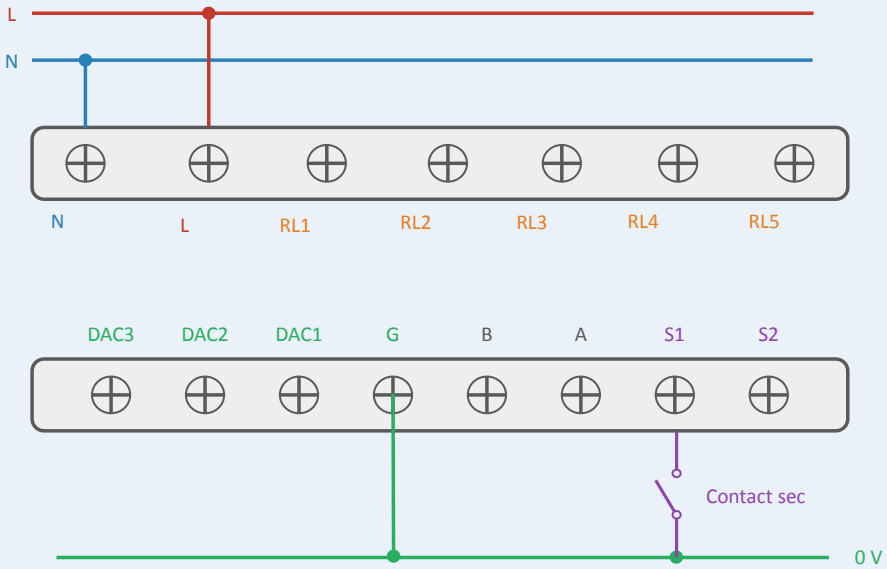

ℹ Le capteur à contact sec fournit une détection d'état TOR (Tout ou rien) — pas d'alimentation externe nécessaire

Câblage capteur : Détecteur PIR

Type de capteur	Connexion	Entrée	Signal	Alimentation
Détecteur de mouvement PIR	**S1 ou S2 + G (réf. 0V)**	Numérique	Tout ou rien - TOR (contact sec)	Externe (alimentation séparée)

CÂBLAGE

Connecter la sortie contact sec du PIR entre **S1** (ou S2) et **G**

- **Le PIR nécessite sa propre alimentation**
  Se référer au manuel du capteur PIR pour les spécifications d'alimentation

CONFIGURATION

Le type de capteur doit être configuré :

- Via l'écran de paramétrage du thermostat
- Via l'application AGRID (ou via GTC/GTB)

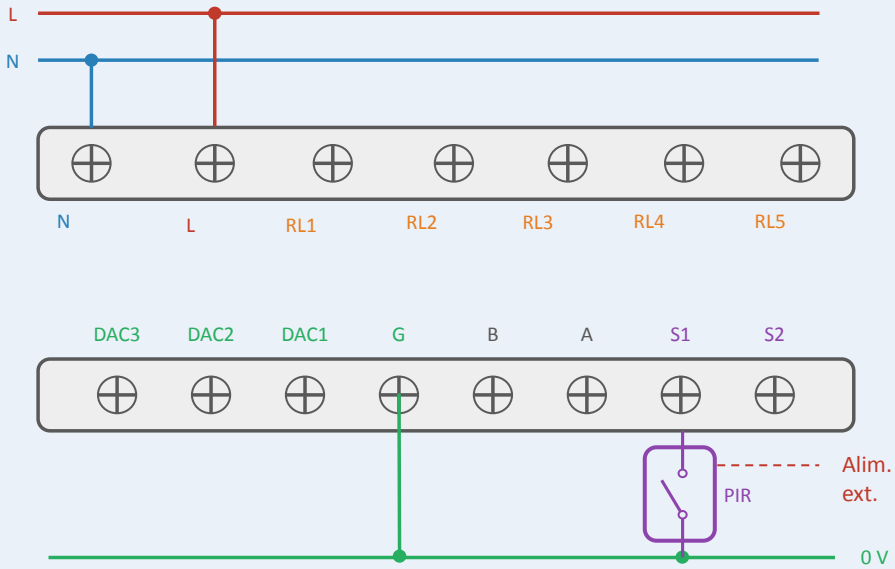

⚠️ **Le capteur PIR nécessite une alimentation externe.** Se référer aux instructions du capteur PIR pour assurer une isolation galvanique et une sécurité adaptées lors du raccordement au thermostat. L'alimentation externe doit être isolée de la zone basse tension du thermostat.

AGRID

Thermostat pour ventilo-convecteur — AGR25-01

Manuel complet: docs.a-grid.com/fan-coil/agr25-01
Support: support@a-grid.com

Fabricant: Beijing Breeze Technology Co., Ltd.
Importateur AGRID SAS — 33 rue du Faubourg Saint-Antoine, 75011 Paris, France

SCAN ME
docs.a-grid.com/fan-coil/agr25-01