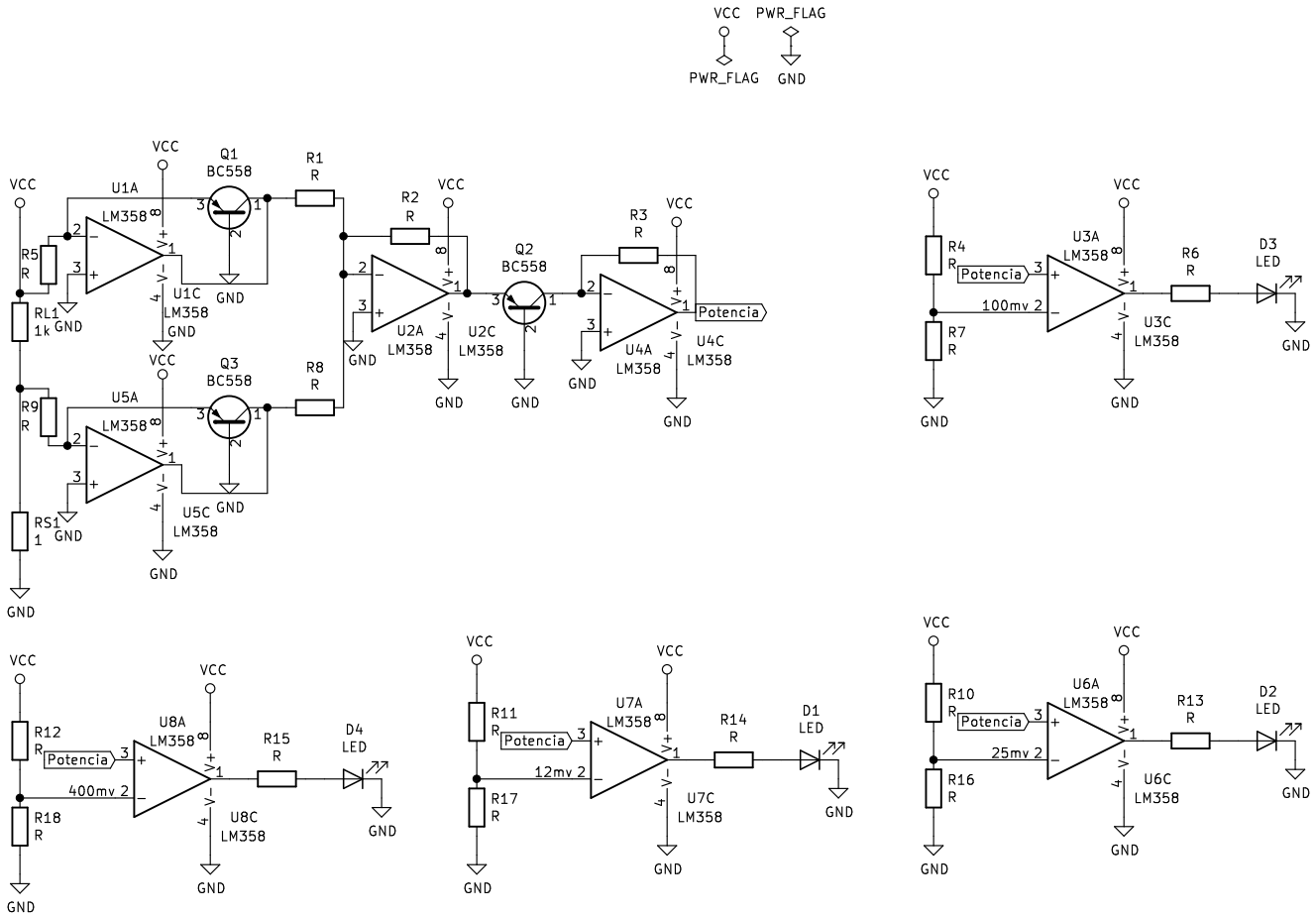

Sheet: / Zuliani,Agustin
File: Multiplicador.sch

Title: Medidor de Potencia

Size: A4	Date:20/11/2019	**Rev:**
KiCad E.D.A. kicad (5.1.4)-1		Id: 1/1