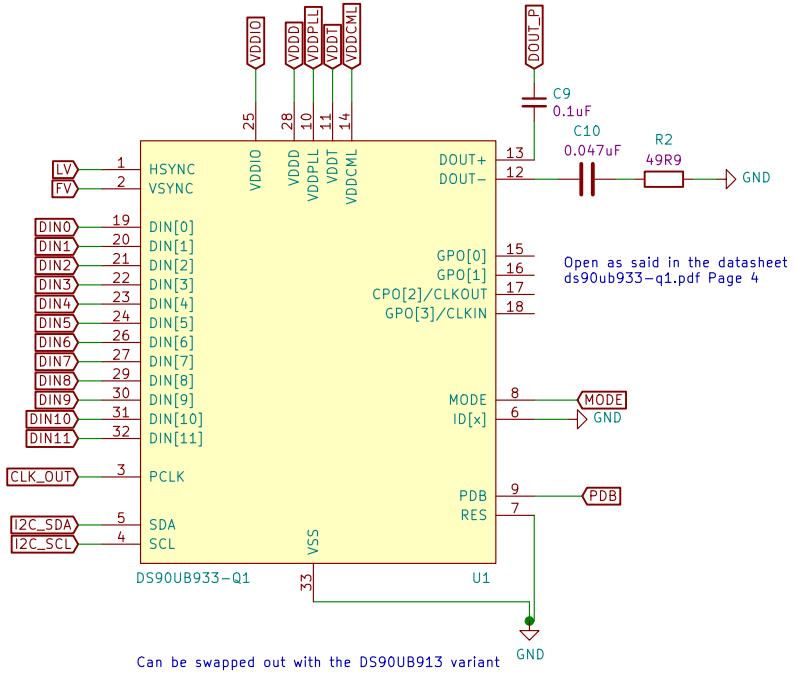

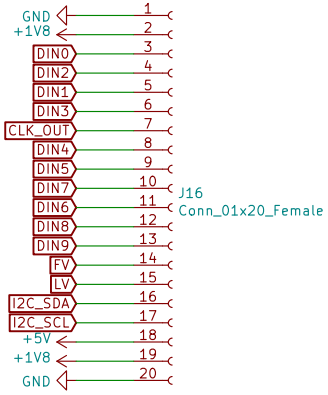

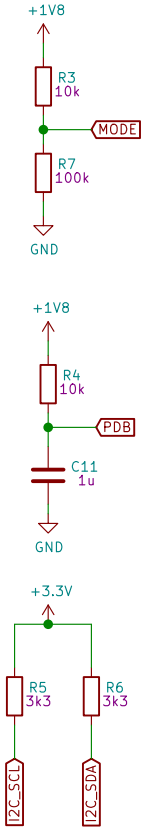

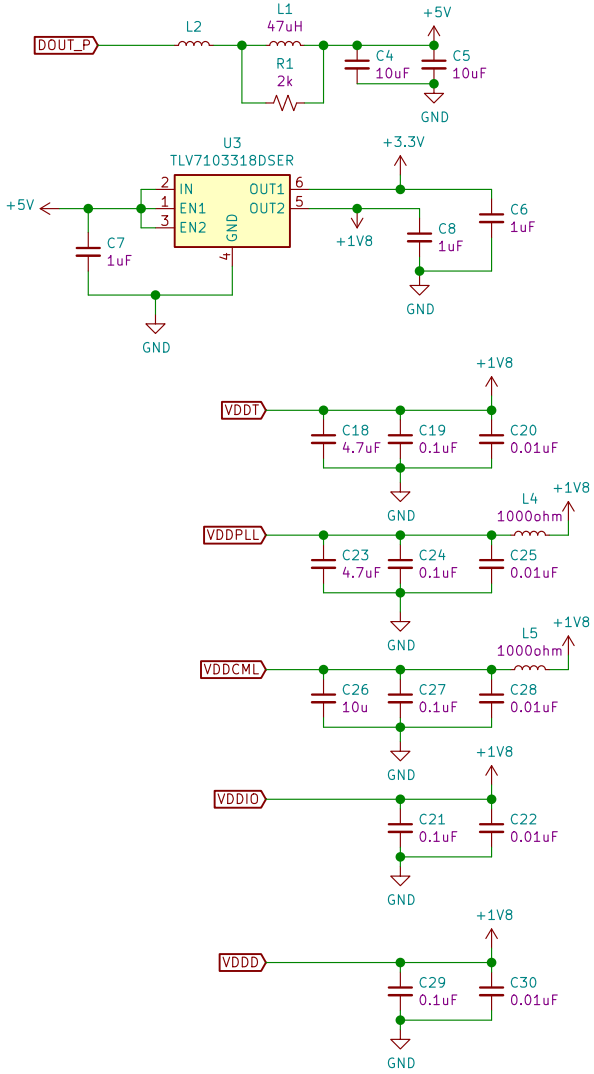

Sheet: /
File: Miniscope-v4-Ser-Pow.sch

Title:

Size: A4	Date:	**Rev:**
KiCad E.D.A. kicad (5.1.0)-1		Id: 1/1