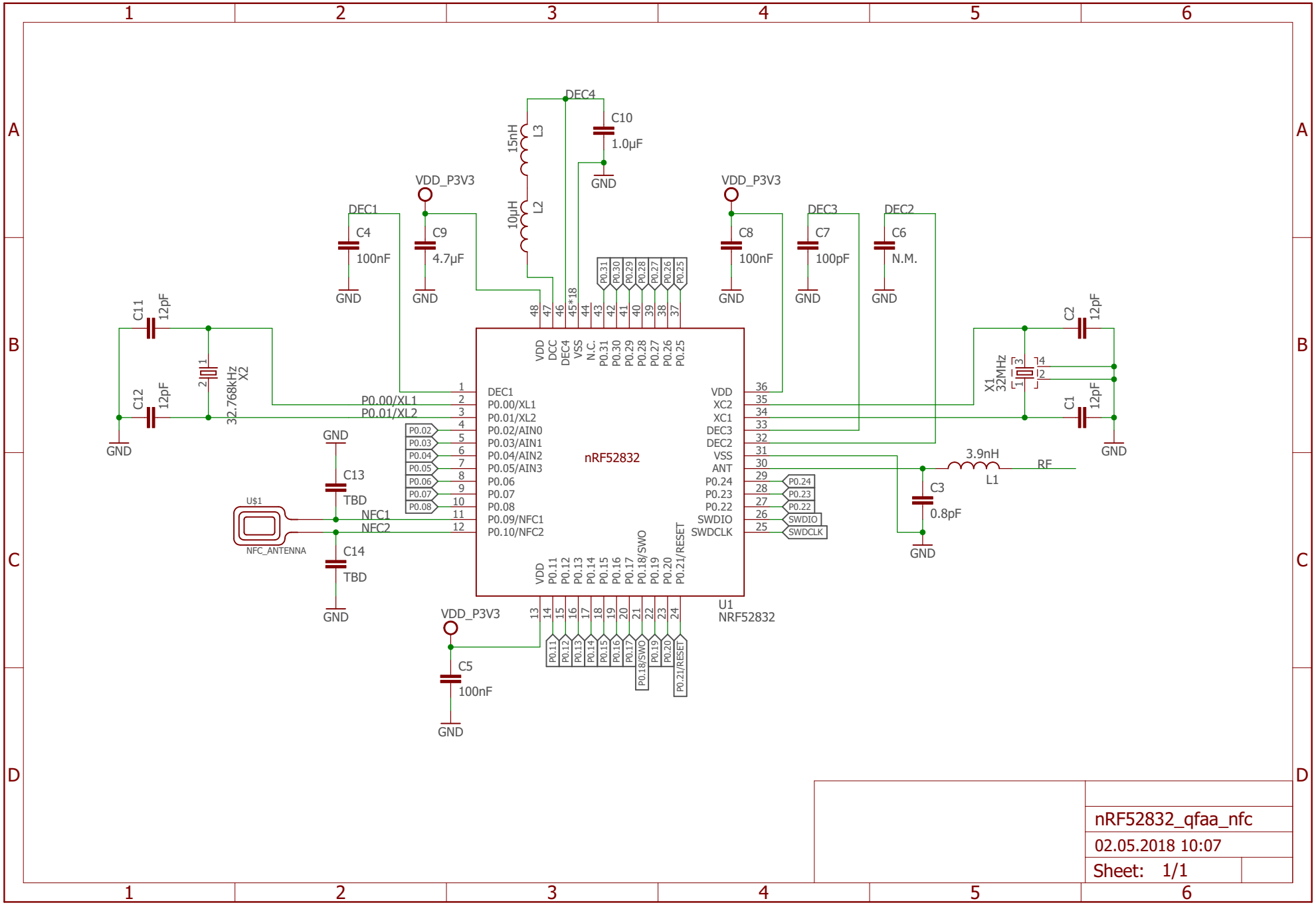

nRF52832_qfaa_nfc

02.05.2018 10:07

Sheet: 1/1