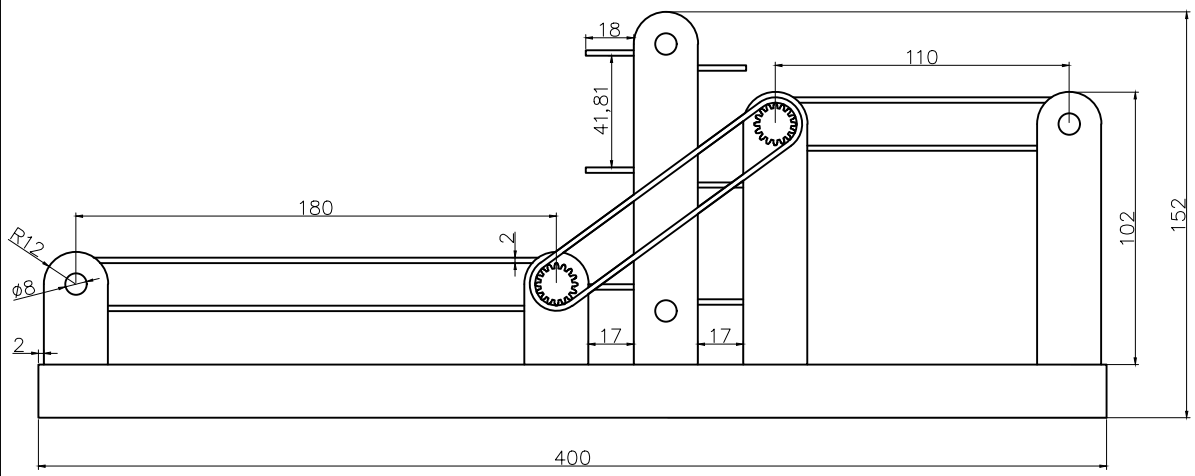
18
110
41,81
180
2
R12
ø8
2
17
17
102
152
400

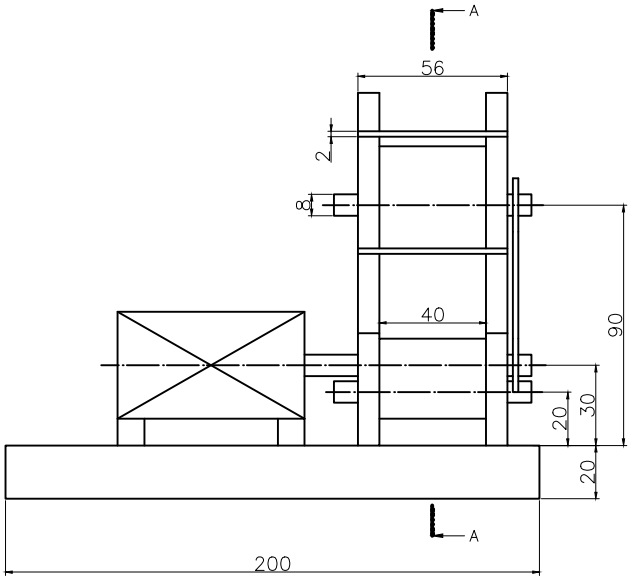
A
56
2
8
40
90
20
30
20
A
200

A–A

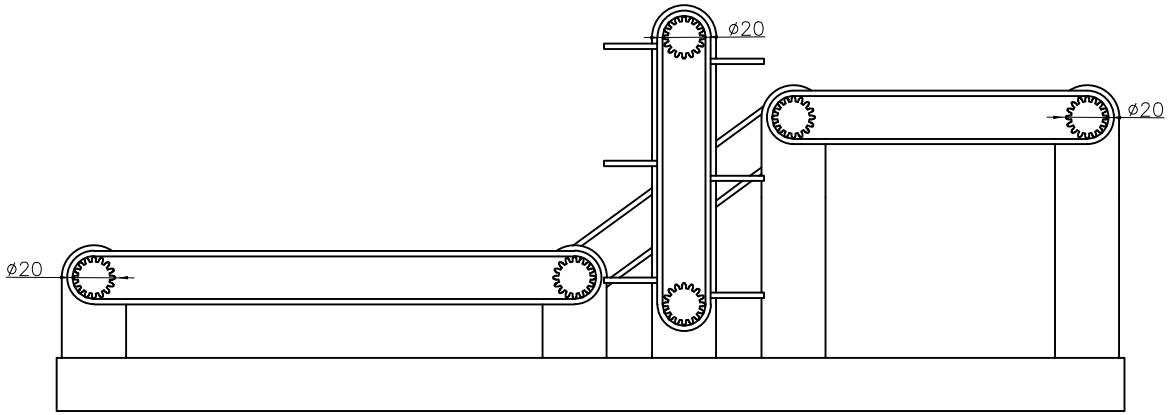
ø20
ø20
ø20