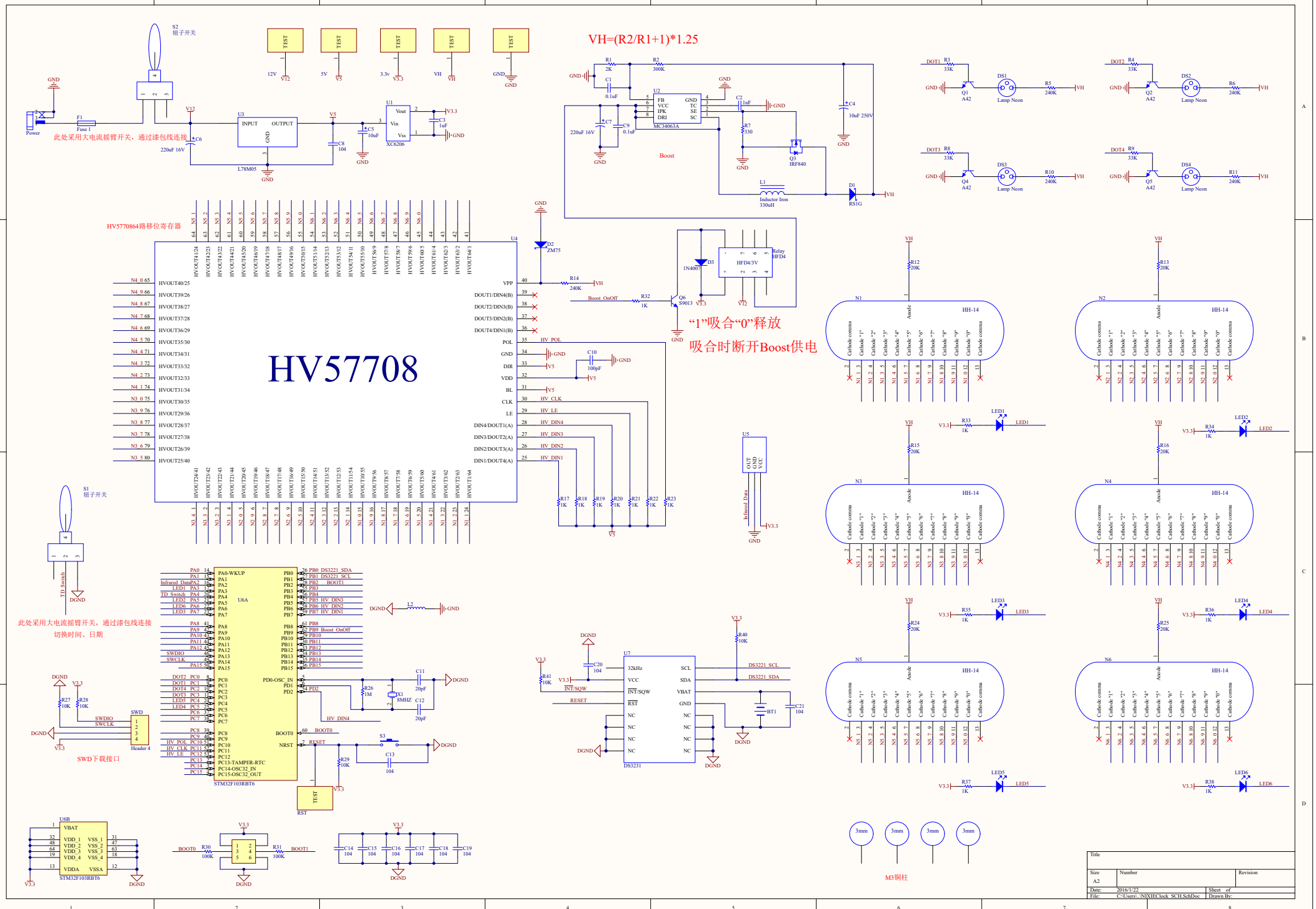
VH=(R2/R1+1)*1.25
HV57708
HV5770864路移位寄存器
Boost
"1"吸合"0"释放
吸合时断开Boost供电
此处采用大电流摇臂开关，通过漆包线连接
此处采用大电流摇臂开关，通过漆包线连接
切换时间、日期
SWD下载接口
M3铜柱
STM32F103RBT6
DS3231
XC6206
MC34063A
L78M05
IH-14
Lamp Neon
Title
Size
A2
Number
Revision
Date: 2016/1/22
Sheet of
File: C:\Users\...\NIXIEClock_SCH.SchDoc
Drawn By: