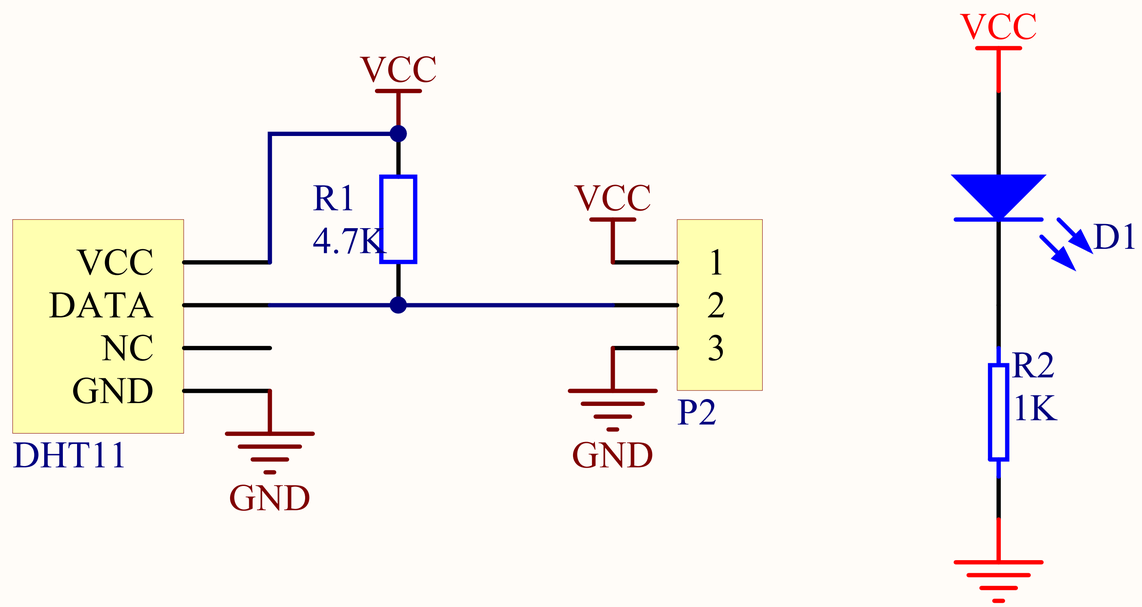

名称	DHT11 模块原理图	
图号	YL-47	设计雁凌电子
地点	北京	时间：2012-2