1. 灵巧手手掌尺寸

手掌外壳最大尺寸：长为 96.2MM；宽为 94.9MM；高为 46.2MM。手掌心由无毒的 TPE 软胶包裹，长为 76.27MM；宽为 73.5MM；厚度为 1MM.

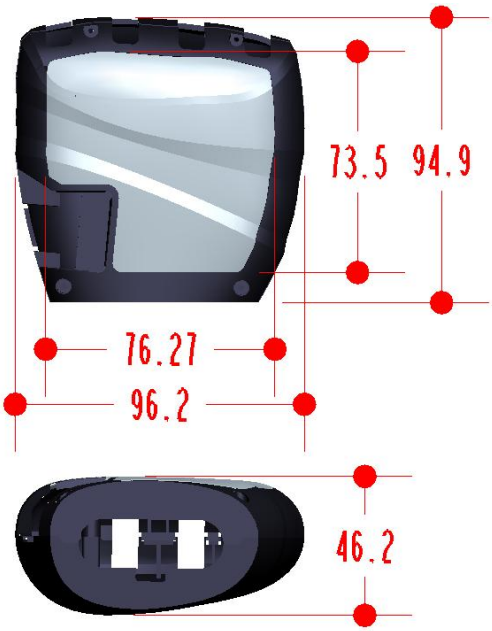

2. 灵巧手四指在手掌面内的布置位置以及相对距离（可建立坐标系进行描述）

相对位置由手掌的参考坐标 MAIN_CSYS 与四指指根的坐标来确定，具体数值如下，四指间距均为 22MM。

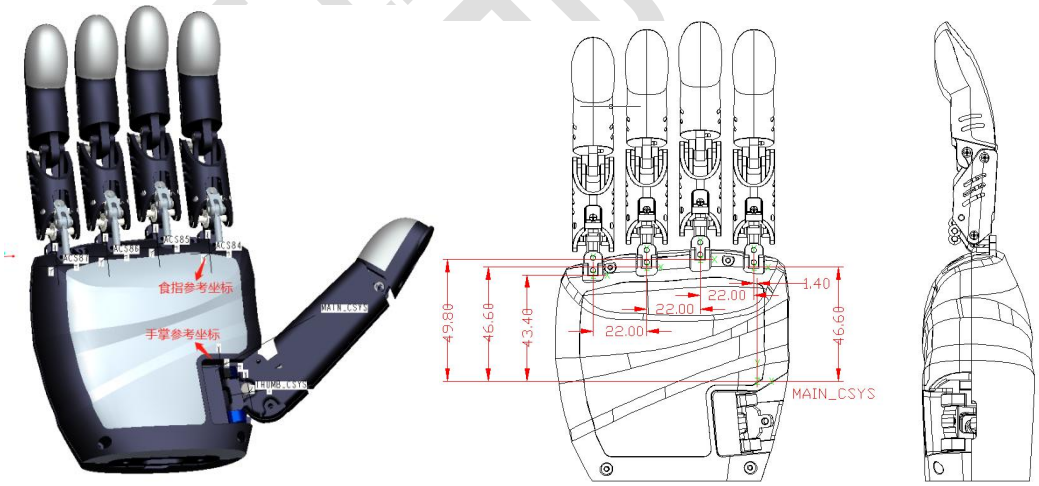

3. 灵巧手拇指在手掌内的布置位置以及其相对食指的距离（以指根为坐标点量取）

相对位置由手掌的参考坐标 MAIN_CSYS 与拇指指根的坐标来确定，具体的数值及角度如下：

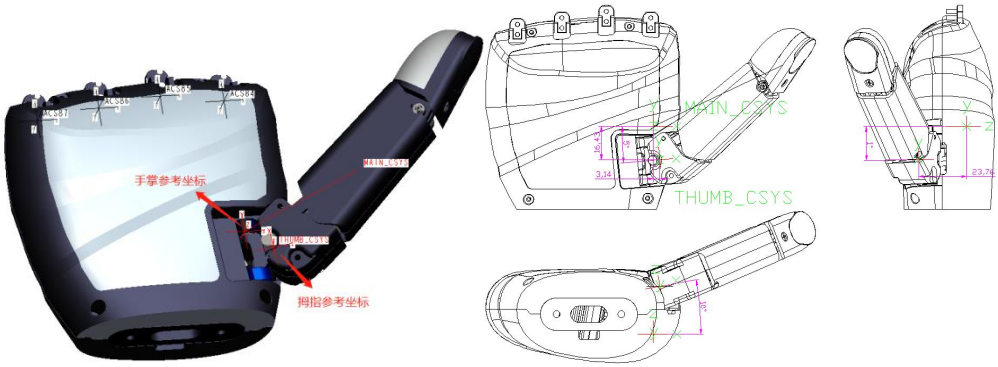

4. 四指各指节长度

四指形状一致。

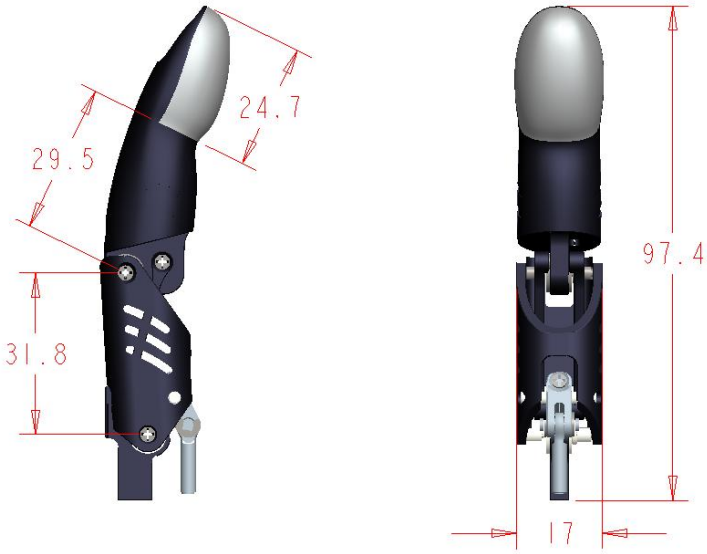

5. 食指各关节转动副的最大最小转动角度

第一指节与根关节，直接的转动角度为 80 度；第一指节与第二指节，被动转动角度为 74 度；

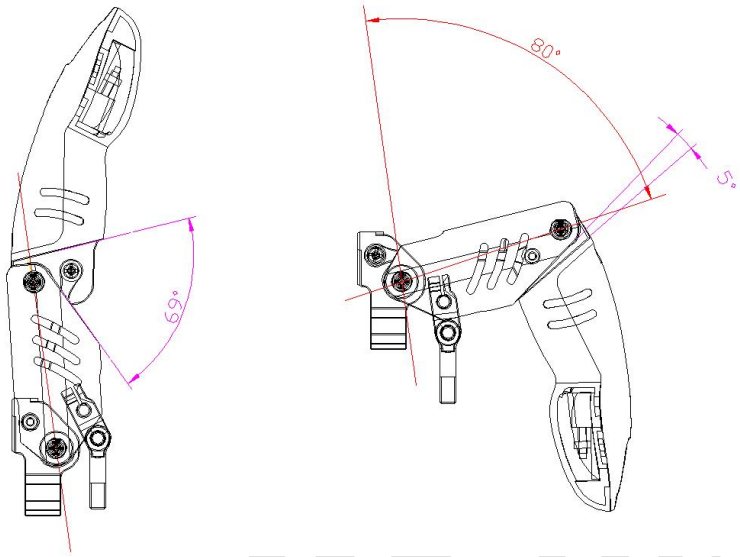

6. 拇指各指节长度以及各关节转动副的最大最小转动角度

拇指各指节长度尺寸如下：

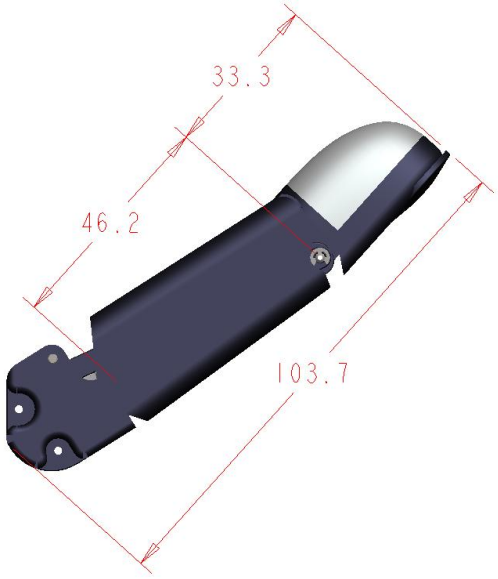

拇指与手掌直接转动角度为 79 度，可与中指碰触。

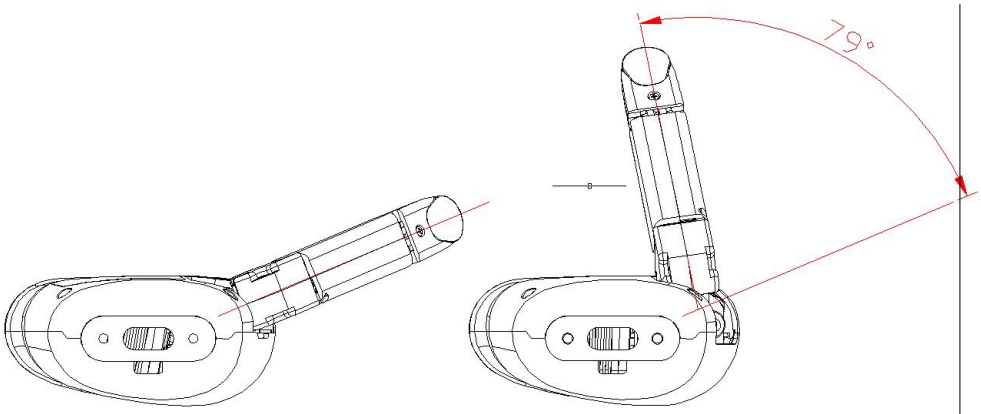

拇指第一指节与拇指根关节被动转动角度 30 度；拇指第二与第三指节主动转角为 45 度。

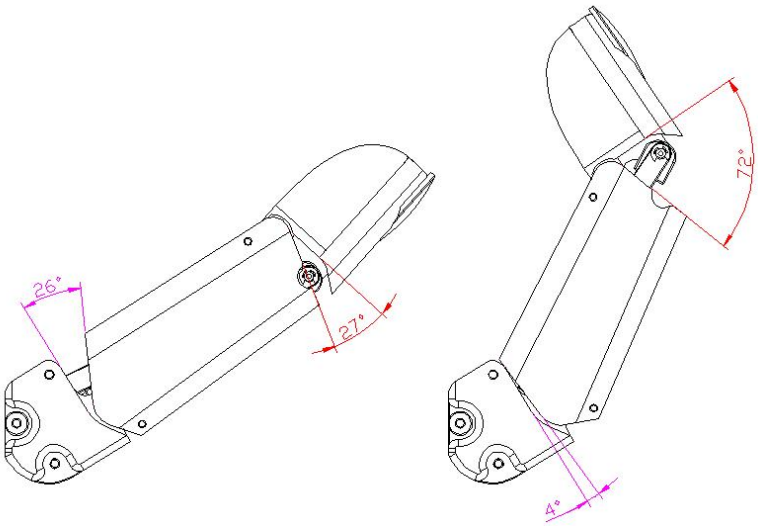

7. 拇指运动轴在手掌面内的布置位置以及角度（与掌面内水平竖直方向的夹角）

拇指运动轴的位值如下图；与掌面水平夹角为 0 度，是平行的；与掌面竖直方向夹角为 85 度，这样与人类手类似。

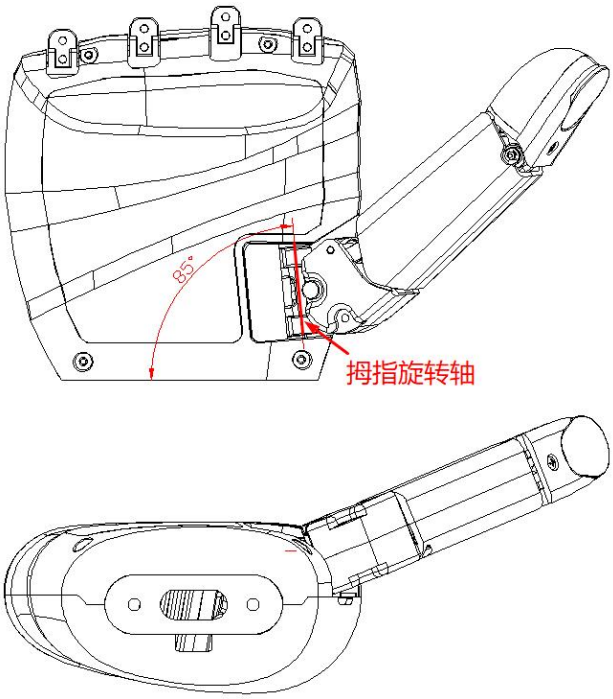

8. 拇指相对于拇指运动轴的角度
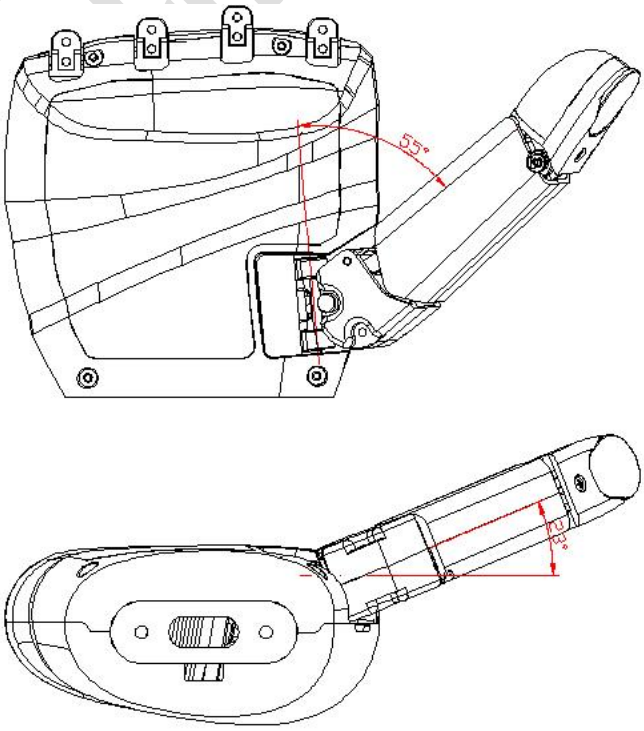
相对运动轴的角度如下；下图为拇指为最大张开时的与运动轴的角度。