ODELIC 施工・取扱説明書 保管用

●お客様へ：このたびはオーデリック照明器具をお買い上げいただき、まことにありがとうございました。
ご使用の前に取扱説明書をよくお読みのうえ、正しく安全にご使用ください。取扱説明書は保管してください。

この製品は、お客様ご自身での取り付けが可能です。
（指定の配線器具が設置されている場合のみ）

●施工者様へ：施工後、この取扱説明書は必ずお客様へお渡しください。

屋内用 シーリングライト

製品型番 **OL 291 662BR**

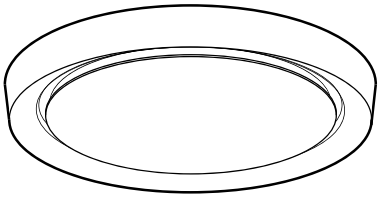

Bluetooth® SMART

＊Bluetooth® とロゴマークは、Bluetooth SIG ,Inc.が所有する登録商標で、オーデリック株式会社は、これらの商標を使用する許可を受けています。その他の商標または登録商標は、それぞれの所有物です。

リモコン等で操作したい場合は、登録(ペアリング)をおこなってください。
登録後にリモコン等が使用可能となります。

リモコンの登録方法は、ホームページでも紹介しております。➡

1 安全上のご注意：必ずお守りください

製品を安全に正しくお使いいただき、人への危害や財産の損害を未然に防止するため、内容をよくご確認ください。

⚠警告

この表示を無視して誤った取り扱いをすると、人が死亡、または重傷を負う可能性が想定される内容を示します。

分解禁止

●器具を改造したり、部品交換をしたりしない
火災、感電、落下の原因になります。

浴室禁止　屋外禁止

●浴室等の湿気の多いところや屋外では使用しない
火災、感電の原因になります。

禁止

●布や紙などで覆ったり、燃えやすいものを近づけたりしない
火災の原因になります。

●器具の隙間や放熱穴にものを差し込まない
火災、感電の原因になります。

必ず実施する

●重量に耐えるところに確実に取り付ける
落下によるけがの原因になります。

●取り付けは取扱説明書にしたがい確実におこなう
不完全な取り付けは、火災、感電、けがの原因になります。

●電源接続は取扱説明書にしたがい確実におこなう
接続不良による火災の原因になります。

●グローブ等の部品をはずし再度取り付ける場合は、取扱説明書にしたがって確実に取り付ける
不完全に取り付けると落下し、けがの原因になります。

●お手入れの際には電源を切る
感電の原因になります。

●異常を感じた場合は速やかに電源を切る
異常状態がおさまったことを確認し、販売店または工事店にご相談ください。

⚠注意

この表示を無視して誤った取り扱いをすると、人が軽症を負う可能性、および物的損害の発生が想定される内容を示します。

禁止

●腐食性ガス・粉じんの影響を受ける場所、振動の多い場所では使用しない
損傷、過熱、火災、感電、落下の原因になります。

●調光器は使用しない（100%点灯でも使用不可）
故障、火災の原因になりますので、必ず取り外してください。

●ストーブなど温度の高くなるものを器具の真下に置かない
故障、火災の原因になります。

禁止

●蒸気や熱気の上がる煮炊きなどの調理を器具の真下でおこなわない
故障、火災の原因になります。

スプレーがけ水洗い禁止

●水洗いしたり、スプレー式洗剤をかけたりしない
故障、感電、火災の原因になります。

接触禁止

●点灯中や消灯直後の器具にさわらない
やけどの原因になります。

必ず実施する

●表示された電源電圧で使用する
火災、感電の原因になります。

●電源工事は必ず販売店・工事店（有資格者）に依頼する
一般の方の電源工事は禁止されています。

●定期的に清掃、点検をする
不具合を発見した場合は使用を中止し、販売店・工事店に修理を依頼してください。

2 設置場所の確認：取付前にご確認ください

天井面取付専用

◎器具サイズ以上の平らな天井面に取り付けてください。

器具サイズ以上の平らな面

天井

器具

⚠警告 下記のような場所には取り付けられません。落下によるけがの原因となります。

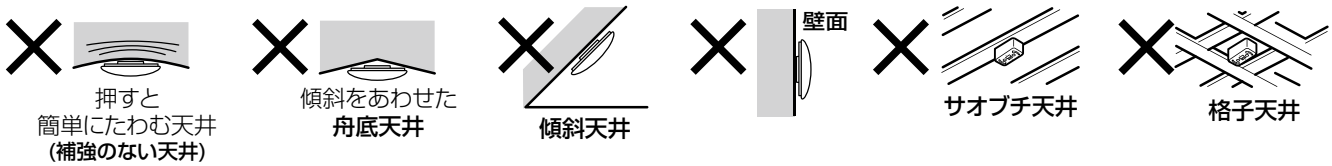

3 配線器具の確認：取付前にご確認ください

以下の配線器具がついていれば一般の方でも取り付けが可能です。

⚠警告 下記のような配線器具には取り付けられません。火災、感電、落下によるけがの原因となります。

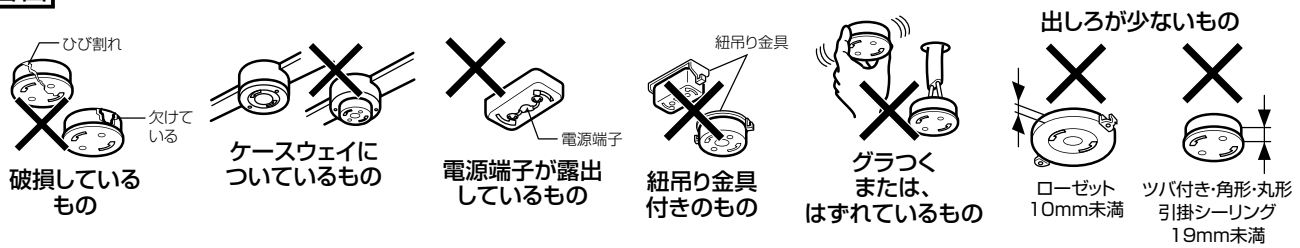

電気工事店（有資格者）に依頼して配線器具を交換してください。一般のかたの電源工事は禁止されています。

4 各部の名称

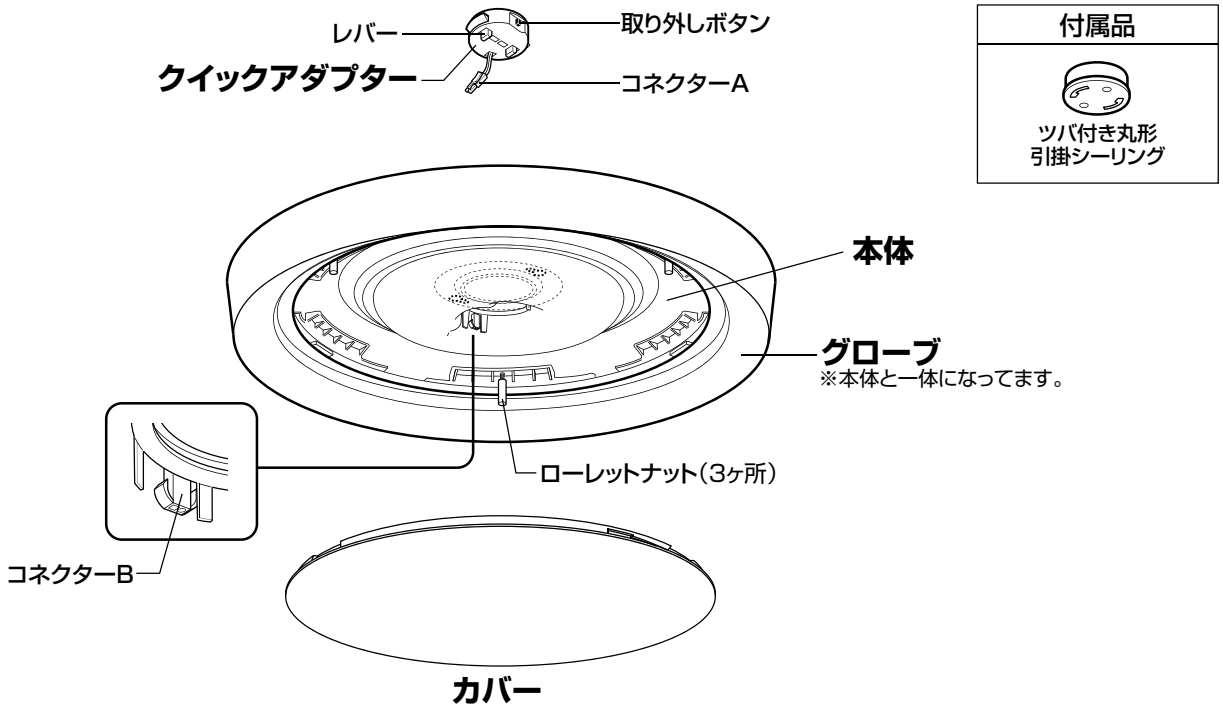

5 器具の取り付け

ご注意 壁スイッチのある部屋に取り付けてください。

[1] クイックアダプターを配線器具に接続する。

天井の配線器具にクイックアダプターを取り付け、カチッと音がするまで右にまわしてください。

【取りはずす場合】
クイックアダプターの取り外しボタンを押しながら左にまわしてください。

⚠注意 取外しボタンを押さずにまわすと配線器具を破損します。

[2] 本体を取り付ける。

(1) 本体をクイックアダプターに押し上げてください。
- ●グローブ側を押し上げないでください。
- ●コネクターをはさみ込まないように注意してください。

※配線器具によって2つの取り付けかたがあります。

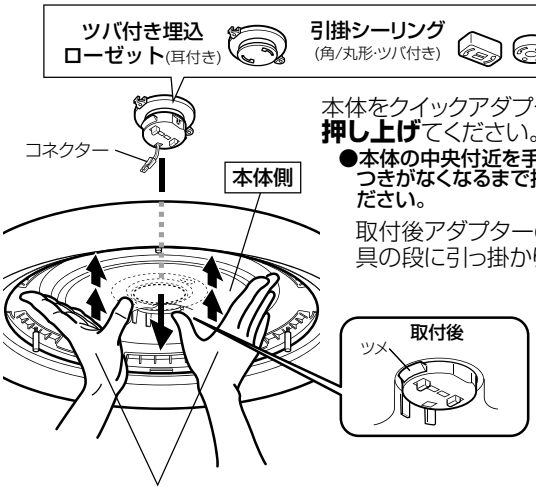

本体をクイックアダプターに**2段階押し上げ**てください。
- ●本体の中央付近を手で支え、ぐらつきがなくなるまで押し上げてください。

取付後アダプターのツメが取付具の段に引っ掛かります。

本体側を持ってください。
※グローブ側を持たないでください。

⚠警告 本体がガタついたり、簡単に回転する場合は確実に取り付けられていません。その場合は再度本体の取り付けをおこなってください。

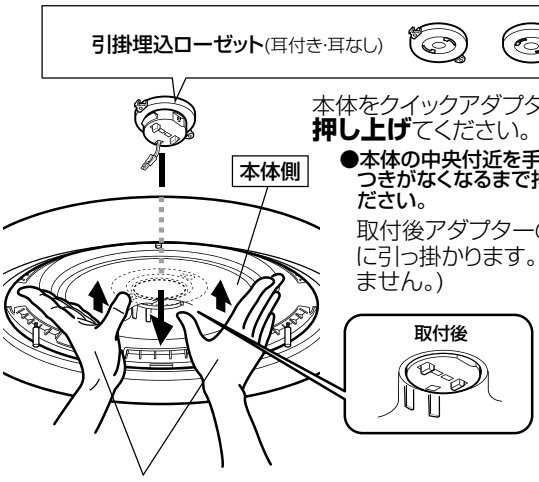

本体をクイックアダプターに**1段階押し上げ**てください。
- ●本体の中央付近を手で支え、ぐらつきがなくなるまで押し上げてください。

取付後アダプターのツメが本体に引っ掛かります。(ツメは見えません。)

本体側を持ってください。
※グローブ側を持たないでください。

(2) アダプターの矢印の位置を確認してください。

矢印の先端が両端から離れている場合、本体が確実に取り付けられていません。その場合は再度強く押し上げてください。

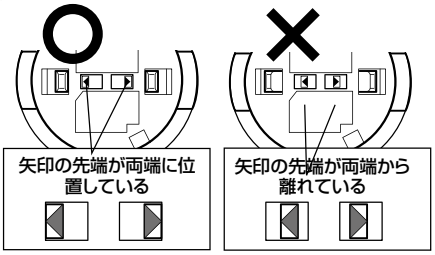

⚠警告 本体が確実に取り付けられていないと落下によるけがの原因となります。必ずご確認ください。

(3) 押し上げ箇所を天井面側へ押し付た状態のままローレットナットを締め付けて天井面と器具の隙間をなくしてください。(3ヶ所)

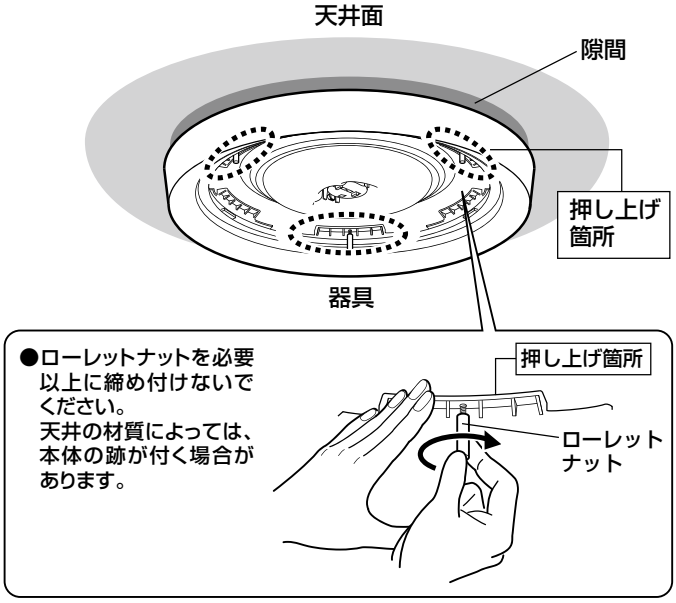

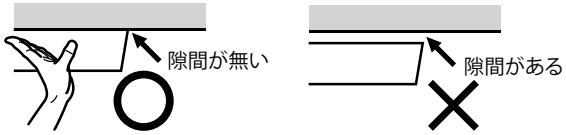

【本体を取りはずす場合】

① 3個のローレットナットを少し緩めて天井との隙間を作ってください。
※ローレットナットは取り外す必要はありません。

② 本体を両手で天井に押し付けながら、レバーを外側にスライドさせてください。

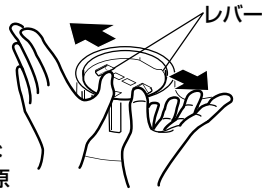

⚠警告
両手でささえずにレバーをスライドさせると本体の落下によるけがの原因となります。必ず両手でささえながら本体を外してください。

[3] コネクターを接続する。

（1）コネクターAをコネクターBに確実に差し込んでください。

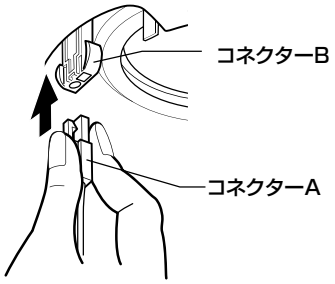

（2）コードがたるむ場合は、4箇所あるストッパー横の隙間のいずれかにコードを押し込んで固定してください。

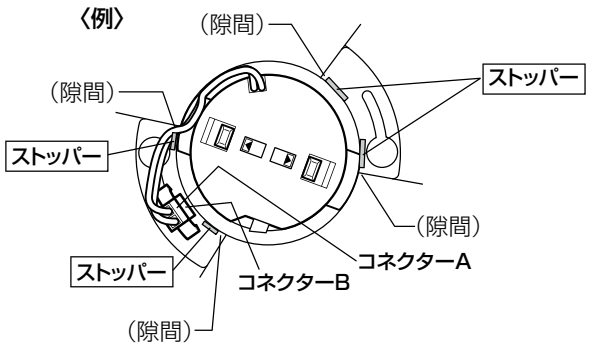

【取りはずす場合】 コネクターAのツメを押さえながら引き抜いてください。

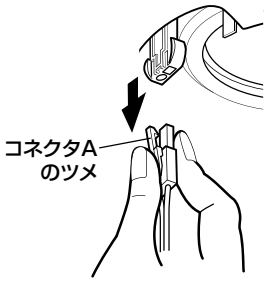

[4] カバーを取り付ける

（1）本体とカバーのそれぞれの★印（位置合わせマーク）の位置を合わせて、カバーを水平に押し上げてください。

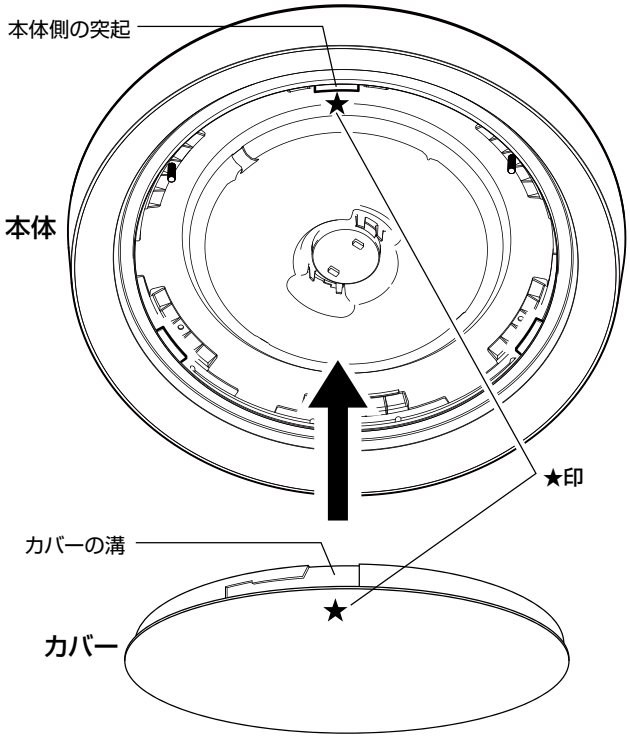

※**本体側の突起**（3ヶ所）**とカバーの溝**（3ヶ所）**が嵌合することでカバーが回転可能状態になります。**

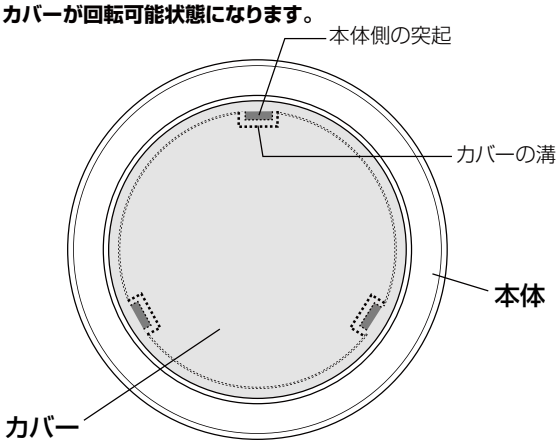

【カバーを水平に押し上げた状態の図】

（2）カバーを水平に押し上げた状態のまま時計回りに止まるまで回してください。
※止まるまで回すと、**カバーが下に下がります。**

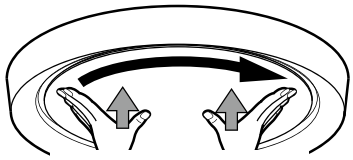

押し上げた状態のまま回す

※**カバーが下に下がらない場合は取り付けが不十分です。**
（落下の恐れがあります。）
カバーが水平に押し上がっていることを確認し、押し上げた状態のまま更に回してカバーが下がる事を確認してください。

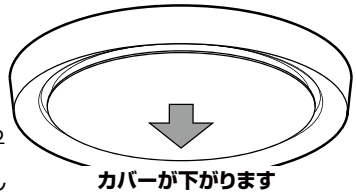

カバーが下がります

【取りはずす場合】 カバーを少し押し上げて、反時計回りにまわしてください。

6 Bluetooth®通信について

Bluetooth® 通信操作端末について

専用コントローラー（別売）

タブレット：RC913

タブレットは現場に合わせた設定が必要です。
設定は弊社でおこないますので、ご購入時にご相談ください。

リモコン：RC911 / RC917 / RC919 / RC921 / RC924

コネクテッドスイッチ：
LC616 / LC617 / LC618 / LC619 / LC620 / LC621 / LC622 / LC623 / LC624

お手持ちのスマートフォン

Android 5.0 以降 （Bluetooth® 4.0対応かつBluetooth® ペリフェラルモード対応機種）

iOS 9.0 以降

＊対応機種に専用アプリケーションをインストールすることにより器具の操作が可能になります。アプリケーションは右のサイト→よりダウンロードしてください。

操作端末への登録方法（ペアリング） ＊詳細はアプリケーション側の指示、または専用コントローラー側の取扱説明書にしたがってください。

※コネクテッドスイッチをご使用の場合はスイッチ側の取扱説明書をご覧ください。

壁スイッチを3回OFF-ONすると「登録待機状態」になります。

登録の必要が無い場合は壁スイッチをOFFにしてください。
（登録待機状態が終了します）

無線機能ついて

無線仕様：Bluetooth® 4.0

電波到達可能距離：約10m
（障害物のない場所での水平見通し距離です。環境により異なります）

2.4FH1 本製品に表示した図のマークは以下の内容を示します。

2.4 ：2.4GHzを使用する無線設備を表します。
FH ：変調方式がFH-SSであることを示します。
1 ：想定される与干渉距離が10m以下であることを示します。
▬▬▬：全帯域を使用し、かつ移動体識別装置の帯域を回避可能であることを意味します。

無線機能に関するご注意

本機器の使用周波数帯では、電子レンジ等の産業・科学・医療用機器のほか工場の製造ライン等で使用されている移動体識別用の構内無線局（免許を要する無線局）及び特定小電力無線局（免許を要しない無線局）並びにアマチュア無線局（免許を要する無線局）が運用されています。

1.この機器を使用する前に、近くで移動体識別用の構内無線局及び特定小電力無線局並びにアマチュア無線局が運用されていないことを確認してください。

2.万一、この機器から移動体識別用の構内無線局に対して有害な電波干渉の事例が発生した場合には、速やかに電波の発射を停止した上、下記連絡先にご連絡頂き、混信回避のための処置等（例えば、パーティションの設置など）についてご相談してください。

3.その他、この機器から移動体識別用の特定小電力無線局あるいはアマチュア無線局に対して有害な電波干渉の事例が発生した場合など、何かお困りのことが起きた時は、オーデリックカスタマーサービスまでお問い合わせください。

○以下のような使用環境では、電波ノイズを受けたり電波の到達距離が短くなります。このような場合は動作しないことがありますのでご注意ください。
・機器間に金属や鉄筋コンクリートなどの電波を通しにくい障壁がある。
・機器間にある壁面内の断熱材にアルミ箔を貼り付けたグラスウールを使用している。
・操作する人の体の向きで電波を遮っている。
・電子レンジやパソコンなどの家庭用電気製品やOA機器が機器の2m以内にある。
・機器の近くで、直流電圧で動作するベルやモーターなどの機器が動作している。
・機器の近くで、携帯電話やPHS 電話などを使用している。
・機器の近く（10m 以内）で、マイクロ波治療器を使用している。
・近くに、テレビ・ラジオの送信所近辺の強電界地域または各種無線局がある。

○到達範囲内でも電波の特性により電波が弱くなる場所がありますのでご注意ください。

○本製品の無線機能は2.4GHz帯を使用するため、無線LAN対応機器の近辺で使用すると、電波干渉を生じるおそれがあります。

Bluetooth® 通信中の壁スイッチ操作について

※コネクテッドスイッチをご使用の場合は「壁スイッチ」がコネクテッドスイッチの「主電源ボタン」に相当します。

（1）壁スイッチは通常はONのままでご使用ください。
※壁スイッチをONにした直後は、コントローラーやスマートフォンで操作ができない場合があります。
※壁スイッチの操作で明るさ・色の変更はできません。

（2）壁スイッチを入れた直後に、突然器具が点滅を開始しても器具の故障ではありません。もう一度壁スイッチをOFF-ONしていただければ点滅は止まり、正常復帰します。

（3）壁スイッチで消灯した場合、次に壁スイッチをONにすると、最後の明るさと光色で点灯します。

（4）コントローラーやスマートフォンで消灯したのちに壁スイッチで点灯させるには以下の通り操作してください。

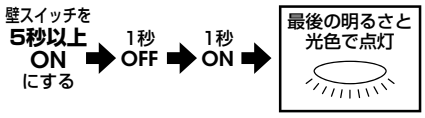

故障かな？と思ったら

Q.壁スイッチをONにしたら器具が点滅しはじめた
A.上記のペアリングの操作を途中で終えているため
→壁スイッチを3秒以上OFFにしてからONにすれば点滅は止まり復旧します

Q.コントローラーで操作できない
A.壁スイッチをONにした直後のため
→操作可能となるまで30秒～1分程度かかります（使用台数が多いとそれ以上）

Q.壁スイッチをONにしても点灯しない
A.コントローラーでOFFにした状態を記憶しているため
→上記の（4）を操作してください

Q.コントローラーで操作しても望みの明るさ、光色に切り替わらない
A.通信を器具間中継している途中のため
→通信が届いた順に切り替わります

それでもなお正常に作動しない場合は、電源を切り販売店にご連絡下さい。

7 壁スイッチについて

壁スイッチを約1.5秒以内にOFF-ONと連続操作するたびに、点灯状態が図のように切り替わります。

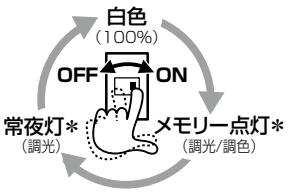

*別売コントローラー等を併用している場合、メモリー点灯および常夜灯は最後に調節した明るさと光色で点灯します。
設定方法については別売コントローラーの取扱説明書をご覧ください。
※壁スイッチでの調光・調色はできません。
お手持ちのスマートフォン・タブレットでも調節ができます。
(アプリ条件対応機種に限る→別紙「コントローラーについて」を参照ください)

*別売コントローラー等を併用していない場合、メモリー点灯は白色70%、常夜灯は100%で点灯します。(工場出荷時の設定)

ご注意
・全灯状態から壁スイッチでOFF-ON操作を5秒以内に3回連続しておこなうとBluetooth®通信の登録待機状態になり、器具が点滅してお知らせします。登録の必要が無い場合は、壁スイッチをOFFにすると通常点灯に戻ります。
・コントローラー等で消灯しても壁スイッチがONのままですと、待機電力を消費します。
長時間使用しない場合および外出する際は、省エネのため壁スイッチをOFFにしてください。 ただし、コントローラー等によるタイマー予約中は除きます。
・コントローラー等でOFFにした場合、壁スイッチをONにしても点灯しません。
壁スイッチをOFF-ON操作(※白色100%からスタートします)**するかコントローラー等で点灯させてください。**

8 保守・点検・その他の留意点

[1] LEDについて

(1) LEDには光のバラツキがあるため、同一品番でも商品ごとに発光色、明るさが異なる場合があります。
(2) LEDを長時間直視しないでください。目に悪影響を及ぼすおそれがあります。
(3) 器具のきわめて近くで、赤外線リモコン方式のテレビ等の機器を使用すると、リモコン操作に影響を与える場合があります。
(4) 器具を山間部、鉄筋建物等の電波の弱い地域でご使用する場合、音響、映像機器に影響を与えることがあります。特に器具の近くでのラジオの使用はお避けください。雑音が入る場合があります。
(5) ホタルスイッチは3個までとしてください。
4個以上では、スイッチを切ったときにランプが点滅したり暗く点灯することがあります。また壁スイッチ点灯切替機能付きの器具は、正常に切替ができない場合があります。

[2] お手入れについて

(1) 器具のお手入れは柔らかい布で軽く拭いてください。
*汚れがひどい場合は、水または薄めた中性洗剤を含ませた布をよく絞って拭き、洗剤分が残らないように水で2度拭きした後、乾いた柔らかい布で仕上げてください。
*木材、紙、布などは水拭きせずに、柔らかい布またははたきで、こまめにほこりを落としてください。
【ご注意】
*スプレー式洗剤などを直接器具にかけると火災の原因になります。必ず布に含ませてご使用ください。
*シンナー・ベンジン等のご使用はお避けください。器具が変色・変形する場合があります。
(2) 明るく安全に使用していただくために、定期的に清掃をおこなってください。

[3] その他の留意点

(1) 取付面の材質や構造によっては取付面が変色することがあります。
(2) 点灯中や消灯直後、プラスチックの伸縮により若干のきしみ音が発生することがありますが、異常ではありません。
(3) 揮発性物質および殺虫剤等を器具にかけないでください。
(4) 長期間ご使用にならない場合は次のような保管環境をお守りください。
*直射日光を避けて0～35℃の温度範囲で保管してください。
*ほこりの多い場所での保管は避けてください。
*35～85%の湿度範囲で保管してください。
(5) 廃却の際、工具を使わずに取りはずしできる部品（カバー、ガラスグローブ等）は分別して各自治体のルールにしたがって廃却してください。

[4] 照明器具の寿命について

⚠注意

設置して8～10年経つと、外観に異常がなくても内部の劣化が進行しています。点検、交換をおすすめします。

※使用条件は周囲温度30℃、1日10時間点灯、年間3000時間点灯。(JIS C 8105-1 解説による)
※周囲温度が高い場合、点灯時間が長い場合は寿命が短くなります。
•1年に1回は、「安全チェックシート」により、自主点検してください。
•点検せずに長期間使い続けると、まれに発煙、発火、感電などに至るおそれがあります。
「安全チェックシート」は弊社ホームページ(https://www.odelic.co.jp)で紹介をしています。

9 仕様

電圧	周波数	入力電流	消費電力	光源
AC 100V	50/60Hz 共用	0.39A	38W ※リモコン待機時 1W未満	LED

*別売コントローラーを併用する場合、待機電力(1W未満)を消費します。

●屋内用
●使用周囲温度：5℃～35℃
●LED光源寿命：40,000時間
（LEDの交換はできません）
●調光器不可
●別売コントローラー対応 別途お買い求め下さい。
●赤外線リモコン使用不可
●Bluetooth®調光調色
調光：100%～1%
調色：電球色～昼光色
●クイックA取付
●天井面取付専用

10 保証とアフターサービス

保証について 保証の内容は下記のとおりとさせていただきます。

保証期間

保証期間は、商品お買いあげ日（お引き渡し日）より1年間です。
但し、LED電源装置とLEDユニットは5年間です。
電池などの消耗品は対象外とさせていただきます。

※保証の例外
24時間連続使用など、1日20時間以上の長時間の使用の場合は、上記の半分の期間とします。

保証内容

取扱説明書、本体貼付ラベル等の注意書に従った使用状態で保証期間内に故障した場合には、無料修理させていただきます。

保証の免責事項

保証期間内でも次の場合には原則として有料にさせていただきます。

1.使用上の誤りおよび不当な修理や改造による故障及び損傷
2.お買いあげ後の取付場所の移設、輸送、落下などによる故障及び損傷
3.火災、地震、水害、落雷、その他天災地変、異常電圧、指定外の使用電源（電圧、周波数）などによる故障及び損傷
4.車両、船舶等に搭載された場合に生ずる故障及び損傷
5.施工上の不備に起因する故障や不具合
6.法令、取扱説明書で要求される保守点検を行わないことによる故障及び損傷
7.日本国内以外での使用による故障及び損傷
8.LEDの光源減衰による光量や色調の変化
9.経年変化による外観上（光沢、色調など）の変化
10.保証開始時点では、技術的に予想することができなかった偶発的な要因によって発生した故障および損傷

アフターサービスについて

修理を依頼されるとき

1.保証期間中は
万一故障がおきた場合は、お買い上げ日を特定できるものを添えてお買い上げの販売店（工事店）までお申し出ください。

2.保証期間を過ぎているときは
お買い上げの販売店（工事店）にご相談ください。修理によって機能が維持できる場合は、ご希望により有料修理させていただきます。

補修用性能部品の最低保有期間

弊社は照明器具の補修用性能部品（電気部品）を製造打ち切り後最低6年間保有しています。性能部品とは、その商品の機能を維持するために必要な部品（同等機能を有する代替品を含む）です。

お問い合わせ・ご相談は **カスタマーサービス 03-3332-1123** へご連絡ください。

オーデリック株式会社 〒168-0081 東京都杉並区宮前1-17-5