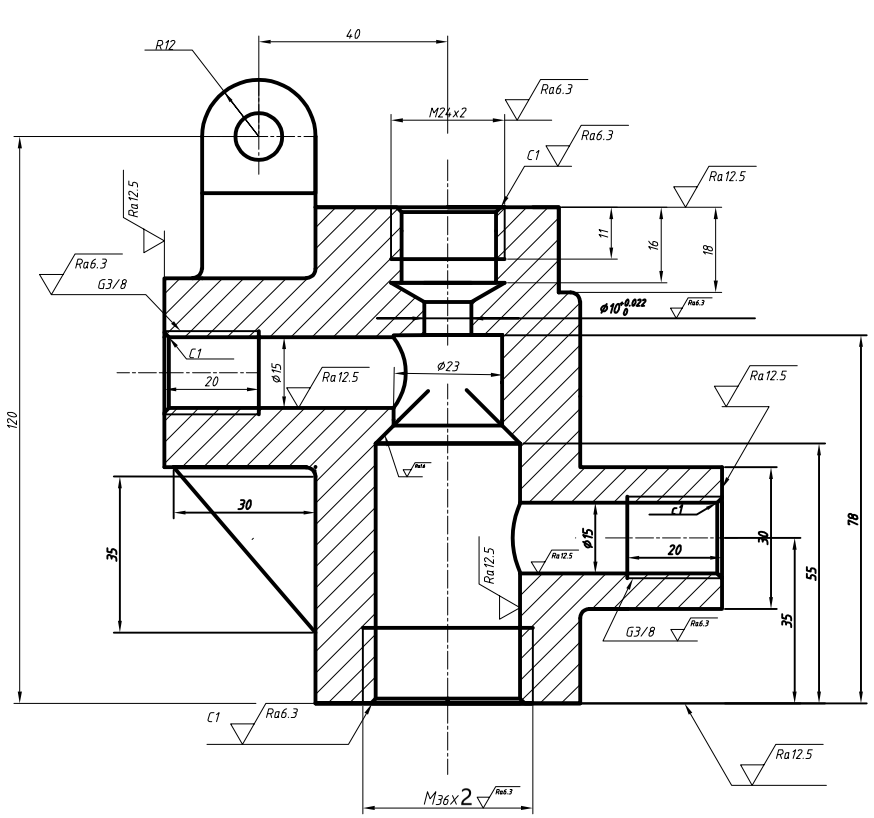

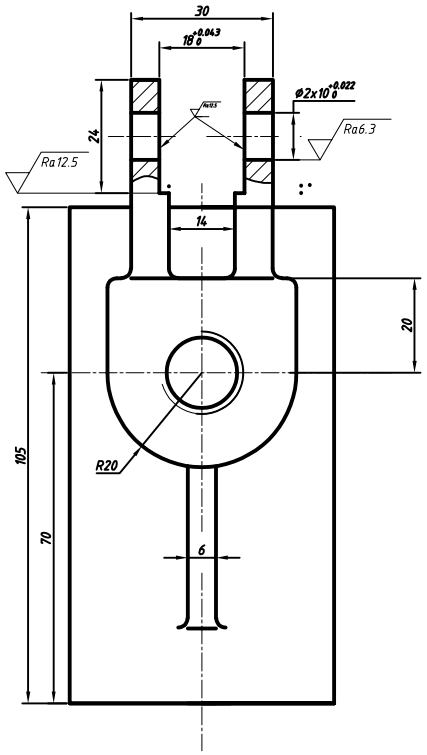

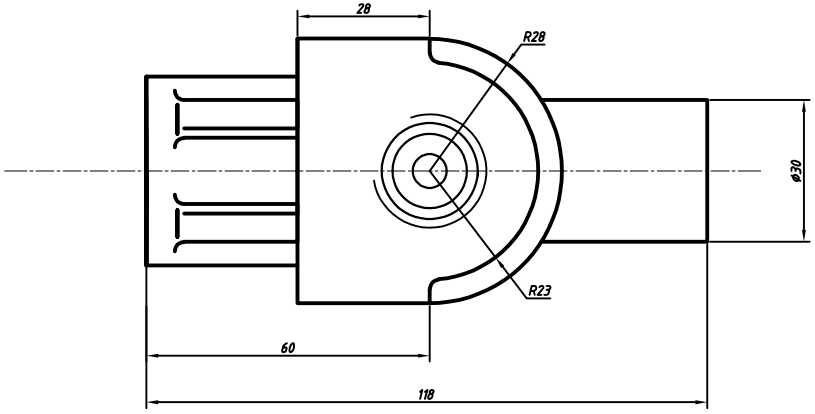

标记	处数	分区	更改文件号	签名	年月日			
设计	邓俊涛	2022002429	实准化			阶段标记	重量	比例
审核								
工艺			批准			共 张	第 张	