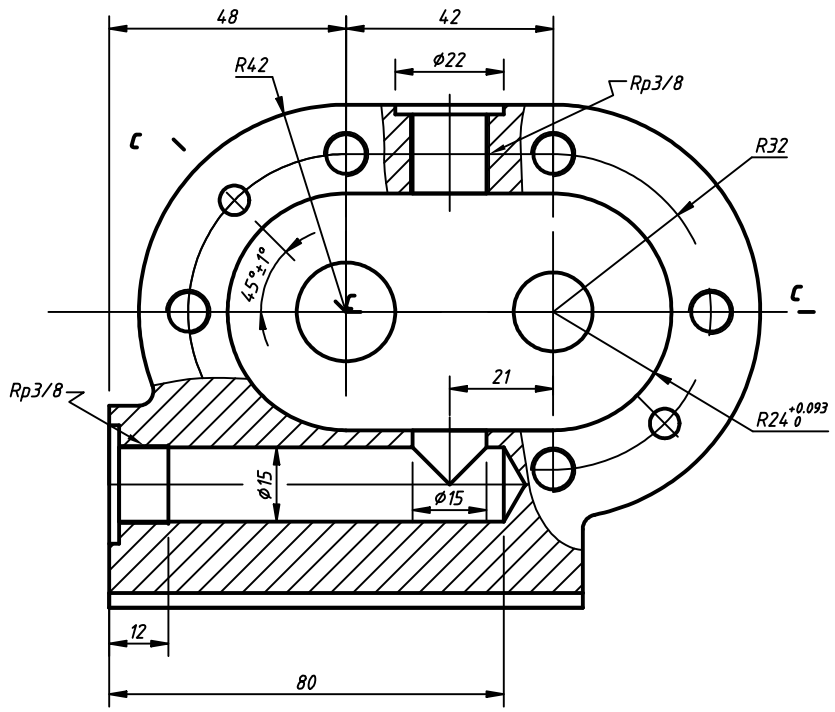

C-C

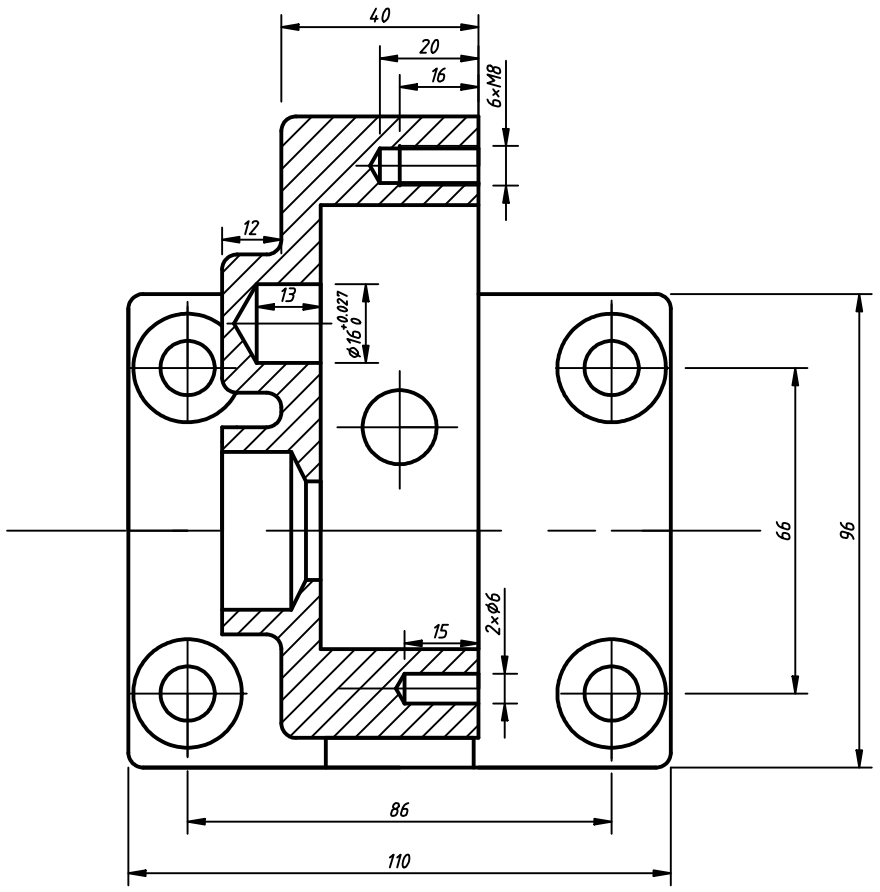

A- A

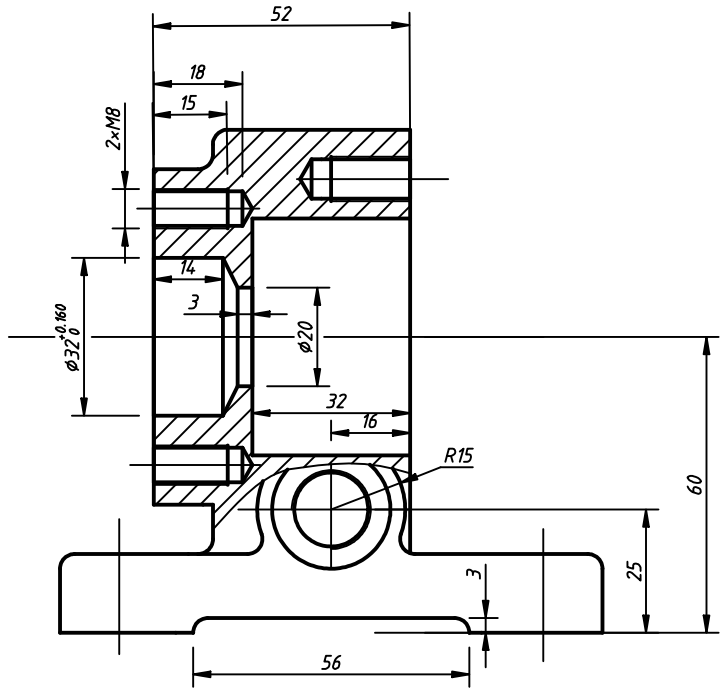

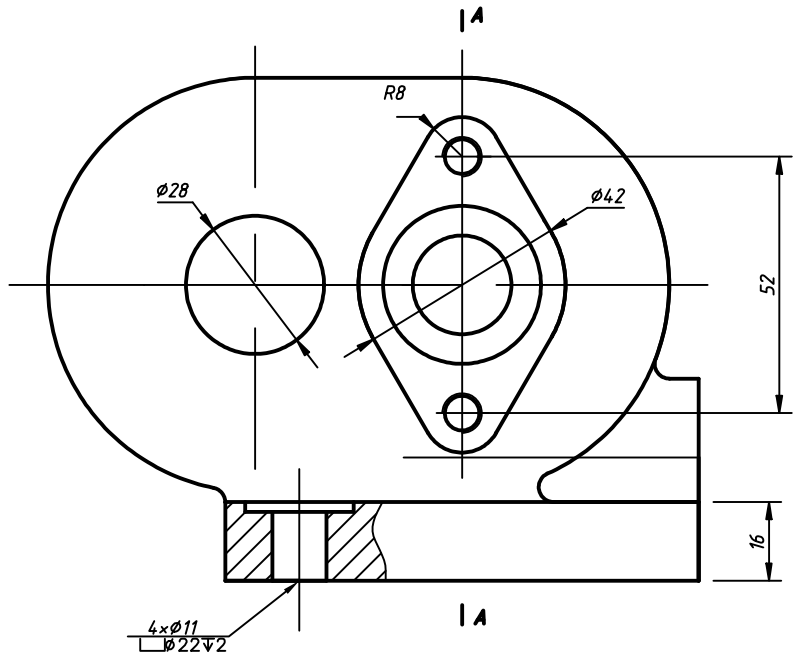

技术要求

1.未注园角为R3:

2.铸件不得有砂眼和裂纹等缺陷。

(粗糙度省略)

标记	处数	更改文件号	签字	日期	泵体		
设计	黄宇	标准化			图样标记	重量	比例
							1:1
审核							
工艺		日期	2023/12/5		共 页	第 页	

借通用件登记

描 图

校 描

旧底图总号

签 字

日 期