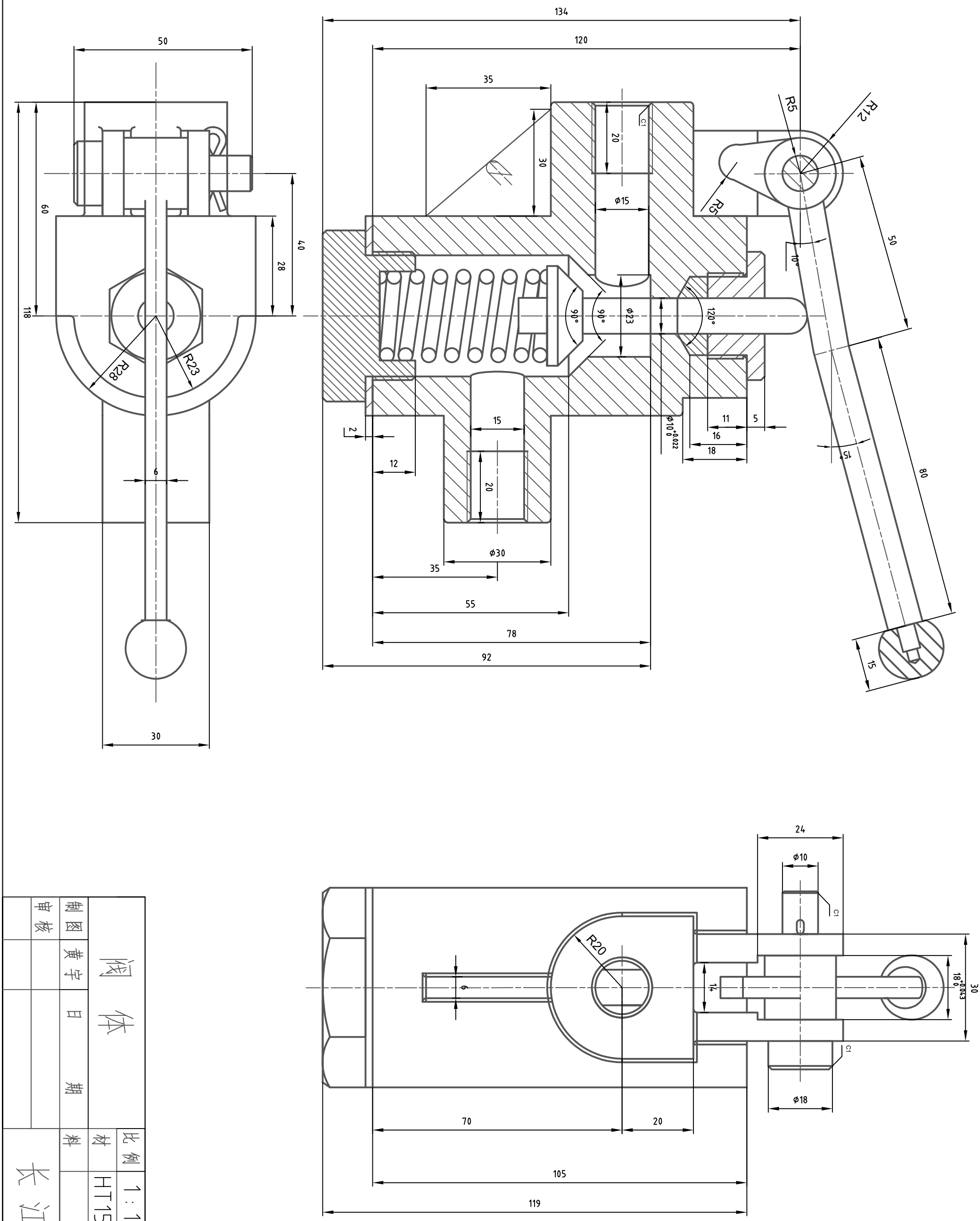

制图	审核	阀体	比例 1:1
审定			材料 HT150
日期			
大连大学			