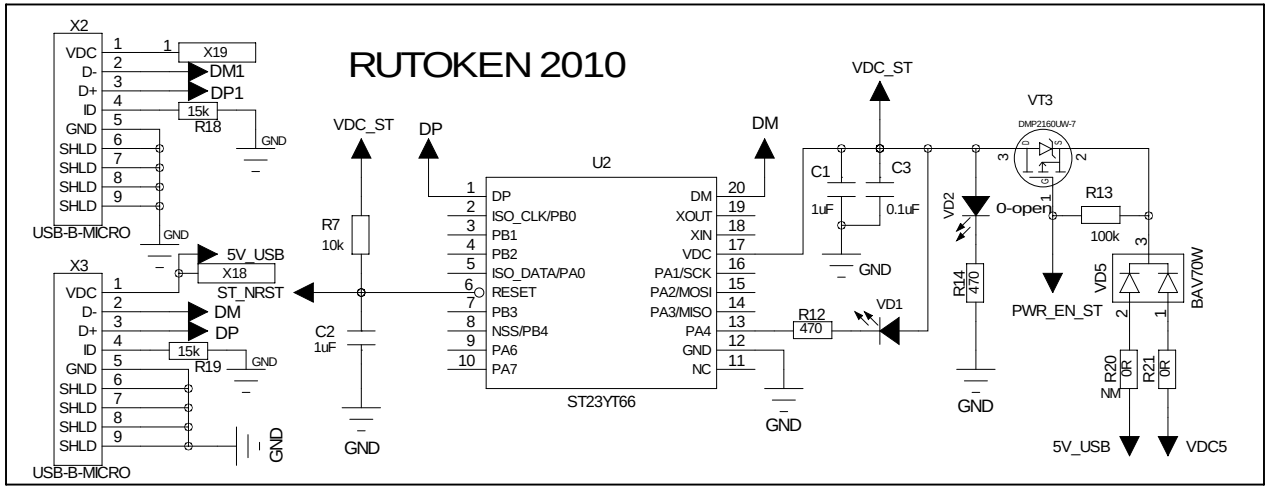


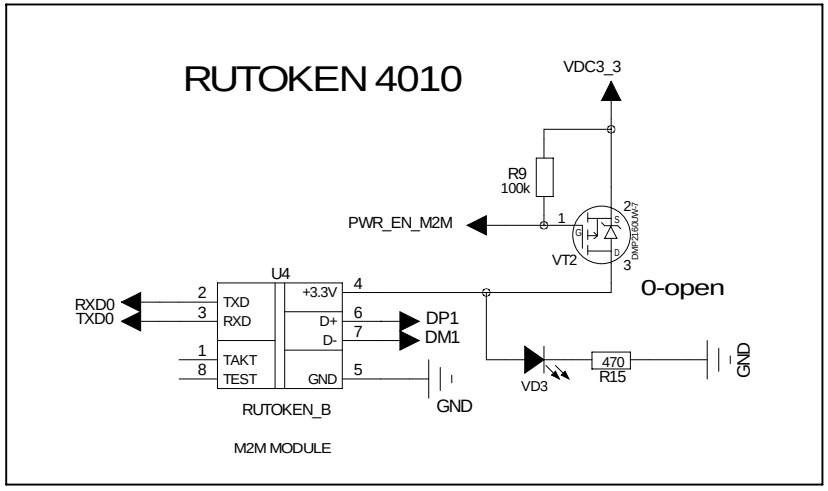

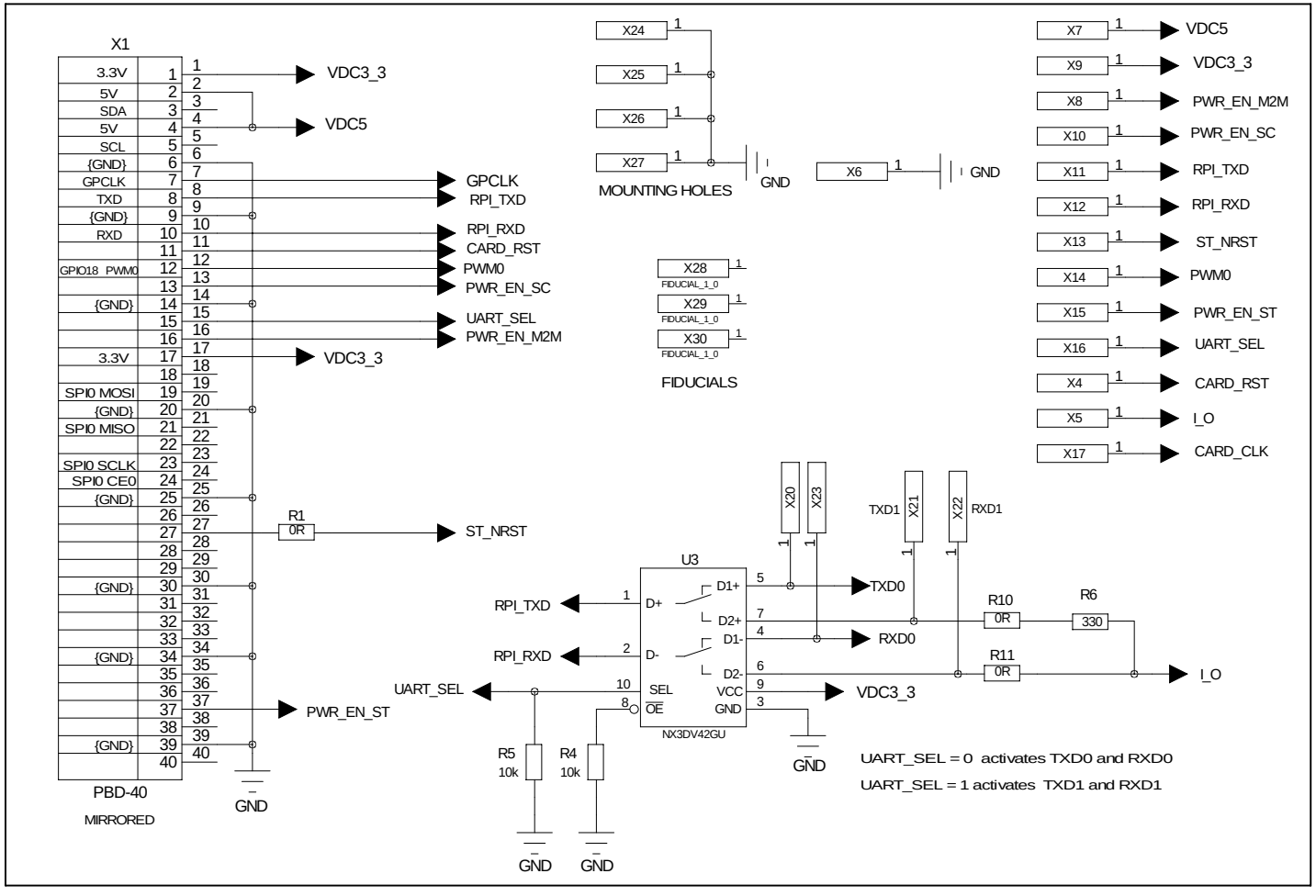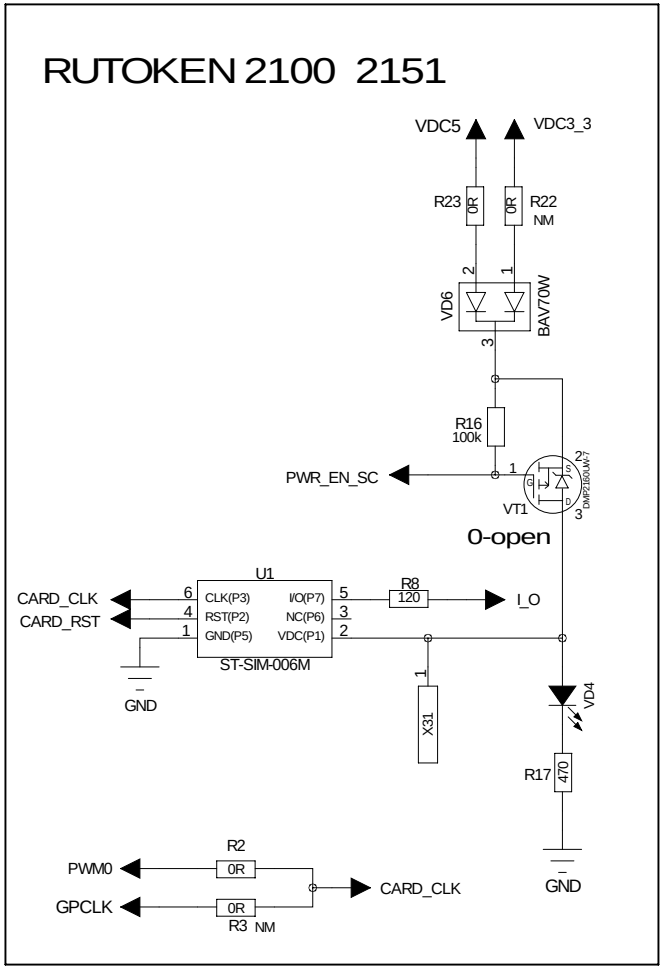
# RUTOKEN 4990