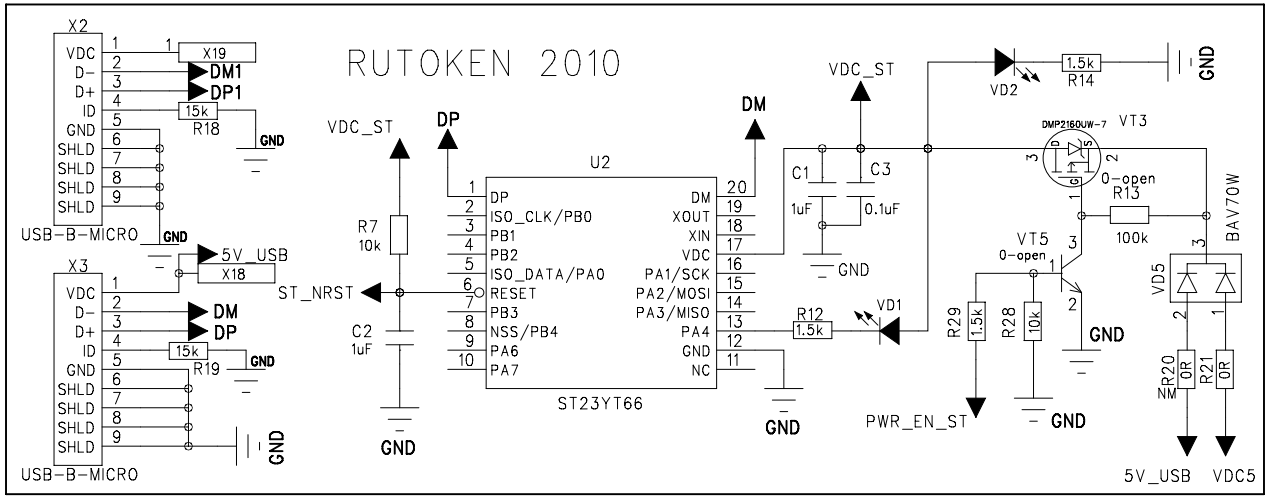

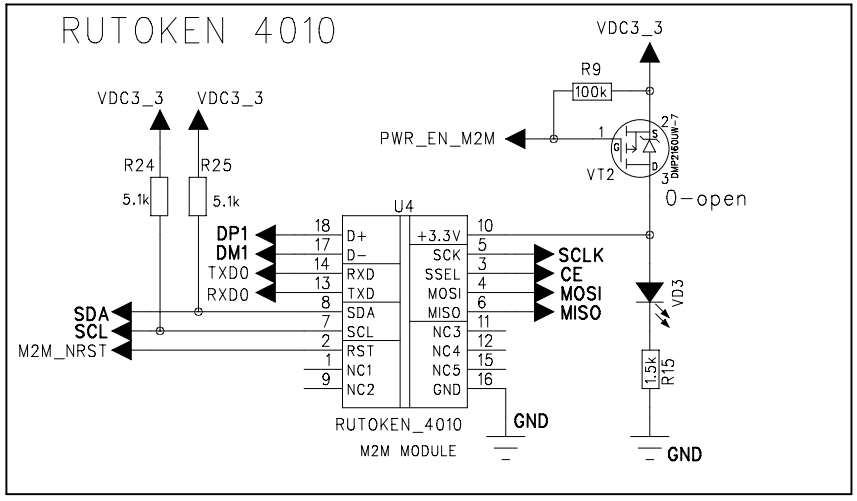
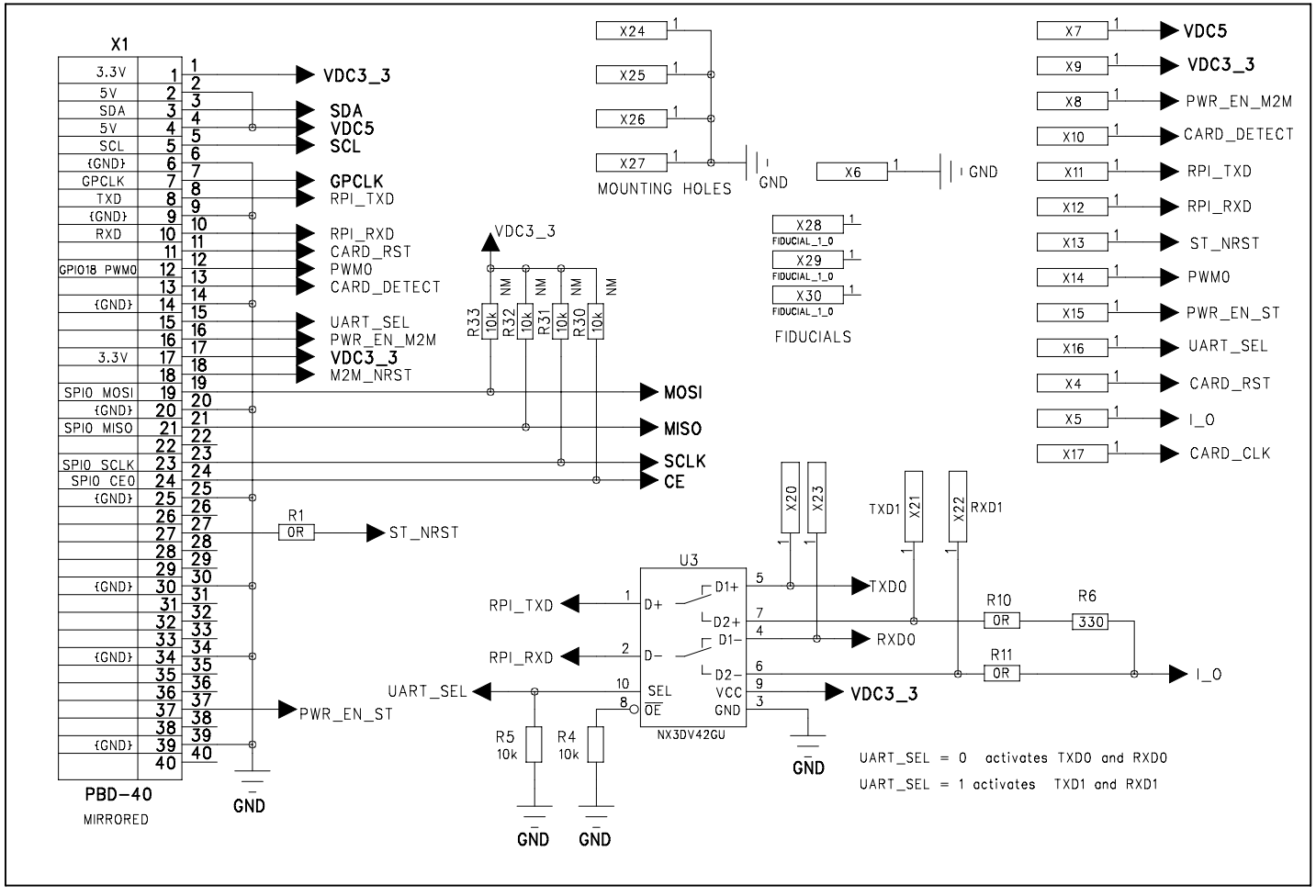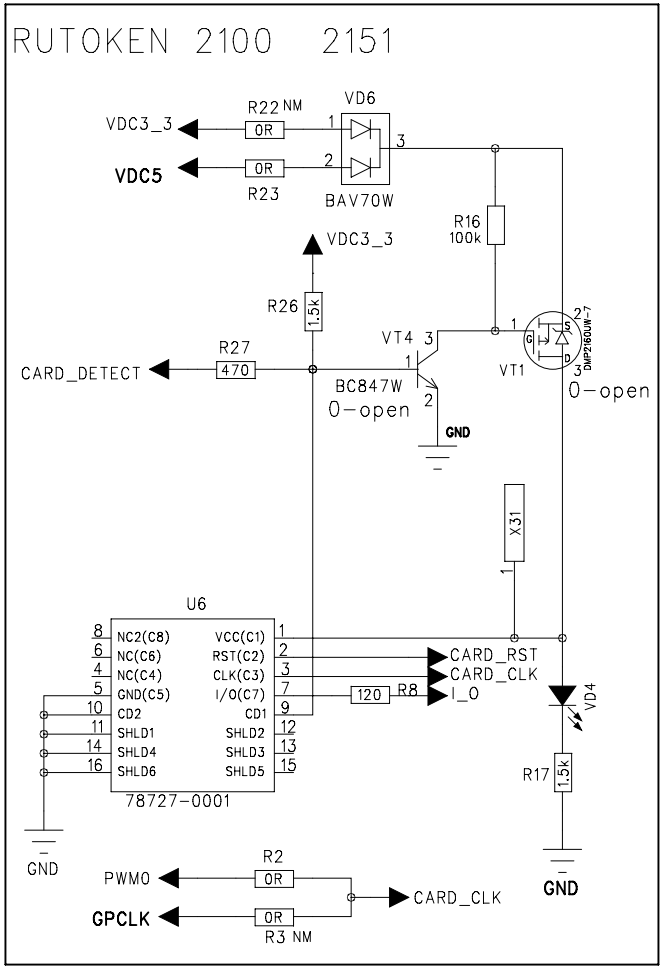
RUTOKEN 4990