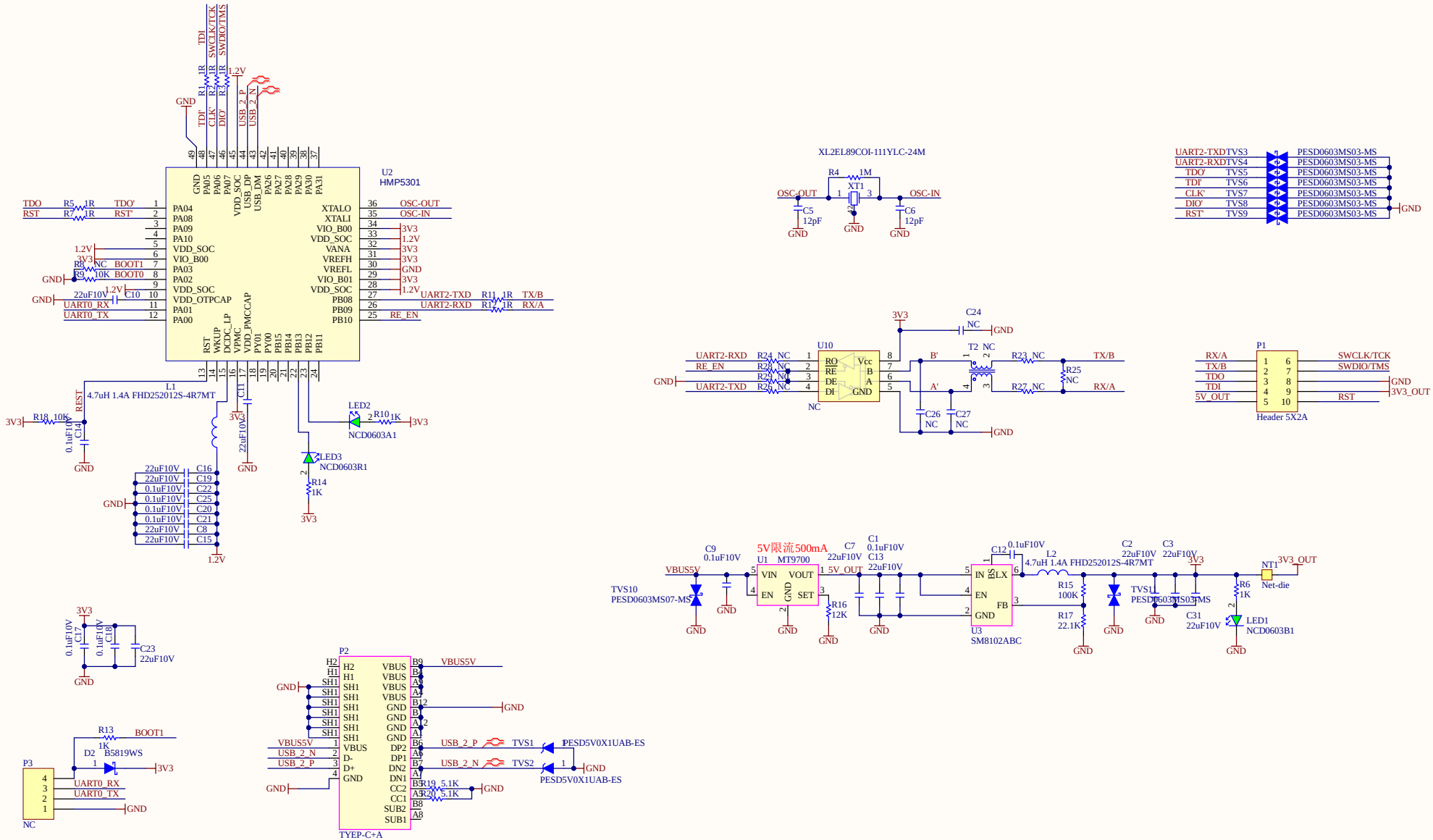

更改单编号			更改前版本		关重件标识		
设计			名称				
校对					标记	质量	比例
审核							
工艺			材料		版本		
标审					共 页	第 页	
批准							