ARMOIRE

PANEL TAG: X

Panel material: INOX
Panel size: 600X1800X370 + 600X1800X600
Panel brand: IRINOX
Junction boxes material: INOX

EQUIPMENTS USED

Buttons brand: SCHNEIDER
Button language: ESPAGNOL
Security components: SICK or Phoenix Contact
Panel components: Schneider / Phoenix Contact / Omron / Siemens
Terminals (power and command): Phoenix Contact

WIRING

Icc breaking capacity: 10kA
Shielded cables on Inverters
Wire colors:
+24Vdc = Purple
0Vdc = White
External command: Orange

110Vac = Brown
>110Vac = Black
Neutral = Blue
Ground = Yellow/Green

Estimated electrical characteristics (machine)

Total nominal power (kW): 9
Total nominal current (Amps): 22

Main circuit breaker advisable (customer)

Breaker grade (Amps): 32
Breaker curve (type): C OR D

Minimum section power supply cable requirement (customer) :

3 PH+N+GND 400V 50HZ

Wire section (mm²): 6mm²
Cable type (wires number): 5G6² H07 RNF / U1000 R2V

Main breaker and power supply cable can be different
depending of the electrical installation
(cable material, lenght, installation method, ...)

CE DOCUMENT EST LA PROPRIETE DE ECAT-ID. IL EST REMIS A TITRE CONFIDENTIEL.
IL NE DOIT PAS ETRE REPRODUIT OU COMMUNIQUE A DES TIERS SANS NOTRE AUTORISATION ECRITE.
THIS DOCUMENT IS THE PROPERTY OF ECAT-ID & REMAIN CONFIDENTIAL.
IT CANNOT BE COPIED OR COMMUNICATED TO A THIRD PARTY WITHOUT OUR APPROVAL IN WRITING FORM.

INDEX	MODIFICATION	DATE	DESIGNED	VERIFIED	APPROUVED
V6	MAJ - Rétrofit goulottes	29/09/2025	MB	JT	
V5	MODIF SECURITE ET GROUPE FROID	18/02/2025	DB	JT	JT
V4	MAJ M9/V9	11/12/2024	DB	JT	JT
V3	MAJ ETH + NOM MOTEURS SORTIE + CODEUR EN OPTION	26/11/2024	EM	JT	JT
V2	AJOUT ECHANGEUR THERMIQUE	20/11/2024	EM	JT	JT
V1	CREATION	17/10/2024	JT	JT	JT

GENDER SORTING

DESIGNED BY : DB
VERIFIED : JT
DATE OF CREATION : 26/04/2024

CUSTOMER : JOSSET
CONTRACT : C01437
PROCESS : PMXA-C014371

ECAT-ID
ZI de KERIEL
29800 PLOUEDERN
- FRANCE -

Tel : (33).2.98.85.31.36
Fax : (33).2.98.85.31.38
E-mail : ecatid.service@ceva.com

FOLIO :001/165

Ecat-iD Campus

COUNTRY :
ESPAGNE

DRAWING NUM:
SMXA-C014371

FOLIO	DESIGNATION	DATE DERNIERE MODIFICATION
001	GENDER SORTING	29/09/2025
002	LISTING	29/09/2025
003	LISTING	29/09/2025
004	LISTING	29/09/2025
005	LISTING	29/09/2025
006	SCHEMA PUISSANCE	18/02/2025
007	SCHEMA PUISSANCE	17/10/2024
008	SCHEMA PUISSANCE	26/11/2024
009	SCHEMA PUISSANCE	11/12/2024
010	SCHEMA PUISSANCE	17/10/2024
011	SCHEMA PUISSANCE UAC	20/11/2024
012	SCHEMA PUISSANCE UAC	17/10/2024
013	SCHEMA PUISSANCE UAC	20/11/2024
014	SCHEMA PUISSANCE UAC	20/11/2024
015	SCHEMA COMMANDE	18/02/2025
016	SCHEMA COMMANDE	18/02/2025
017	SCHEMA COMMANDE	18/02/2025
018	SCHEMA COMMANDE	17/10/2024
019	SCHEMA COMMANDE	17/10/2024
020	SCHEMA COMMANDE	17/10/2024
021	SCHEMA COMMANDE	17/10/2024
022	SCHEMA COMMANDE	17/10/2024
023	SCHEMA COMMANDE	26/11/2024
024	SCHEMA COMMANDE	11/12/2024
025	SCHEMA COMMANDE UAC	20/11/2024
026	SCHEMA COMMANDE UAC	17/10/2024
027	IMPLANTATION UAC100	17/10/2024
028	IMPLANTATION CAMERA VOIE 1 & 2	17/10/2024
029	IMPLANTATION ECLAIRAGE VOIE 1	17/10/2024
030	IMPLANTATION ECLAIRAGE VOIE 2	17/10/2024
031	IMPLANTATION UAC200	17/10/2024
032	IMPLANTATION CAMERA VOIE 3 & 4	17/10/2024
033	IMPLANTATION ECLAIRAGE VOIE 3	17/10/2024
034	IMPLANTATION ECLAIRAGE VOIE 4	17/10/2024
035	IMPLANTATION UAC300	17/10/2024

FOLIO	DESIGNATION	DATE DERNIERE MODIFICATION
036	IMPLANTATION CAMERA VOIE 5 & 6	17/10/2024
037	IMPLANTATION ECLAIRAGE VOIE 5	17/10/2024
038	IMPLANTATION ECLAIRAGE VOIE 6	17/10/2024
039	SCHEMA COMMANDE UAC	17/10/2024
040	SCHEMA COMMANDE UAC	17/10/2024
041	SORTIES MOD2	17/10/2024
042	SORTIES MOD2	18/02/2025
043	SORTIES MOD3	17/10/2024
044	SORTIES MOD3	17/10/2024
045	SORTIES MOD102	17/10/2024
046	SORTIES MOD103	17/10/2024
047	SORTIES MOD104	17/10/2024
048	SORTIES MOD105	17/10/2024
049	SORTIES MOD105	20/11/2024
050	SORTIES MOD106	29/09/2025
051	SORTIES MOD106	29/09/2025
052	IMPLANTATION AUTOMATE	17/10/2024
053	IMPLANTATION AUTOMATE	26/11/2024
054	IMPLANTATION WAGO B10	17/10/2024
055	IMPLANTATION IHM	17/10/2024
056	IMPLANTATION RESEAU	26/11/2024
057	IMPLANTATION RESEAU B10	26/11/2024
058	ENTREES MOD4	17/10/2024
059	ENTREES MOD4	17/10/2024
060	ENTREES MOD5	17/10/2024
061	ENTREES MOD5	17/10/2024
062	ENTREES MOD6	18/02/2025
063	ENTREES MOD6	29/09/2025
064	ENTREES MOD7	26/11/2024
065	ENTREES MOD7	17/10/2024
066	I/O LINK MOD8	17/10/2024
067	I/O LINK MOD8	17/10/2024
068	I/O LINK MOD9	17/10/2024
069	I/O LINK MOD9	17/10/2024
070	I/O LINK MOD10	17/10/2024

THIS DOCUMENT IS THE PROPERTY OF ECAT-ID & REMAIN CONFIDENTIAL IT CANNOT BE COPIED OR COMMUNICATED TO A THIRD PARTY WITHOUT OUR APPROVAL IN WRITING.

ECAT-ID
ZI de KERIEL
29800 PLOUEDERN
– FRANCE –

Tél :(33).2.98.85.31.36
Fax :(33).2.98.85.31.38
E-mail :ecatid.service@ceva.com

Date of creation : 12/06/2024
Designed by : DB

LISTING

ENVIRONNEMENT:Version 4.49.F - 23/09/2020

Ecat-iD Campus

CONTRACT : C01437
CUSTOMER : JOSSET
COUNTRY : ESPAGNE
ARTICLE : **SMXA-C014371**
INDEX : V6
FOLIO : 002/165

FOLIO	DESIGNATION	DATE DERNIERE MODIFICATION
071	I/O LINK MOD10	17/10/2024
072	ENTREES MOD107	17/10/2024
073	ENTREES MOD107	17/10/2024
074	ENTREES MOD108	20/11/2024
075	ENTREES MOD108	17/10/2024
076	Bornier : XP0	17/10/2024
077	Bornier : XP1	17/10/2024
078	Bornier : X2	17/10/2024
079	Bornier : X3	20/11/2024
080	Bornier : X4	18/02/2025
081	Bornier : X4	18/02/2025
082	Bornier : X5	18/02/2025
083	Bornier : X10	18/02/2025
084	Bornier : X15	17/10/2024
085	Bornier : X20	18/02/2025
086	Bornier : X25	17/10/2024
087	Bornier : XT10	18/02/2025
088	Bornier : XP100	17/10/2024
089	Bornier : XP101	17/10/2024
090	Bornier : X100	18/02/2025
091	Bornier : X103	17/10/2024
092	Bornier : X104	17/10/2024
093	Bornier : X105	17/10/2024
094	Bornier : X105	17/10/2024
095	Bornier : X105	17/10/2024
096	Bornier : X105	17/10/2024
097	Bornier : X106	17/10/2024
098	Bornier : X110	17/10/2024
099	Bornier : X120	17/10/2024
100	Bornier : X130	17/10/2024
101	Bornier : X140	17/10/2024
102	Bornier : X150	17/10/2024
103	Bornier : X160	17/10/2024
104	Bornier : X170	17/10/2024
105	Bornier : X200	18/02/2025

FOLIO	DESIGNATION	DATE DERNIERE MODIFICATION
106	Bornier : XT100	18/02/2025
107	Connecteur: PRF-M01 & PRM-M01	17/10/2024
108	Connecteur: PRF-M08 & PRM-M08	17/10/2024
109	Connecteur: PRF-M09 & PRM-M09	17/10/2024
110	Connecteur: PRF-X200 & PRM-X200	18/02/2025
111	IMPLANTATION FACADE ARMOIRE	17/10/2024
112	IMPLANTATION ARRIERE ARMOIRE	17/10/2024
113	IMPLANTATION ARMOIRE	17/10/2024
114	IMPLANTATION COTE BOITIER B10	17/10/2024
115	IMPLANTATION FACADE BOITIER B10	17/10/2024
116	IMPLANTATION ARRIERE BOITIER B10	17/10/2024
117	IMPLANTATION INTERNE BOITIER B10	20/11/2024
118	PLAN DE PERCAGE BOITIER T10	17/10/2024
119	PLAN DE PERCAGE BOITIER T10	17/10/2024
120	IMPLANTATION BOITIER T10	17/10/2024
121	IMPLANTATION BOITIER T20	17/10/2024
122	IMPLANTATION BOITIER T30	17/10/2024
123	PARAMETRE VARIATEUR V1	17/10/2024
124	PARAMETRE VARIATEUR V2	17/10/2024
125	PARAMETRE VARIATEUR V3	17/10/2024
126	PARAMETRE VARIATEUR V4	17/10/2024
127	PARAMETRE VARIATEUR V5	17/10/2024
128	PARAMETRE VARIATEUR V6	17/10/2024
129	PARAMETRE VARIATEUR V7	17/10/2024
130	PARAMETRE VARIATEUR V8	17/10/2024
131	PARAMETRE VARIATEUR V9	26/11/2024
132	Nomenclature Armoire	18/02/2025
133	Nomenclature Armoire	18/02/2025
134	Nomenclature Armoire	18/02/2025
135	Nomenclature Armoire	18/02/2025
136	Nomenclature Armoire	18/02/2025
137	Nomenclature Armoire	18/02/2025
138	Components List	18/02/2025
139	Components List	18/02/2025
140	Components List	18/02/2025

THIS DOCUMENT IS THE PROPERTY OF ECAT-ID & REMAIN CONFIDENTIAL IT CANNOT BE COPIED OR COMMUNICATED TO A THIRD PARTY WITHOUT OUR APPROVAL IN WRITING.

ECAT-ID
ZI de KERIEL
29800 PLOUEDERN
– FRANCE –

Tél :(33).2.98.85.31.36
Fax :(33).2.98.85.31.38
E-mail :ecatid.service@ceva.com

Date of creation : 12/06/2024
Designed by : DB

LISTING

ENVIRONNEMENT:Version 4.49.F - 23/09/2020

Ecat-iD Campus

CONTRACT : C01437
CUSTOMER : JOSSET
COUNTRY : ESPAGNE
ARTICLE : **SMXA-C014371**
INDEX : V6
FOLIO : 003/165

THIS DOCUMENT IS THE PROPERTY OF ECAT-ID & REMAIN CONFIDENTIAL IT CANNOT BE COPIED OR COMMUNICATED TO A THIRD PARTY WITHOUT OUR APPROVAL IN WRITING.

FOLIO	DESIGNATION	DATE DERNIERE MODIFICATION
141	Components List	18/02/2025
142	Components List	18/02/2025
143	Components List	18/02/2025
144	Nomenclature FI	18/02/2025
145	Nomenclature FI	18/02/2025
146	Nomenclature FI	18/02/2025
147	Nomenclature FI	18/02/2025
148	Components List	18/02/2025
149	Components List	18/02/2025
150	Components List	18/02/2025
151	Components List	18/02/2025
152	Nomenclature Boutonnerie	18/02/2025
153	Nomenclature Boutonnerie	18/02/2025
154	Liste des câbles	18/02/2025
155	Liste des câbles	18/02/2025
156	Liste des câbles	18/02/2025
157	Liste des câbles	18/02/2025
158	Liste des câbles	18/02/2025
159	Synoptique câblage UVA/UAC	17/10/2024
160	Synoptique câblage UVA/UAC	17/10/2024
161	Synoptique câblage UVA/UAC	17/10/2024
162	Synoptique câblage réseau BOITIER B10	17/10/2024
163	Synoptique câblage réseau ARMOIRE et BOITIER T10	17/10/2024
164	Synoptique câblage réseau ETHERCAT 1/2	17/10/2024
165	Synoptique câblage réseau ETHERCAT 2/2	17/10/2024

FOLIO	DESIGNATION	DATE DERNIERE MODIFICATION

ECAT-ID
ZI de KERIEL
29800 PLOUEDERN
– FRANCE –

Tél :(33).2.98.85.31.36
Fax :(33).2.98.85.31.38
E-mail :ecatid.service@ceva.com

Date of creation : 12/06/2024
Designed by : DB

LISTING

ENVIRONNEMENT:Version 4.49.F - 23/09/2020

Ecat-iD Campus

CONTRACT : C01437
CUSTOMER : JOSSET
COUNTRY : ESPAGNE
ARTICLE : **SMXA-C014371**
INDEX : V6
FOLIO : 004/165

THIS DOCUMENT IS THE PROPERTY OF ECAT-ID & REMAIN CONFIDENTIAL IT CANNOT BE COPIED OR COMMUNICATED TO A THIRD PARTY WITHOUT OUR APPROVAL IN WRITING.

ECAT-ID
ZI de KERIEL
29800 PLOUEDERN
– FRANCE –

Tél :(33).2.98.85.31.36
Fax :(33).2.98.85.31.38
E-mail :ecatid.service@ceva.com

Date of creation : 02/04/2024
Designed by : DB

LISTING
LISTING
ENVIRONNEMENT:Version 4.49.F - 23/09/2020

Ecat-iD Campus

CONTRACT : C01437
CUSTOMER : JOSSET
COUNTRY : ESPAGNE
ARTICLE : **SMXA-C014371**
INDEX : V6
FOLIO : 005/165

THIS DOCUMENT IS THE PROPERTY OF ECAT-ID & REMAIN CONFIDENTIAL IT CANNOT BE COPIED OR COMMUNICATED TO A THIRD PARTY WITHOUT OUR APPROVAL IN WRITING.

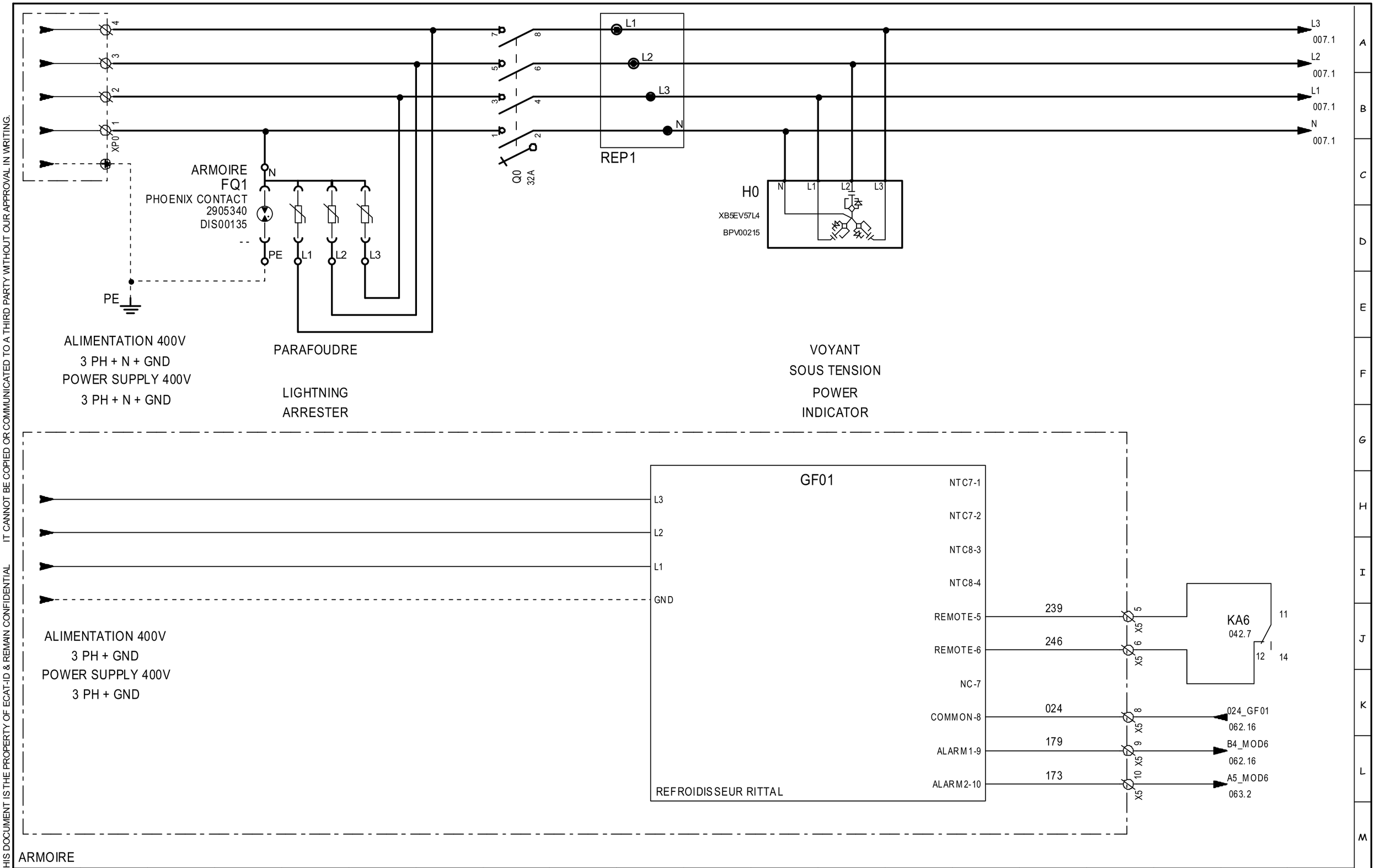

1	2	3	4	5	6	7	8	9	10	11	12	13	14	15	16	17	18	19	20	

ECAT-ID
ZI de KERIEL
29800 PLOUEDERN
– FRANCE –

Tél :(33).2.98.85.31.36
Fax :(33).2.98.85.31.38
E-mail :ecatid.service@ceva.com

Date of creation :

Designed by : DB

SCHEMA PUISSANCE

POWER PLAN

ENVIRONNEMENT:Version 4.49.F - 23/09/2020

Ecat-iD Campus

CONTRACT : C01437

CUSTOMER : JOSSET

COUNTRY : ESPAGNE

ARTICLE : **SMXA-C014371**

INDEX : V5

FOLIO : 006/165

THIS DOCUMENT IS THE PROPERTY OF ECAT-ID & REMAIN CONFIDENTIAL IT CANNOT BE COPIED OR COMMUNICATED TO A THIRD PARTY WITHOUT OUR APPROVAL IN WRITING.

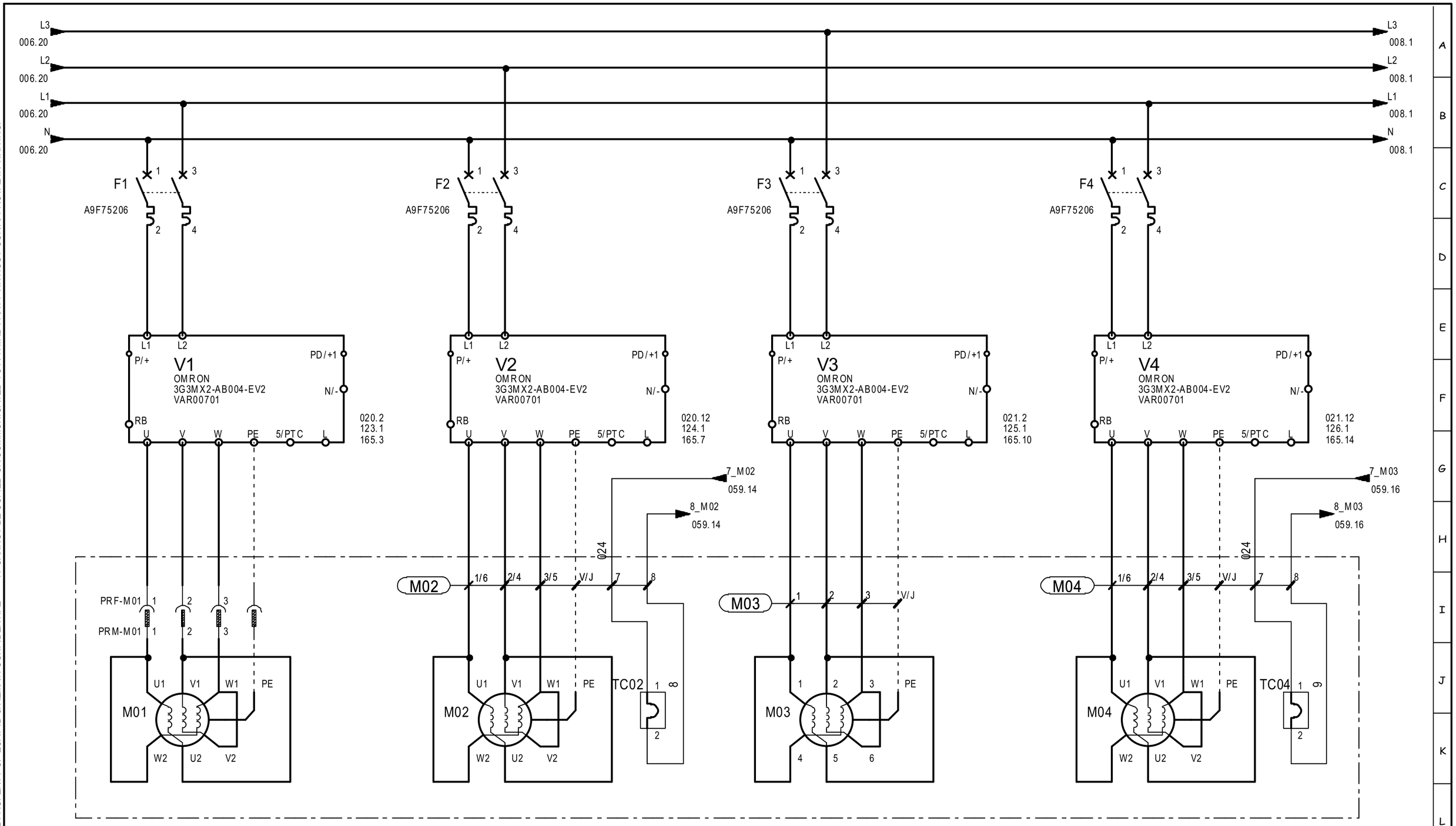

CONVOYEUR LIGNE DE TRI
CHICK FEED CONVEYOR
1,78A
0,37KW 230V 50/60 Hz

CONVOYEUR SEPARATEUR
SEPARATOR CONVEYOR
1,30A
0,30KW 230V 50/60 Hz

OSCILLATION CONVOYEUR SEPARATEUR
SWINGS ROTATION SEPARATOR CONVEYOR
1,6A
0,25KW 230V 50/60 Hz

CONVOYEUR ACCCELERATEUR
ACCELERATOR CONVEYOR
1,42A
0,37 kW 230V 50/60 Hz

ARMOIRE

ECAT-ID
ZI de KERIEL
29800 PLOUEDERN
– FRANCE –

Tél :(33).2.98.85.31.36
Fax :(33).2.98.85.31.38
E-mail :ecatid.service@ceva.com

Date of creation :	SCHEMA PUISSANCE
Designed by : DB	POWER PLAN
	ENVIRONNEMENT:Version 4.49.F - 23/09/2020

Ecat-iD Campus

CONTRACT :	CUSTOMER :	COUNTRY :
C01437	JOSSET	ESPAGNE
ARTICLE : **SMXA-C014371**		INDEX : V1
		FOLIO : 007/165

THIS DOCUMENT IS THE PROPERTY OF ECAT-ID & REMAIN CONFIDENTIAL IT CANNOT BE COPIED OR COMMUNICATED TO A THIRD PARTY WITHOUT OUR APPROVAL IN WRITING.

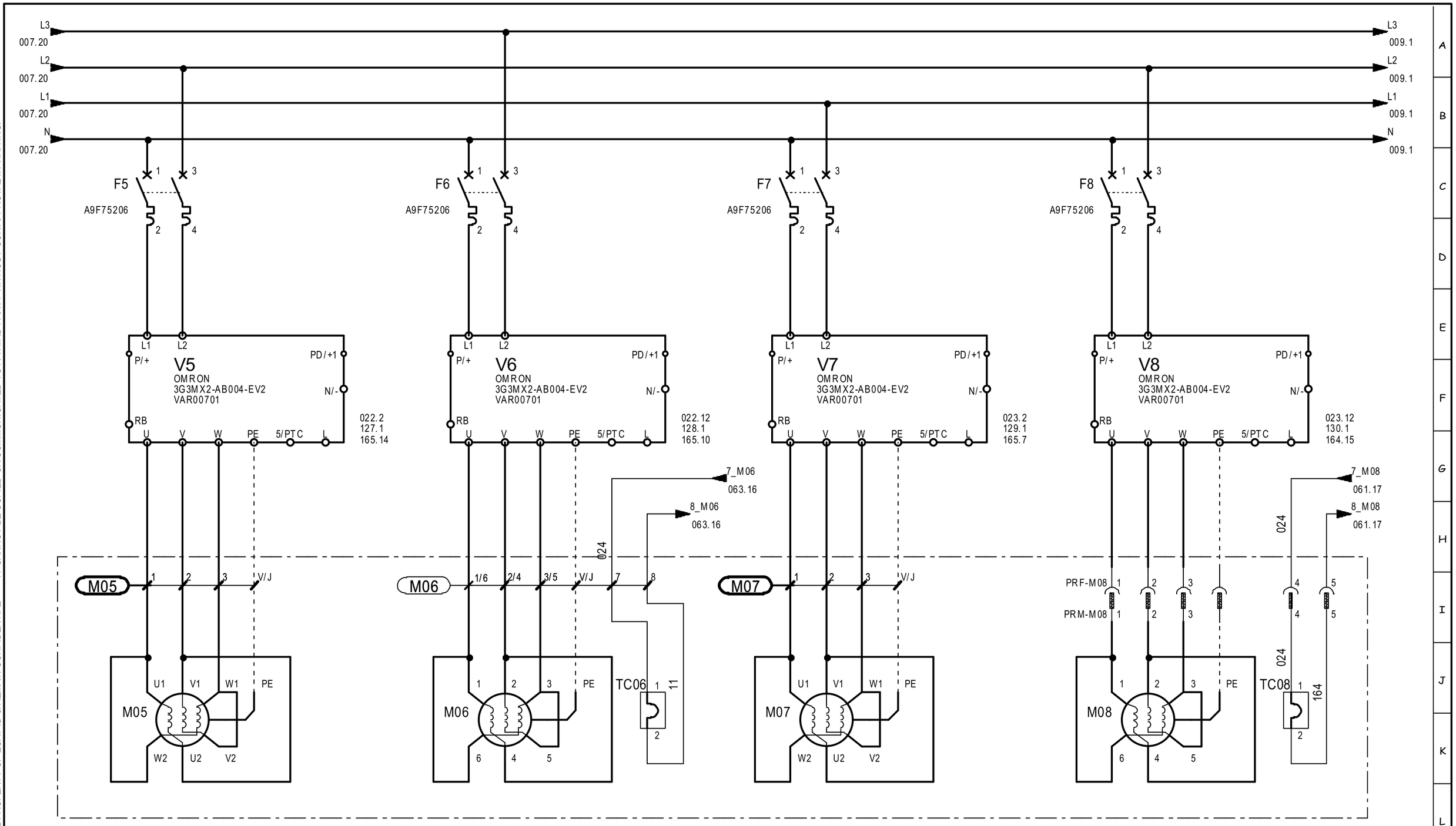

OSCILLATION CONVOYEUR ACCELERATEUR
SWINGS ROTATION ACCELERATOR CONVEYOR
1,26A
0,25KW 230V 50/60 Hz

CONVOYEUR ACQUISITION
ACQUISITION CONVEYOR
1,42A
0,37KW 230V 50/60 Hz

OSCILLATION CONVOYEUR ACQUISITION
SWINGS ROTATION ACQUISITION CONVEYOR
1,26A
0,25KW 230V 50/60 Hz

TAPIS POUSSIN EN SORTIE
CHICK CONVEYOR OUTFEED
1,30A
0,30KW 230V 50/60 Hz

ARMOIRE

ECAT-ID
ZI de KERIEL
29800 PLOUEDERN
– FRANCE –

Tél :(33).2.98.85.31.36
Fax :(33).2.98.85.31.38
E-mail :ecatid.service@ceva.com

Date of creation :
Designed by : DB

SCHEMA PUISSANCE
POWER PLAN
ENVIRONNEMENT:Version 4.49.F - 23/09/2020

Ecat-iD Campus

CONTRACT : C01437
CUSTOMER : JOSSET
COUNTRY : ESPAGNE
ARTICLE : **SMXA-C014371**
INDEX : V3
FOLIO : 008/165

THIS DOCUMENT IS THE PROPERTY OF ECAT-ID & REMAIN CONFIDENTIAL IT CANNOT BE COPIED OR COMMUNICATED TO A THIRD PARTY WITHOUT OUR APPROVAL IN WRITING.

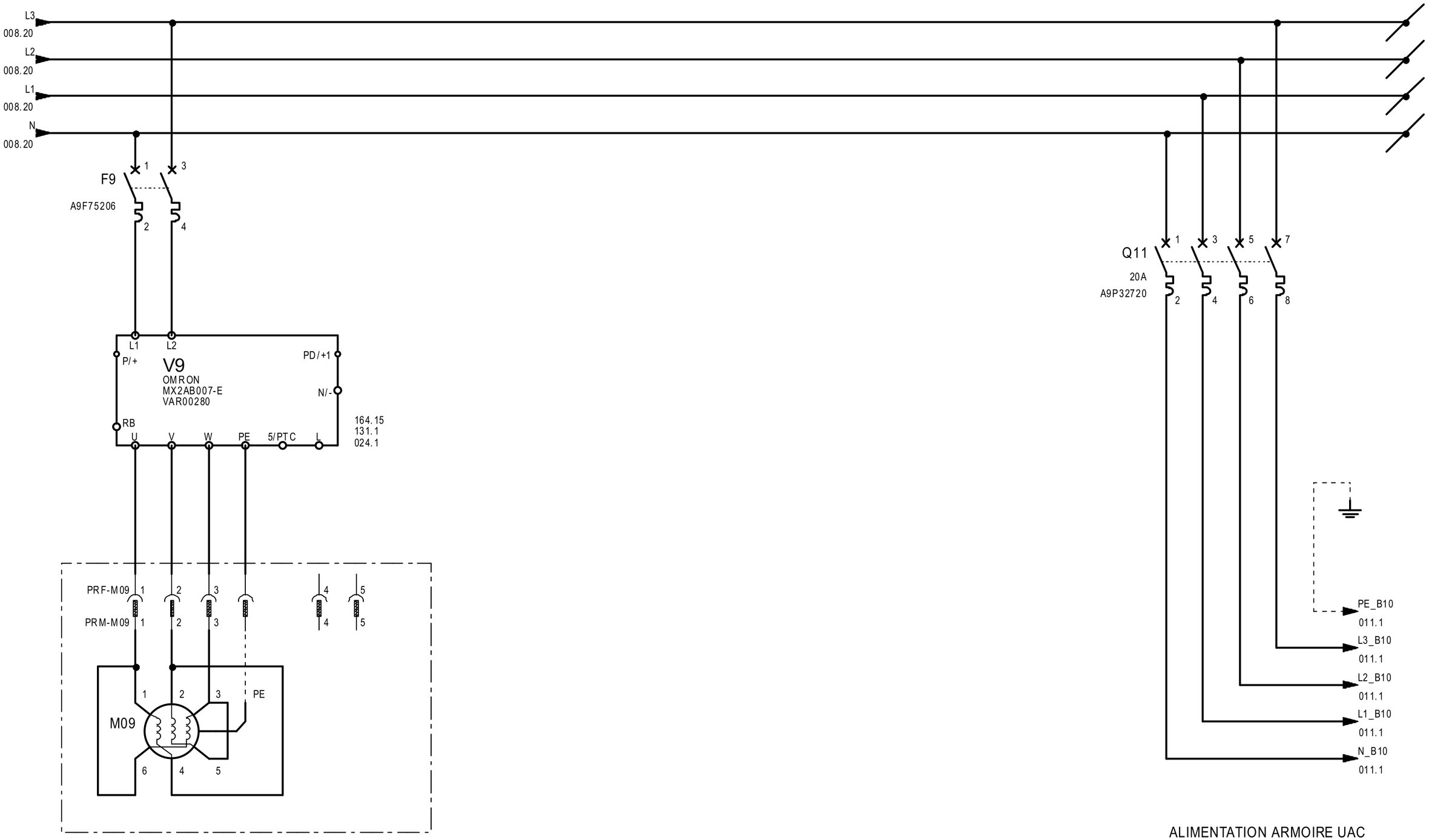

ELEVATEUR POUSSIN EN SORTIE
CHICK ELEVATOR OUTFEED
1,29A
0,55KW 230V 50/60 Hz

ALIMENTATION ARMOIRE UAC

UAC CABINET POWER SUPPLY

ARMOIRE

ECAT-ID ZI de KERIEL 29800 PLOUEDERN – FRANCE –	Tél :(33).2.98.85.31.36 Fax :(33).2.98.85.31.38 E-mail :ecatid.service@ceva.com	Date of creation : Designed by : DB	SCHEMA PUISSANCE POWER PLAN ENVIRONNEMENT:Version 4.49.F - 23/09/2020	Ecat-iD Campus	CONTRACT : C01437 CUSTOMER : JOSSET COUNTRY : ESPAGNE ARTICLE : **SMXA-C014371** INDEX : V4 FOLIO : 009/165

THIS DOCUMENT IS THE PROPERTY OF ECAT-ID & REMAIN CONFIDENTIAL IT CANNOT BE COPIED OR COMMUNICATED TO A THIRD PARTY WITHOUT OUR APPROVAL IN WRITING.

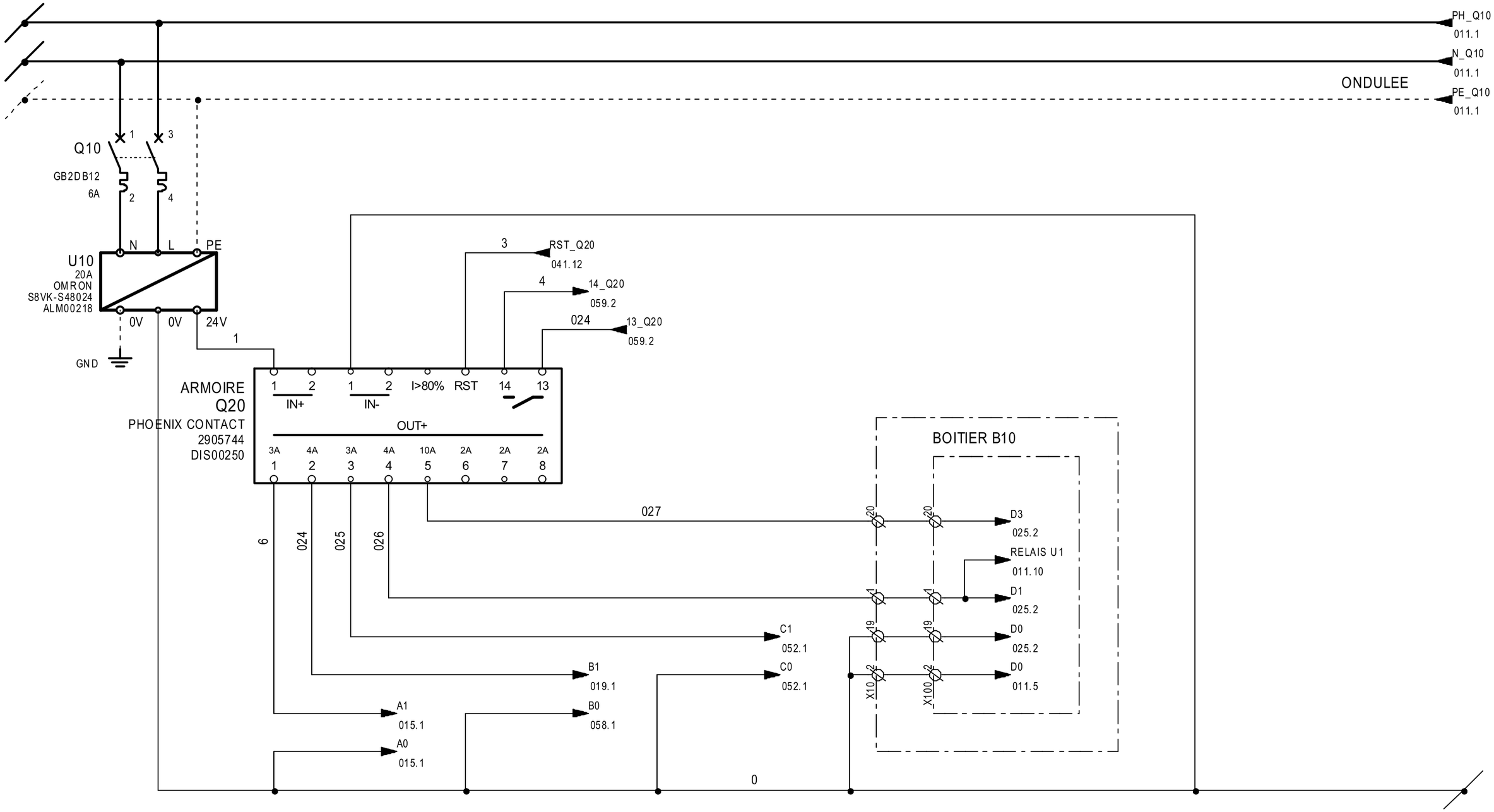

ALIMENTATION 24VDC	24V COMMANDES SORTIES	24V ENTREES	24V AUTOMATE SWITCH	24V BOITIER B10
24VDC POWER SUPPLY	24V COMMAND OUTPUTS	INPUTS 24V	PLC SWITCH 24V	BOX B10 24V

ARMOIRE

ECAT-ID
ZI de KERIEL
29800 PLOUEDERN
– FRANCE –

Tél :(33).2.98.85.31.36
Fax :(33).2.98.85.31.38
E-mail :ecatid.service@ceva.com

Date of creation :
Designed by : DB

SCHEMA PUISSANCE
POWER PLAN
ENVIRONNEMENT:Version 4.49.F - 23/09/2020

Ecat-iD Campus

CONTRACT : C01437
CUSTOMER : JOSSET
COUNTRY : ESPAGNE
ARTICLE : **SMXA-C014371**
INDEX : V1
FOLIO : 010/165

THIS DOCUMENT IS THE PROPERTY OF ECAT-ID & REMAIN CONFIDENTIAL IT CANNOT BE COPIED OR COMMUNICATED TO A THIRD PARTY WITHOUT OUR APPROVAL IN WRITING.

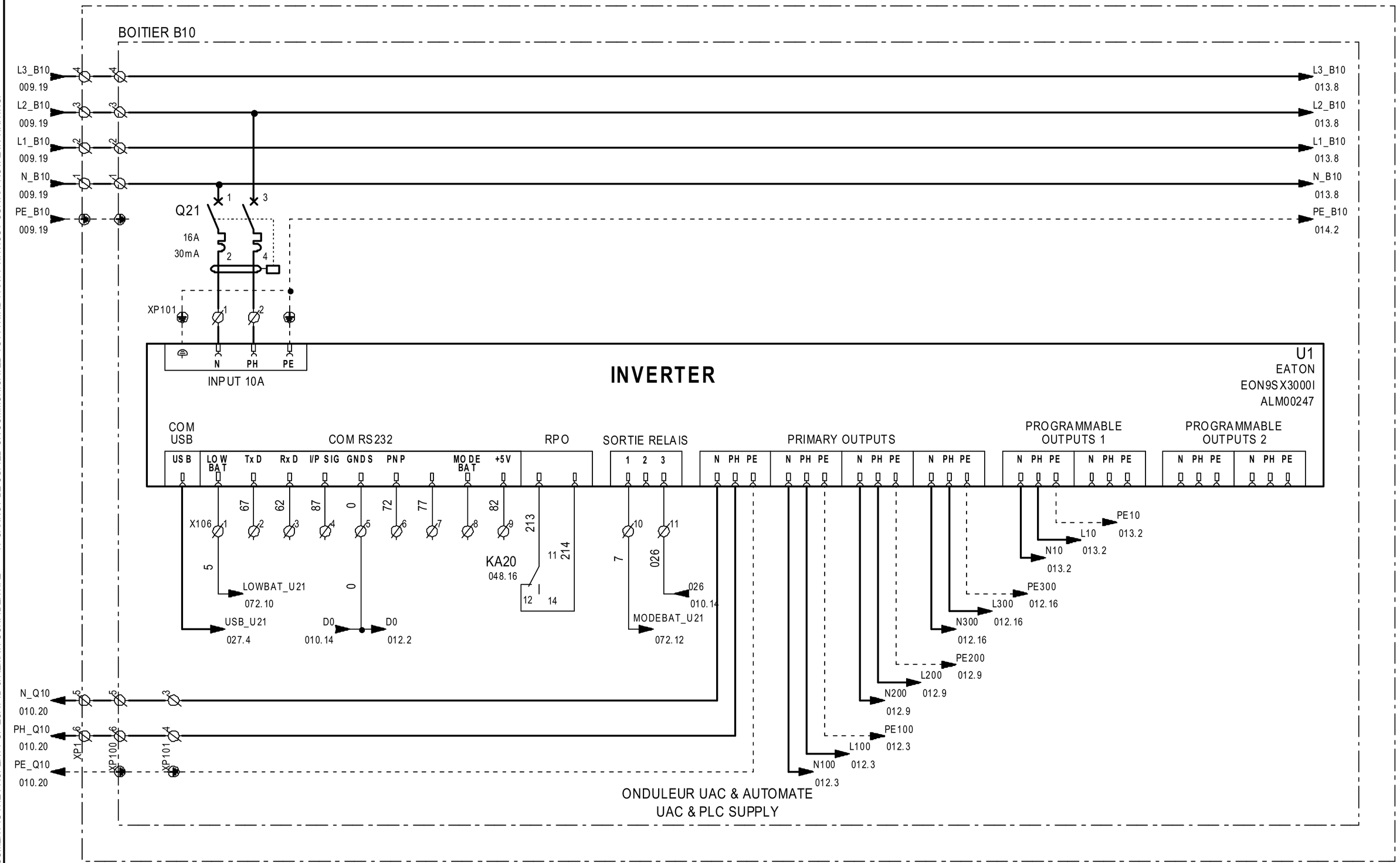

ECAT-ID
ZI de KERIEL
29800 PLOUEDERN
– FRANCE –

Tél :(33).2.98.85.31.36
Fax :(33).2.98.85.31.38
E-mail :ecatid.service@ceva.com

Date of creation :	SCHEMA PUISSANCE UAC
Designed by : DB	UAC POWER PLAN
	ENVIRONNEMENT:Version 4.49.F - 23/09/2020

Ecat-iD Campus

CONTRACT :	CUSTOMER :	COUNTRY :
C01437	JOSSET	ESPAGNE
ARTICLE : SMXA-C014371		INDEX : V2
		FOLIO : 011/165

THIS DOCUMENT IS THE PROPERTY OF ECAT-ID & REMAIN CONFIDENTIAL IT CANNOT BE COPIED OR COMMUNICATED TO A THIRD PARTY WITHOUT OUR APPROVAL IN WRITING.

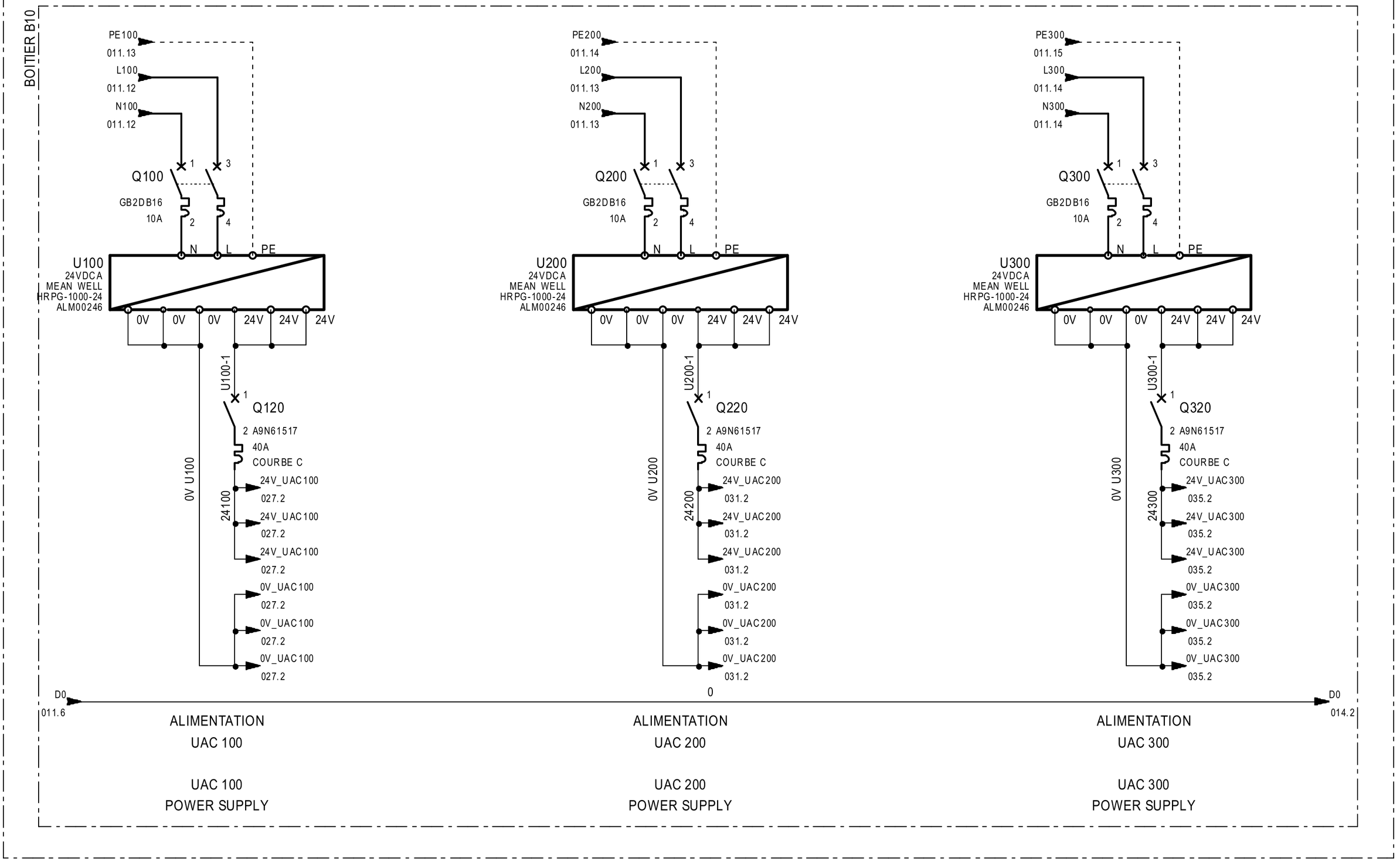

1	2	3	4	5	6	7	8	9	10	11	12	13	14	15	16	17	18	19	20

ECAT-ID
ZI de KERIEL
29800 PLOUEDERN
– FRANCE –

Tél :(33).2.98.85.31.36
Fax :(33).2.98.85.31.38
E-mail :ecatid.service@ceva.com

Date of creation :

Designed by : DB

SCHEMA PUISSANCE UAC

UAC POWER PLAN

ENVIRONNEMENT:Version 4.49.F - 23/09/2020

Ecat-iD Campus

CONTRACT : C01437

CUSTOMER : JOSSET

COUNTRY : ESPAGNE

ARTICLE : **SMXA-C014371**

INDEX : V1

FOLIO : 012/165

THIS DOCUMENT IS THE PROPERTY OF ECAT-ID & REMAIN CONFIDENTIAL IT CANNOT BE COPIED OR COMMUNICATED TO A THIRD PARTY WITHOUT OUR APPROVAL IN WRITING.

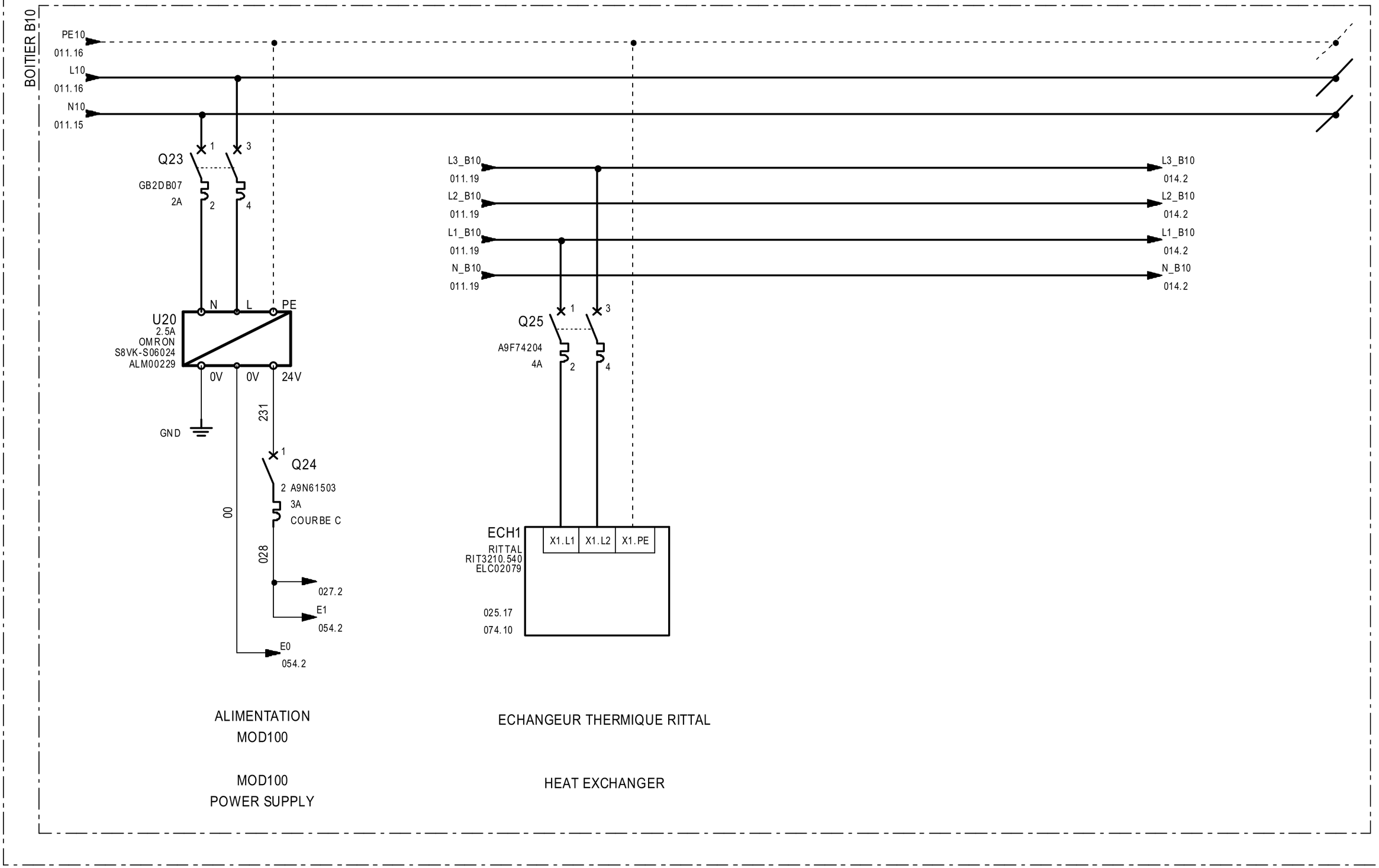

ECAT-ID
ZI de KERIEL
29800 PLOUEDERN
– FRANCE –

Tél :(33).2.98.85.31.36
Fax :(33).2.98.85.31.38
E-mail :ecatid.service@ceva.com

Date of creation : 11/07/2024	SCHEMA PUISSANCE UAC	Ecat-iD Campus	CONTRACT : C01437	CUSTOMER : JOSSET	COUNTRY : ESPAGNE	
Designed by : DB	UAC POWER PLAN		ARTICLE : **SMXA-C014371**		INDEX : V2	
	ENVIRONNEMENT:Version 4.49.F - 23/09/2020				FOLIO : 013/165	

THIS DOCUMENT IS THE PROPERTY OF ECAT-ID & REMAIN CONFIDENTIAL IT CANNOT BE COPIED OR COMMUNICATED TO A THIRD PARTY WITHOUT OUR APPROVAL IN WRITING.

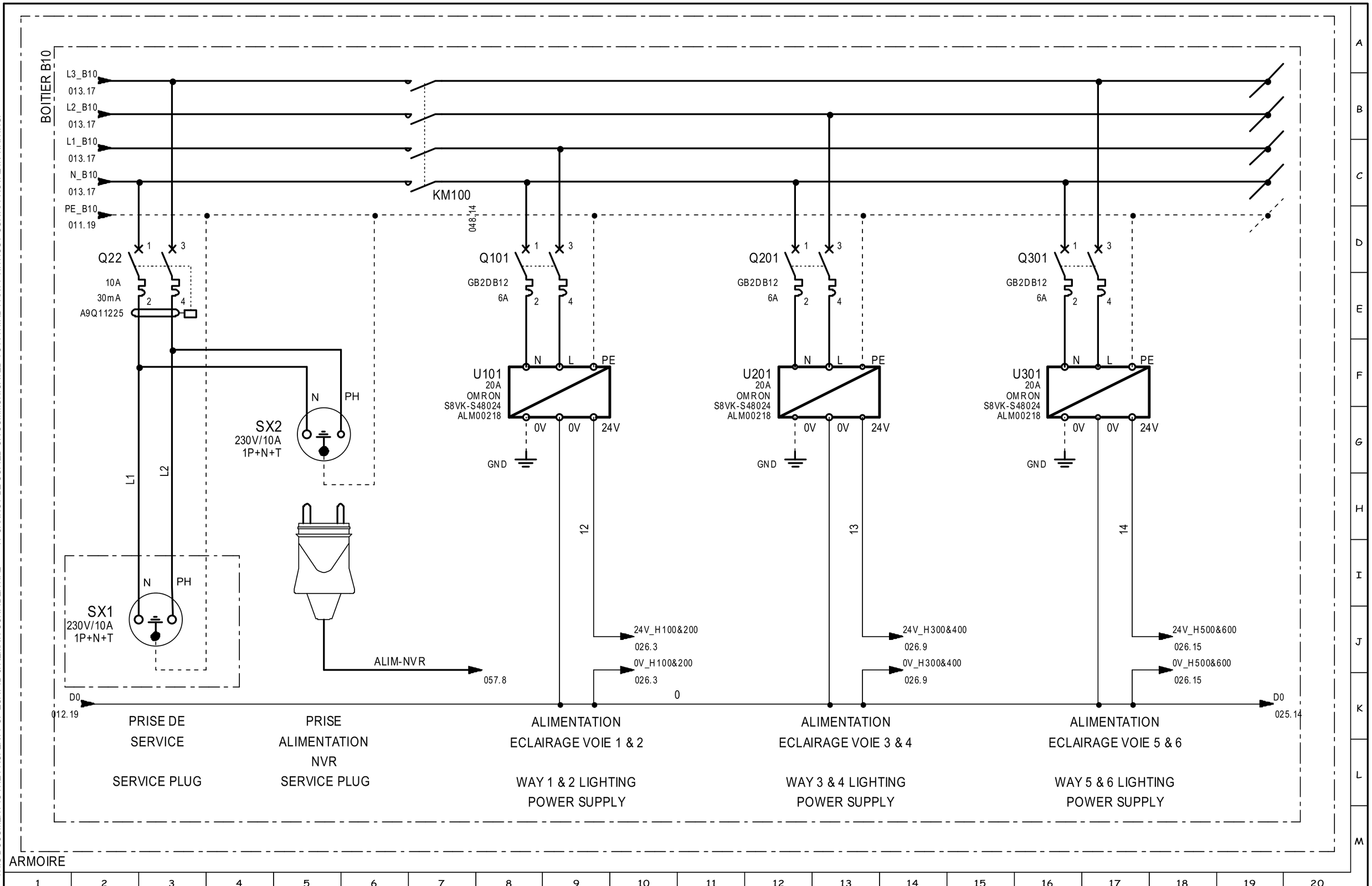

ECAT-ID
ZI de KERIEL
29800 PLOUEDERN
– FRANCE –

Tél :(33).2.98.85.31.36
Fax :(33).2.98.85.31.38
E-mail :ecatid.service@ceva.com

Date of creation :	SCHEMA PUISSANCE UAC
Designed by : DB	UAC POWER PLAN
	ENVIRONNEMENT:Version 4.49.F - 23/09/2020

Ecat-iD Campus

CONTRACT :	CUSTOMER :	COUNTRY :
C01437	JOSSET	ESPAGNE
ARTICLE : SMXA-C014371		INDEX : V2
		FOLIO : 014/165

THIS DOCUMENT IS THE PROPERTY OF ECAT-ID & REMAIN CONFIDENTIAL IT CANNOT BE COPIED OR COMMUNICATED TO A THIRD PARTY WITHOUT OUR APPROVAL IN WRITING.

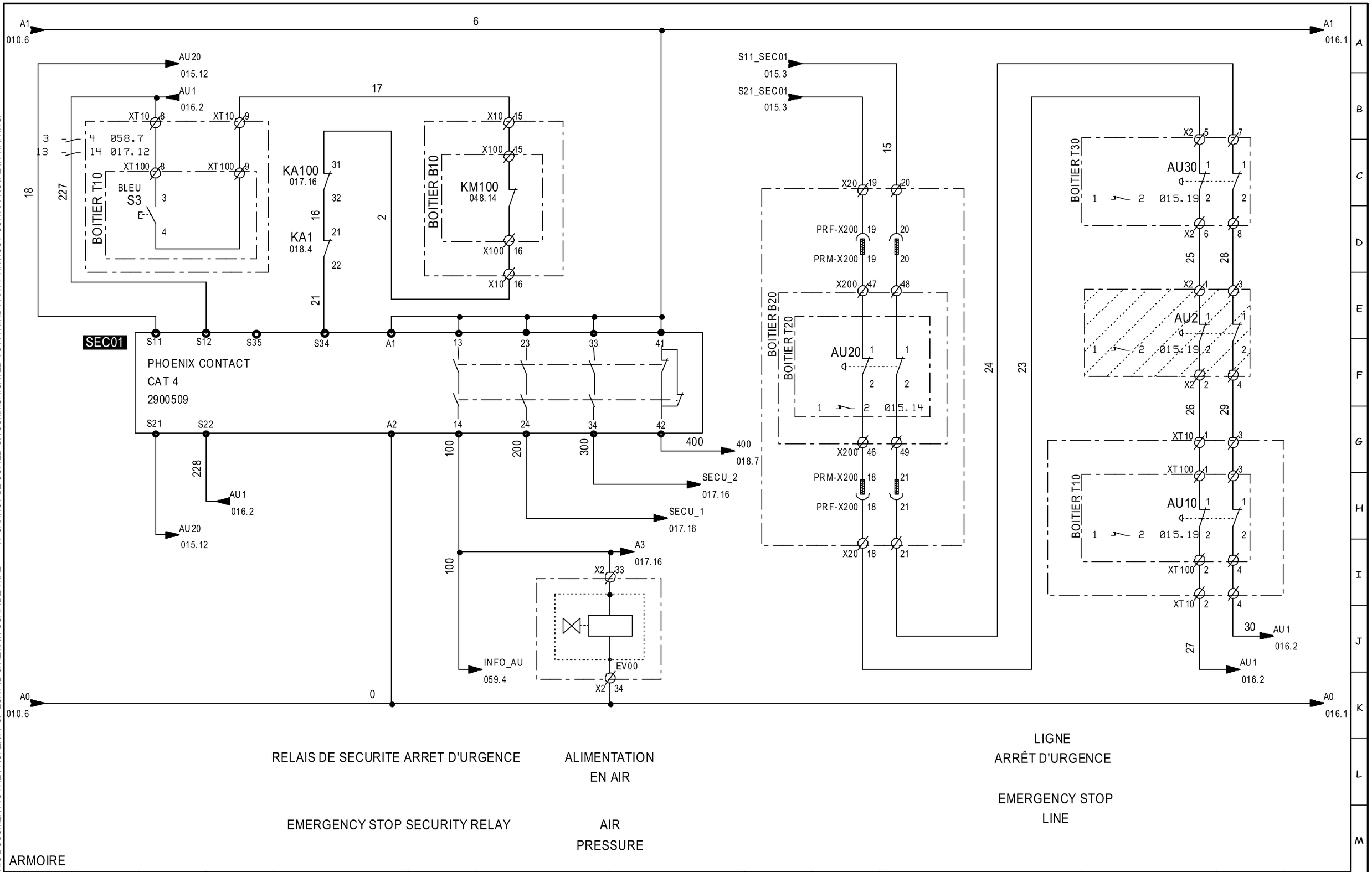

ECAT-ID
ZI de KERIEL
29800 PLOUEDERN
– FRANCE –

Tél :(33).2.98.85.31.36
Fax :(33).2.98.85.31.38
E-mail :ecatid.service@ceva.com

Date of creation :	
Designed by :	DB
SCHEMA COMMANDE	
CONTROL PLAN	
ENVIRONNEMENT:Version 4.49.F - 23/09/2020	

Ecat-iD Campus

CONTRACT : C01437	CUSTOMER : JOSSET	COUNTRY : ESPAGNE
ARTICLE : **SMXA-C014371**		INDEX : V5
		FOLIO : 015/165

THIS DOCUMENT IS THE PROPERTY OF ECAT-ID & REMAIN CONFIDENTIAL IT CANNOT BE COPIED OR COMMUNICATED TO A THIRD PARTY WITHOUT OUR APPROVAL IN WRITING.

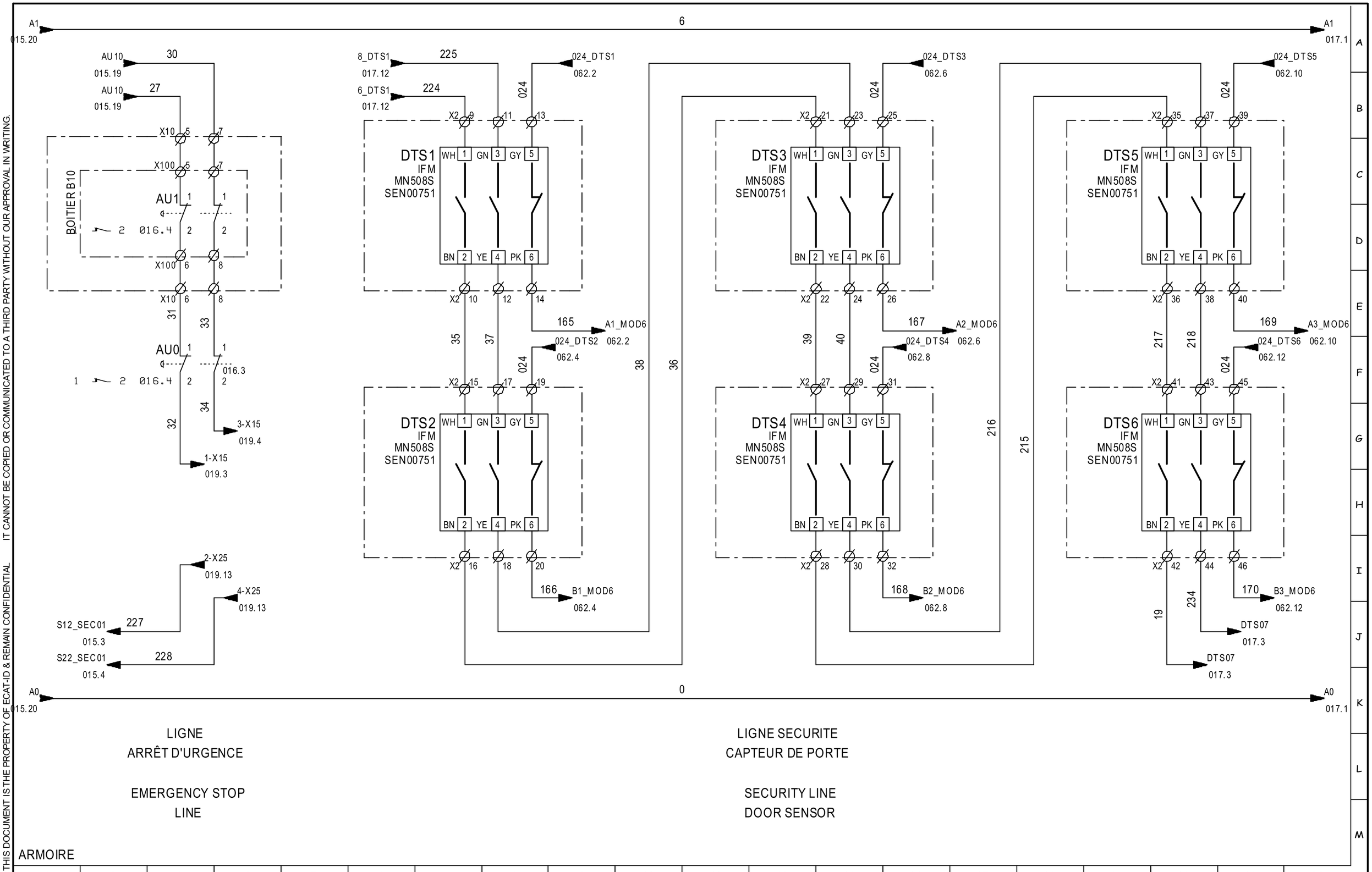

ECAT-ID ZI de KERIEL 29800 PLOUEDERN – FRANCE –	Tél :(33).2.98.85.31.36 Fax :(33).2.98.85.31.38 E-mail :ecatid.service@ceva.com	Date of creation : Designed by : DB	SCHEMA COMMANDE CONTROL PLAN ENVIRONNEMENT:Version 4.49.F - 23/09/2020	Ecat-iD Campus	CONTRACT : C01437 ARTICLE : **SMXA-C014371**	CUSTOMER : JOSSET	COUNTRY : ESPAGNE INDEX : V5 FOLIO : 016/165

THIS DOCUMENT IS THE PROPERTY OF ECAT-ID & REMAIN CONFIDENTIAL IT CANNOT BE COPIED OR COMMUNICATED TO A THIRD PARTY WITHOUT OUR APPROVAL IN WRITING.

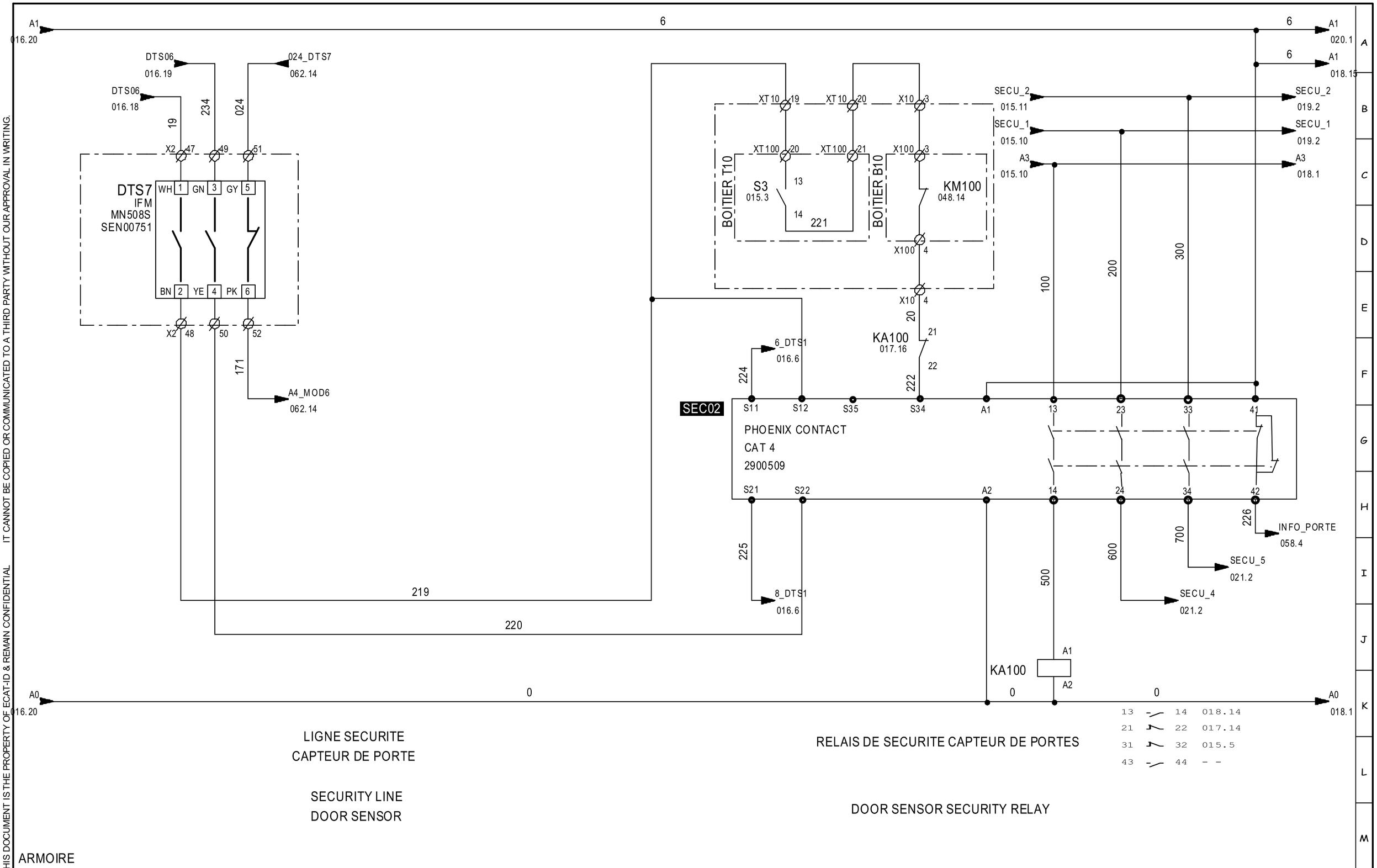

ECAT-ID
ZI de KERIEL
29800 PLOUEDERN
– FRANCE –

Tél :(33).2.98.85.31.36
Fax :(33).2.98.85.31.38
E-mail :ecatid.service@ceva.com

Date of creation :	SCHEMA COMMANDE
Designed by : DB	CONTROL PLAN
	ENVIRONNEMENT:Version 4.49.F - 23/09/2020

Ecat-iD Campus

CONTRACT :	CUSTOMER :	COUNTRY :
C01437	JOSSET	ESPAGNE
ARTICLE : SMXA-C014371		INDEX : V5
		FOLIO : 017/165

THIS DOCUMENT IS THE PROPERTY OF ECAT-ID & REMAIN CONFIDENTIAL IT CANNOT BE COPIED OR COMMUNICATED TO A THIRD PARTY WITHOUT OUR APPROVAL IN WRITING.

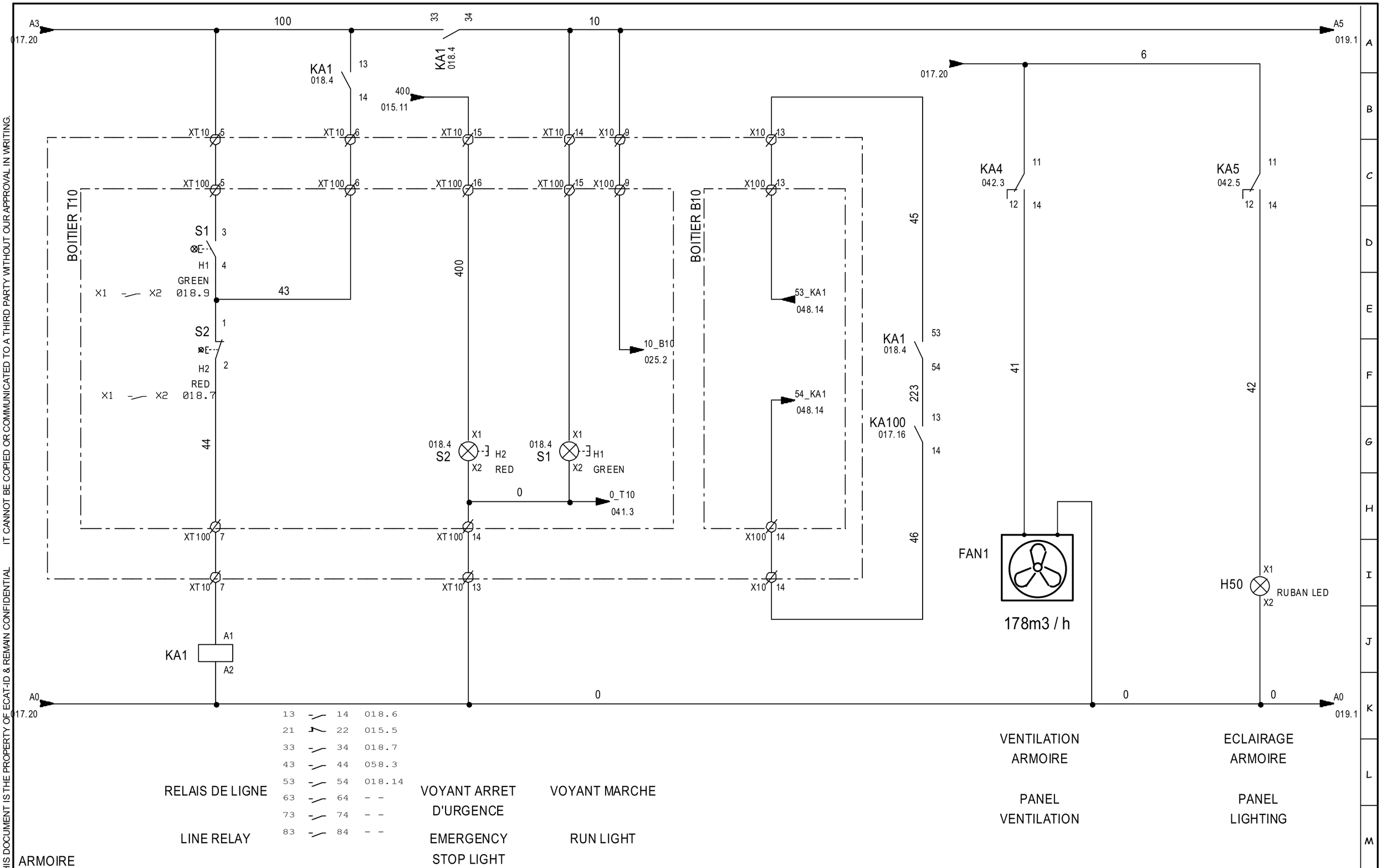

ECAT-ID
ZI de KERIEL
29800 PLOUEDERN
– FRANCE –

Tél :(33).2.98.85.31.36
Fax :(33).2.98.85.31.38
E-mail :ecatid.service@ceva.com

Date of creation :	SCHEMA COMMANDE
Designed by : DB	CONTROL PLAN
	ENVIRONNEMENT:Version 4.49.F - 23/09/2020

Ecat-iD Campus

CONTRACT :	CUSTOMER :	COUNTRY :
C01437	JOSSET	ESPAGNE
ARTICLE : SMXA-C014371		INDEX : V1
		FOLIO : 018/165

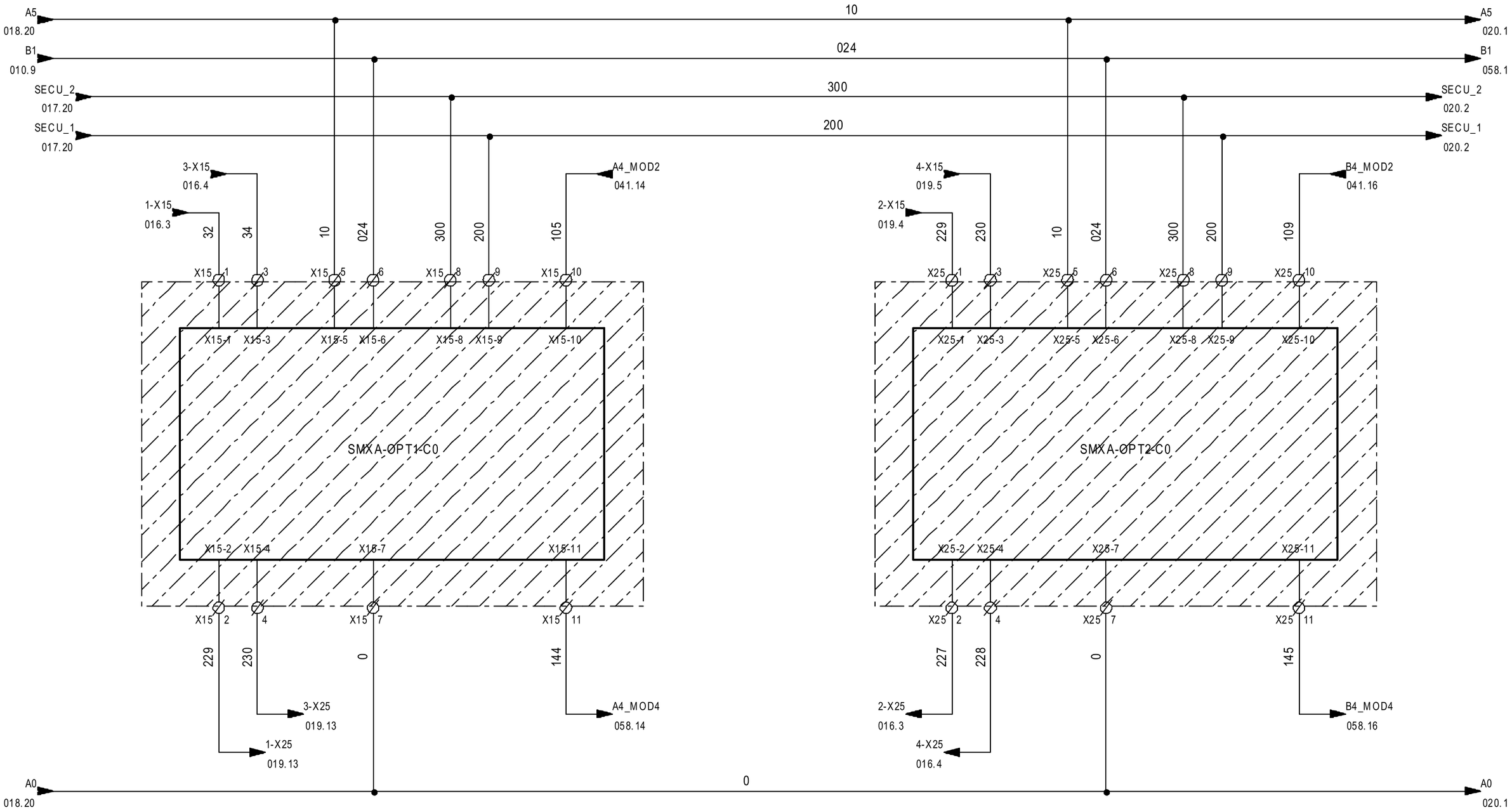

INFORMATION
VERS COFFRET EN ENTREE GENDER SORTING

INFORMATION TO PANEL
IN INFEED

INFORMATION
VERS COFFRET EN SORTIE GENDER SORTING

INFORMATION TO PANEL
IN OUTFEED

THIS DOCUMENT IS THE PROPERTY OF ECAT-ID & REMAIN CONFIDENTIAL IT CANNOT BE COPIED OR COMMUNICATED TO A THIRD PARTY WITHOUT OUR APPROVAL IN WRITING.

ECAT-ID
ZI de KERIEL
29800 PLOUEDERN
– FRANCE –

Tél :(33).2.98.85.31.36
Fax :(33).2.98.85.31.38
E-mail :ecatid.service@ceva.com

Date of creation : 10/07/2024	SCHEMA COMMANDE
Designed by : DB	CONTROL PLAN
	ENVIRONNEMENT:Version 4.49.F - 23/09/2020

Ecat-iD Campus

CONTRACT :	CUSTOMER :	COUNTRY :
C01437	JOSSET	ESPAGNE
ARTICLE : SMXA-C014371		INDEX : V1
		FOLIO : 019/165

THIS DOCUMENT IS THE PROPERTY OF ECAT-ID & REMAIN CONFIDENTIAL IT CANNOT BE COPIED OR COMMUNICATED TO A THIRD PARTY WITHOUT OUR APPROVAL IN WRITING.

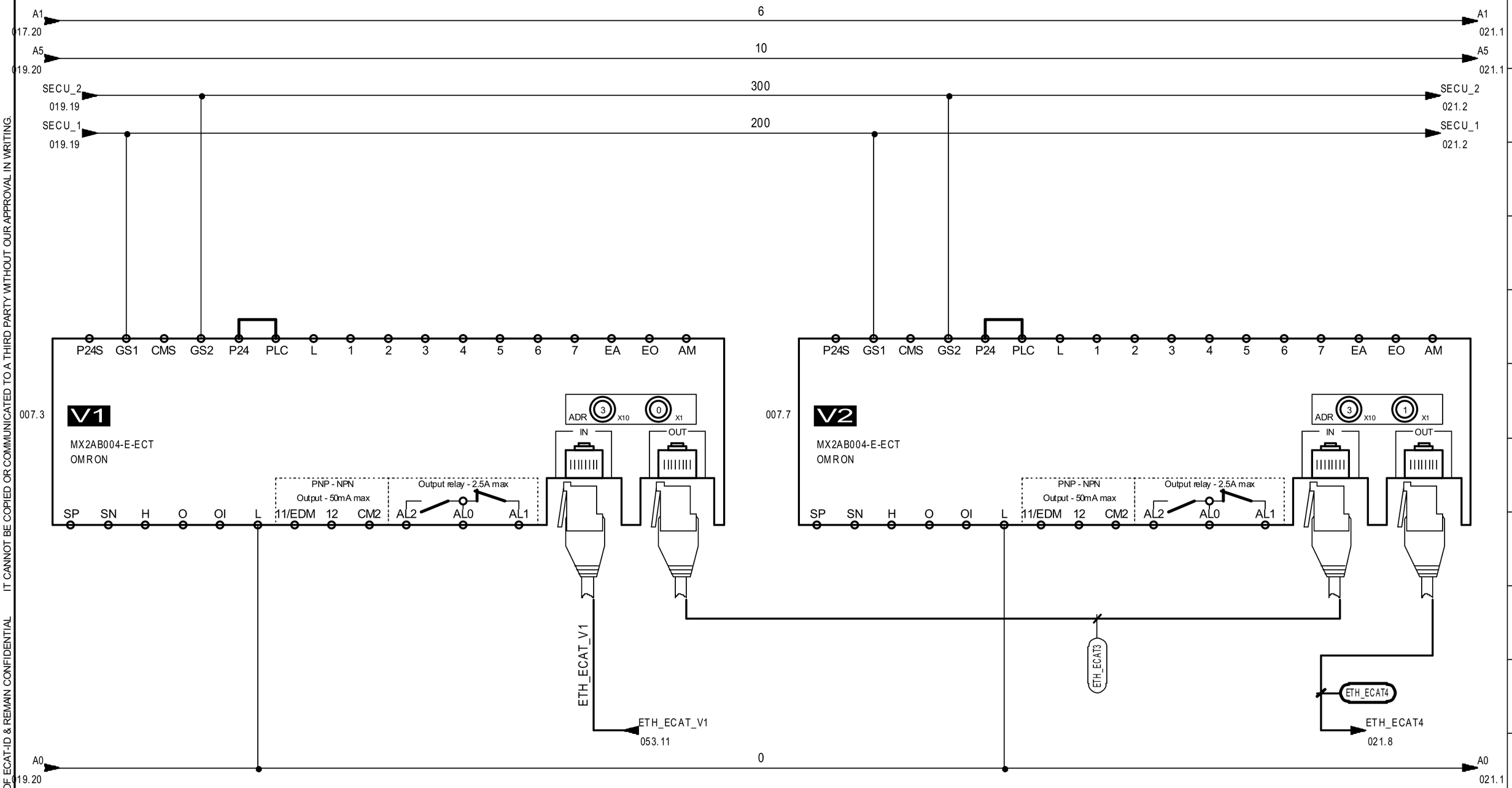

MARCHE VARIATEUR
CONVOYEUR LIGNE DE TRI

CHICKS FEED CONVEYOR
SPEED CONTROLLER RUNNING

MARCHE VARIATEUR
CONVOYEUR SEPARATEUR

SEPARATOR CONVEYOR
SPEED CONTROLLER RUNNING

ARMOIRE

ECAT-ID
ZI de KERIEL
29800 PLOUEDERN
– FRANCE –

Tél :(33).2.98.85.31.36
Fax :(33).2.98.85.31.38
E-mail :ecatid.service@ceva.com

Date of creation :	
Designed by :	DB
SCHEMA COMMANDE	
CONTROL PLAN	
ENVIRONNEMENT:Version 4.49.F - 23/09/2020	

Ecat-iD Campus

CONTRACT : C01437	CUSTOMER : JOSSET	COUNTRY : ESPAGNE
ARTICLE : **SMXA-C014371**		INDEX : V1
		FOLIO : 020/165

THIS DOCUMENT IS THE PROPERTY OF ECAT-ID & REMAIN CONFIDENTIAL IT CANNOT BE COPIED OR COMMUNICATED TO A THIRD PARTY WITHOUT OUR APPROVAL IN WRITING.

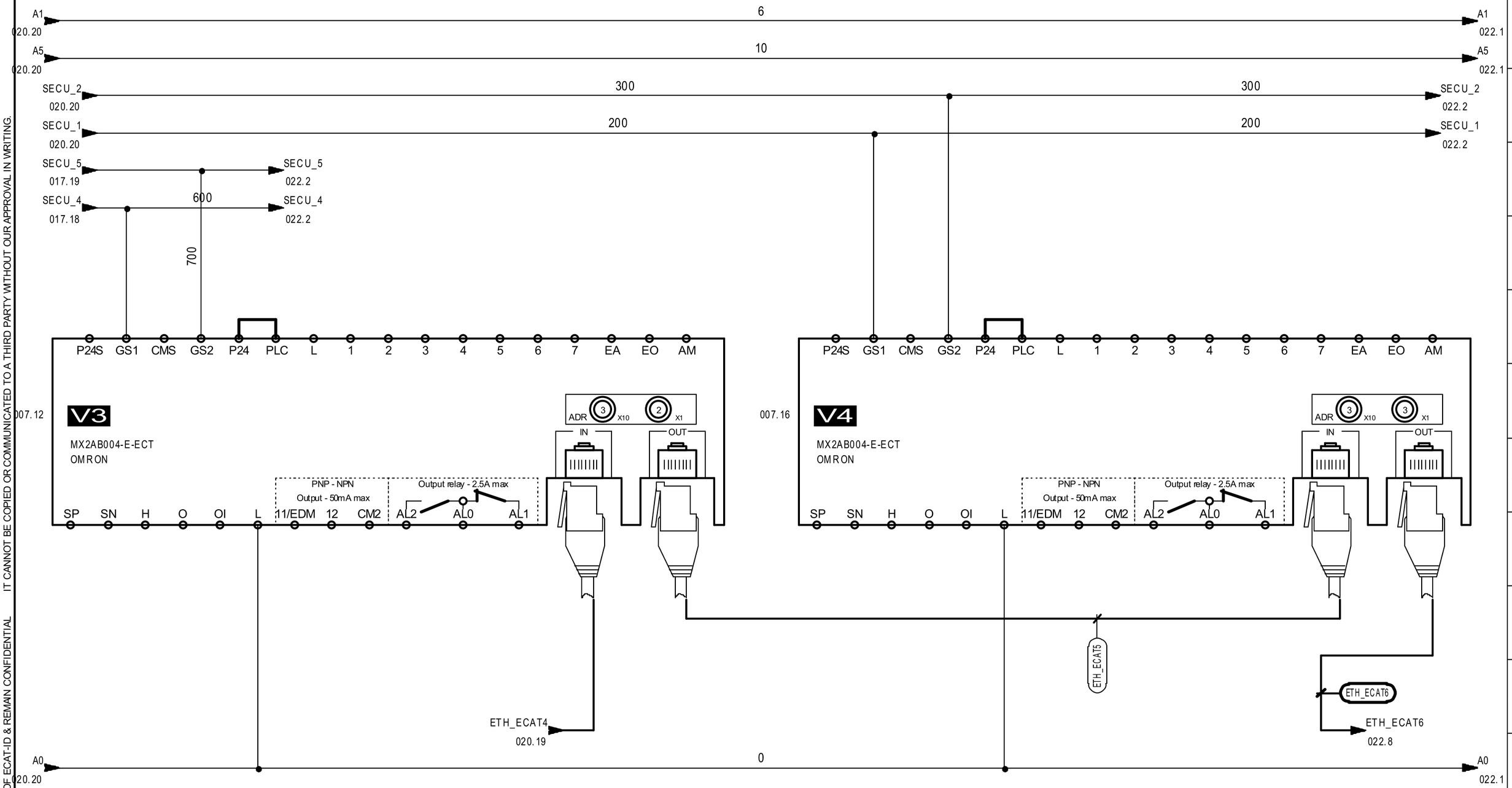

MARCHE VARIATEUR
OSCILLATION CONVOYEUR SEPARATEUR

SWINGS ROTATION SEPARATOR CONVEYOR
SPEED CONTROLLER RUNNING

ARMOIRE

MARCHE VARIATEUR
CONVOYEUR ACCCELERATEUR

ACCELERATOR CONVEYOR
SPEED CONTROLLER RUNNING

ECAT-ID ZI de KERIEL 29800 PLOUEDERN – FRANCE –	Tél :(33).2.98.85.31.36 Fax :(33).2.98.85.31.38 E-mail :ecatid.service@ceva.com	Date of creation : Designed by : DB	SCHEMA COMMANDE CONTROL PLAN ENVIRONNEMENT:Version 4.49.F - 23/09/2020	Ecat-iD Campus	CONTRACT : C01437 ARTICLE : **SMXA-C014371**	CUSTOMER : JOSSET	COUNTRY : ESPAGNE INDEX : V1 FOLIO : 021/165

THIS DOCUMENT IS THE PROPERTY OF ECAT-ID & REMAIN CONFIDENTIAL IT CANNOT BE COPIED OR COMMUNICATED TO A THIRD PARTY WITHOUT OUR APPROVAL IN WRITING.

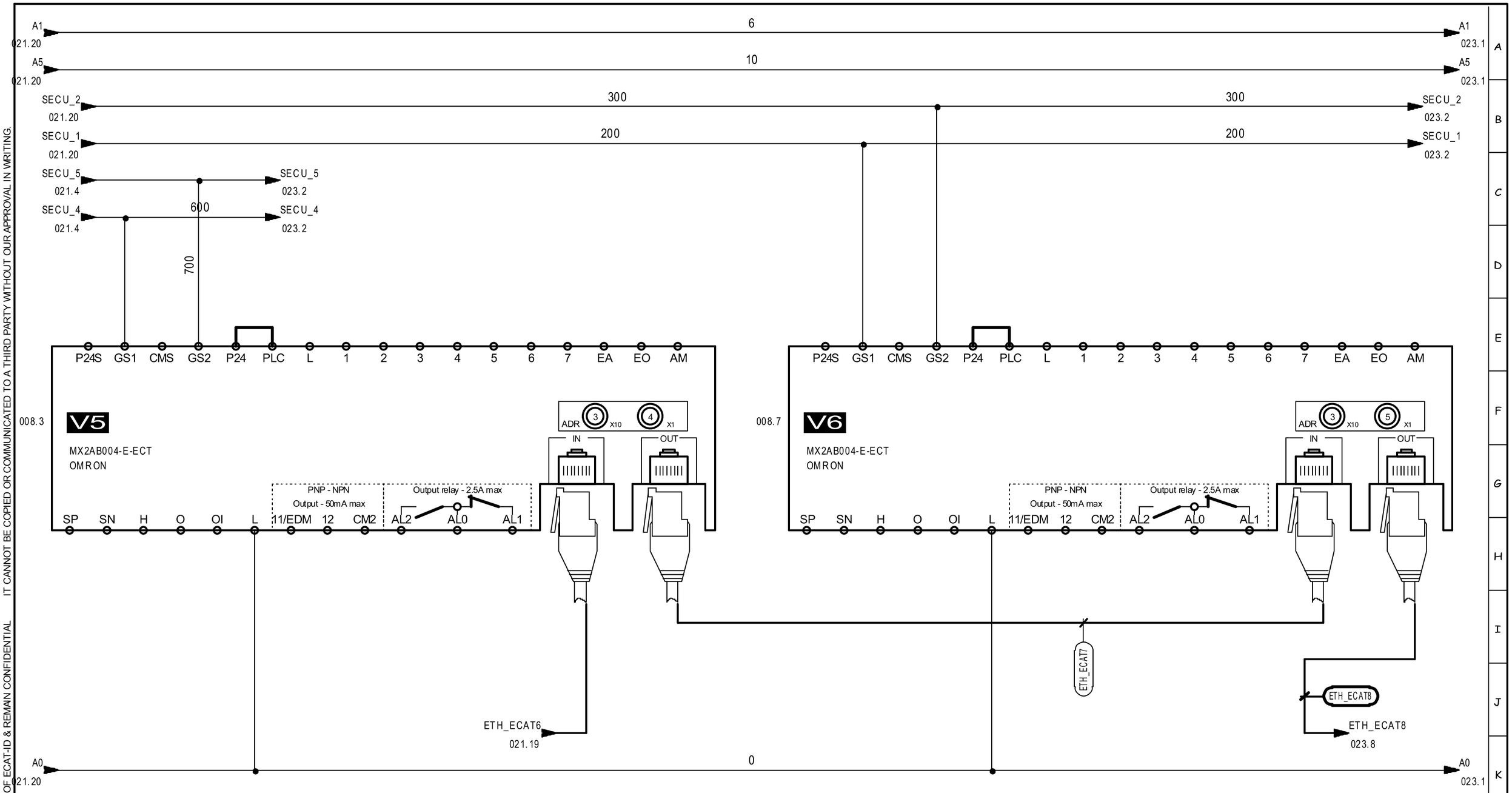

MARCHE VARIATEUR
OSCILLATION CONVOYEUR ACCELERATEUR

SWINGS ROTATION ACCELERATOR CONVEYOR
SPEED CONTROLLER RUNNING

MARCHE VARIATEUR
CONVOYEUR ACQUISITION

ACQUISITION CONVEYOR
SPEED CONTROLLER RUNNING

ARMOIRE

ECAT-ID ZI de KERIEL 29800 PLOUEDERN – FRANCE –	Tél :(33).2.98.85.31.36 Fax :(33).2.98.85.31.38 E-mail :ecatid.service@ceva.com	Date of creation : Designed by : DB	SCHEMA COMMANDE CONTROL PLAN ENVIRONNEMENT:Version 4.49.F - 23/09/2020	Ecat-iD Campus	CONTRACT : C01437 CUSTOMER : JOSSET COUNTRY : ESPAGNE ARTICLE : **SMXA-C014371** INDEX : V1 FOLIO : 022/165

THIS DOCUMENT IS THE PROPERTY OF ECAT-ID & REMAIN CONFIDENTIAL IT CANNOT BE COPIED OR COMMUNICATED TO A THIRD PARTY WITHOUT OUR APPROVAL IN WRITING.

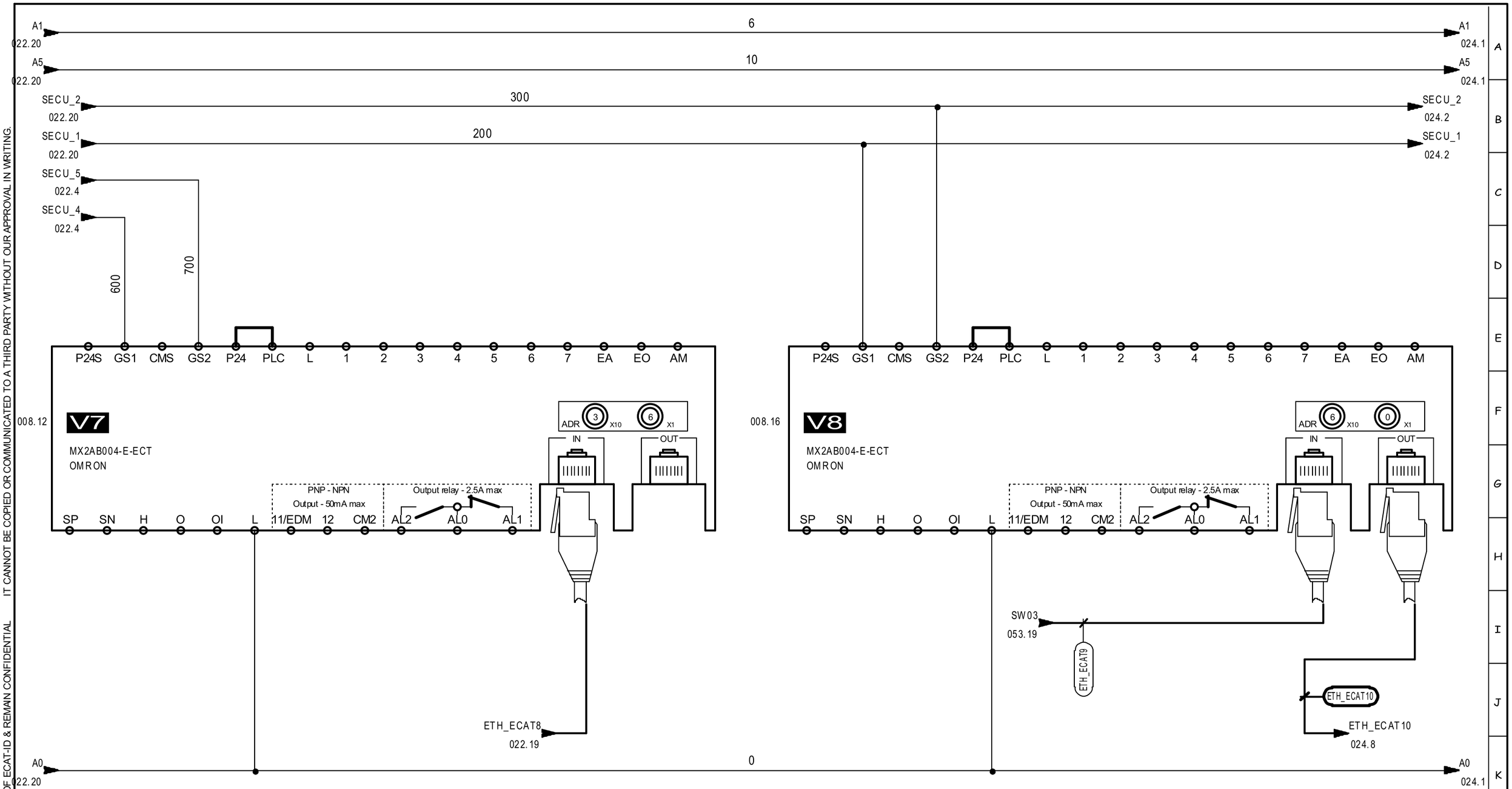

MARCHE VARIATEUR
OSCILLATION CONVOYEUR ACQUISITION

SWINGS ROTATION ACQUISITION CONVEYOR
SPEED CONTROLLER RUNNING

MARCHE VARIATEUR
CONVOYEUR POUSSIN EN SORTIE

CHICK CONVEYOR OUTFEED
SPEED CONTROLLER RUNNING

ARMOIRE

ECAT-ID
ZI de KERIEL
29800 PLOUEDERN
– FRANCE –

Tél :(33).2.98.85.31.36
Fax :(33).2.98.85.31.38
E-mail :ecatid.service@ceva.com

Date of creation :	SCHEMA COMMANDE	CONTRACT : C01437	CUSTOMER : JOSSET	COUNTRY : ESPAGNE	
Designed by : DB	CONTROL PLAN	ARTICLE : SMXA-C014371		INDEX : V3	
	ENVIRONNEMENT:Version 4.49.F - 23/09/2020			FOLIO : 023/165	

Ecat-iD Campus

THIS DOCUMENT IS THE PROPERTY OF ECAT-ID & REMAIN CONFIDENTIAL IT CANNOT BE COPIED OR COMMUNICATED TO A THIRD PARTY WITHOUT OUR APPROVAL IN WRITING.

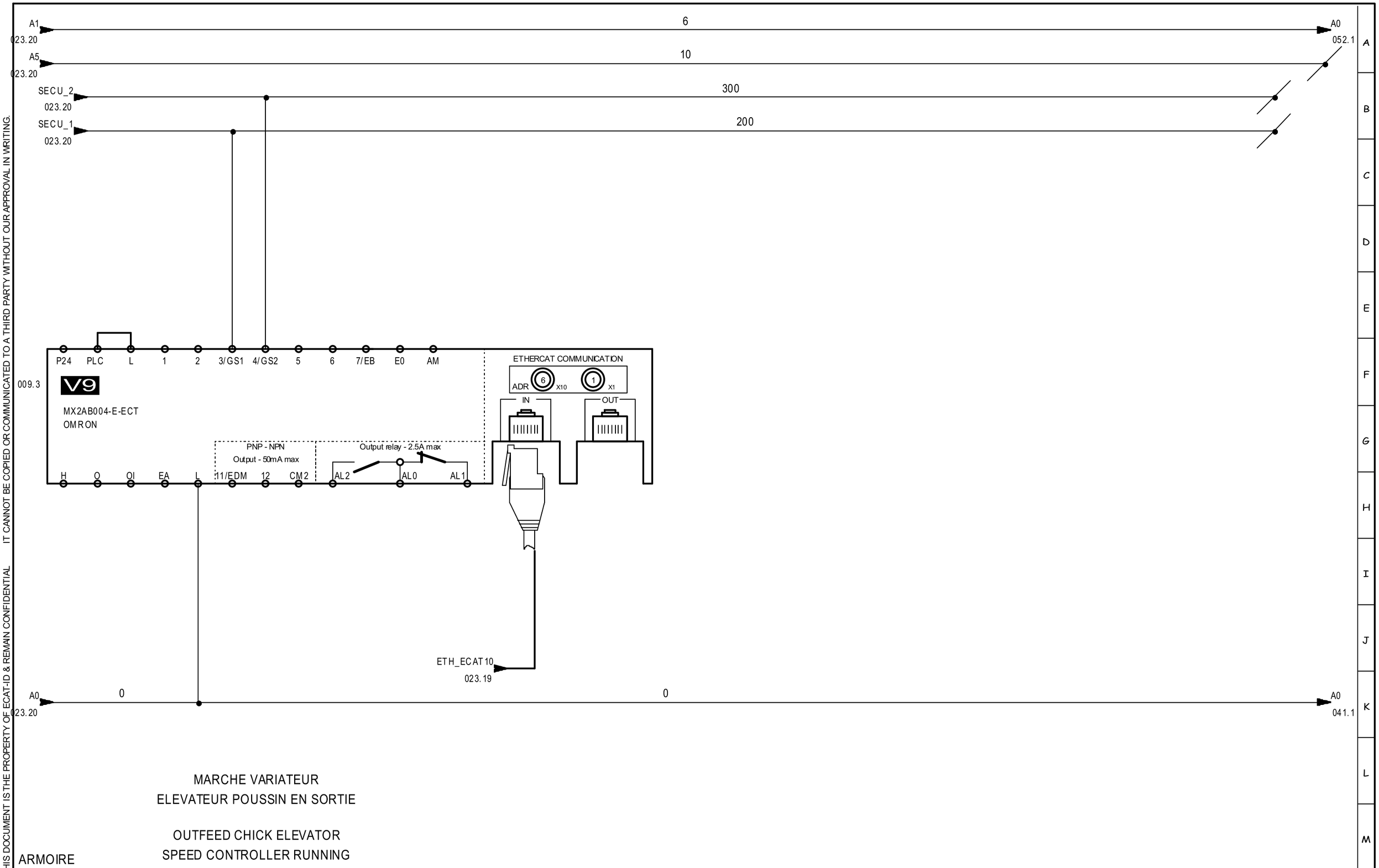

ECAT-ID
ZI de KERIEL
29800 PLOUEDERN
– FRANCE –

Tél :(33).2.98.85.31.36
Fax :(33).2.98.85.31.38
E-mail :ecatid.service@ceva.com

Date of creation :
Designed by : DB

SCHEMA COMMANDE
CONTROL PLAN
ENVIRONNEMENT:Version 4.49.F - 23/09/2020

Ecat-iD Campus

CONTRACT :	CUSTOMER :	COUNTRY :
C01437	JOSSET	ESPAGNE
ARTICLE : SMXA-C014371		INDEX : V4
		FOLIO : 024/165

THIS DOCUMENT IS THE PROPERTY OF ECAT-ID & REMAIN CONFIDENTIAL IT CANNOT BE COPIED OR COMMUNICATED TO A THIRD PARTY WITHOUT OUR APPROVAL IN WRITING.

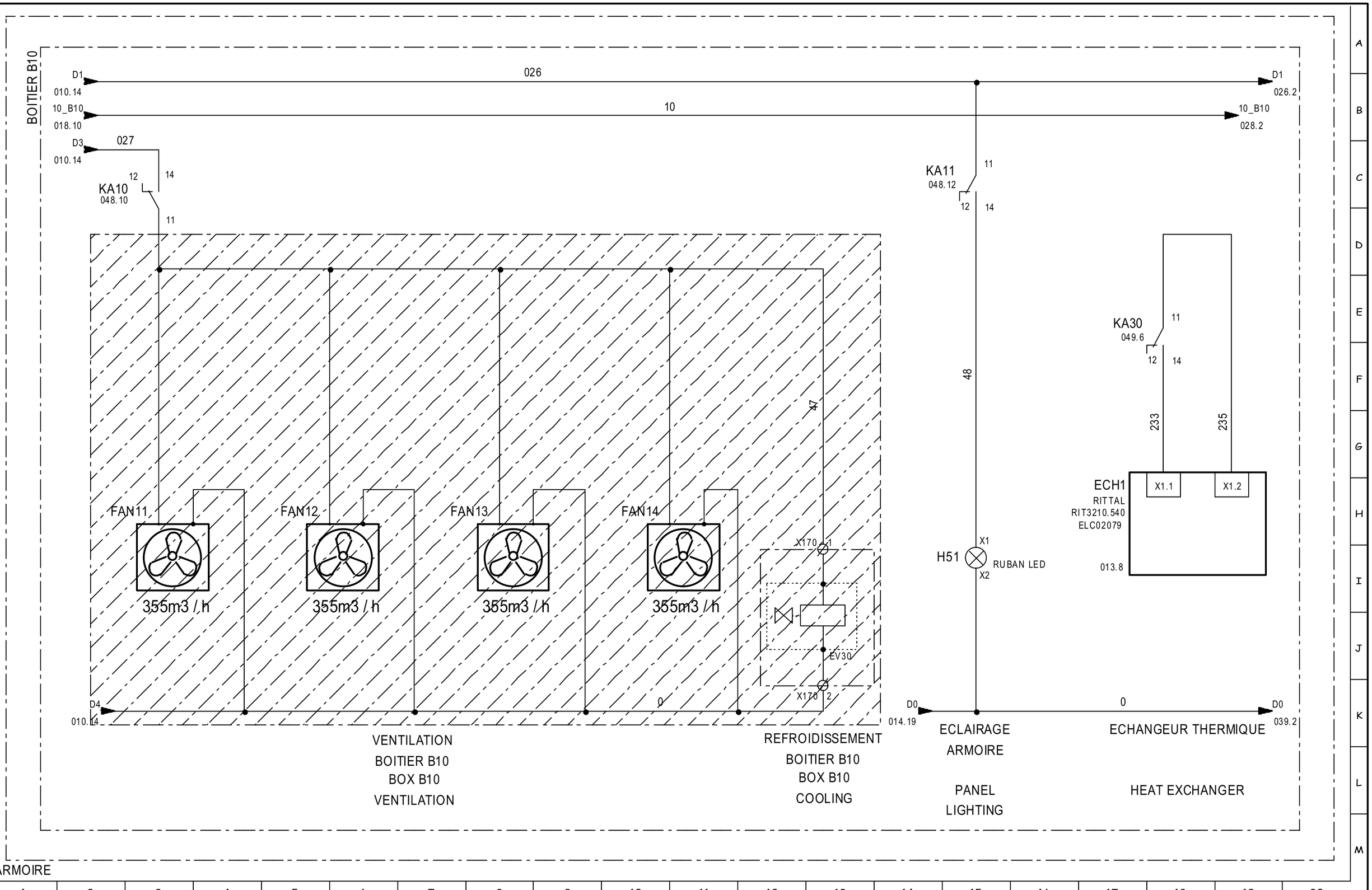

ECAT-ID ZI de KERIEL 29800 PLOUEDERN – FRANCE –	Tél :(33).2.98.85.31.36 Fax :(33).2.98.85.31.38 E-mail :ecatid.service@ceva.com	Date of creation : Designed by : DB	SCHEMA COMMANDE UAC UAC CONTROL PLAN ENVIRONNEMENT:Version 4.49.F - 23/09/2020	Ecat-iD Campus	CONTRACT : C01437 ARTICLE : **SMXA-C014371**	CUSTOMER : JOSSET COUNTRY : ESPAGNE INDEX : V2 FOLIO : 025/165

THIS DOCUMENT IS THE PROPERTY OF ECAT-ID & REMAIN CONFIDENTIAL IT CANNOT BE COPIED OR COMMUNICATED TO A THIRD PARTY WITHOUT OUR APPROVAL IN WRITING.

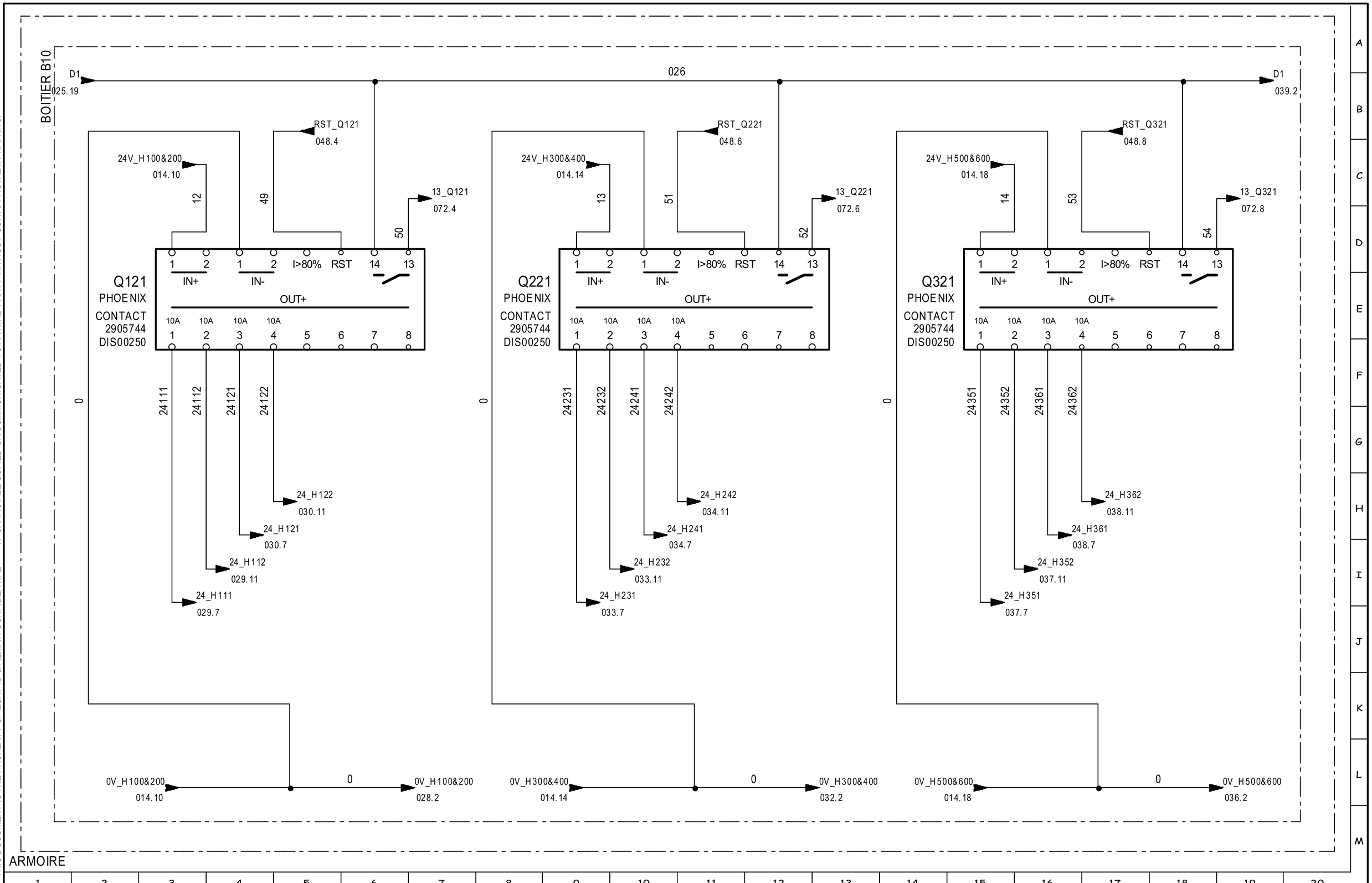

1	2	3	4	5	6	7	8	9	10	11	12	13	14	15	16	17	18	19	20

ECAT-ID
ZI de KERIEL
29800 PLOUEDERN
– FRANCE –

Tél :(33).2.98.85.31.36
Fax :(33).2.98.85.31.38
E-mail :ecatid.service@ceva.com

Date of creation :
Designed by : DB

SCHEMA COMMANDE UAC
CONTROL PLAN
ENVIRONNEMENT:Version 4.49.F - 23/09/2020

Ecat-iD Campus

CONTRACT : C01437
CUSTOMER : JOSSET
COUNTRY : ESPAGNE
ARTICLE : **SMXA-C014371**
INDEX : V1
FOLIO : 026/165

THIS DOCUMENT IS THE PROPERTY OF ECAT-ID & REMAIN CONFIDENTIAL IT CANNOT BE COPIED OR COMMUNICATED TO A THIRD PARTY WITHOUT OUR APPROVAL IN WRITING.

IMPLANTATION UAC100
UAC100 LAY OUT

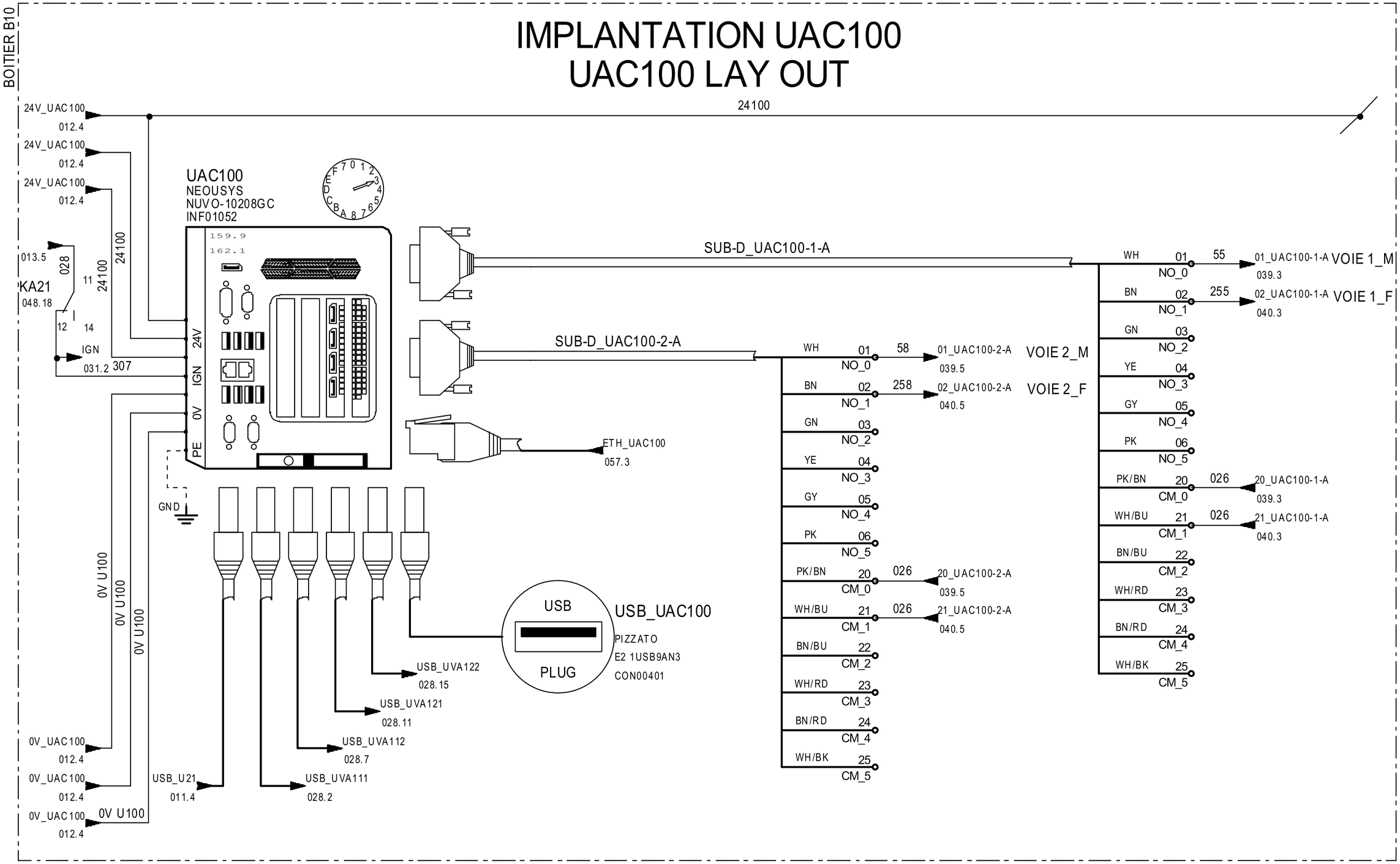

ARMOIRE

ECAT-ID ZI de KERIEL 29800 PLOUEDERN – FRANCE –	Tél :(33).2.98.85.31.36 Fax :(33).2.98.85.31.38 E-mail :ecatid.service@ceva.com	Date of creation : Designed by : DB	IMPLANTATION UAC100 UAC100 LAY OUT ENVIRONNEMENT:Version 4.49.F - 23/09/2020	Ecat-iD Campus	CONTRACT : C01437 CUSTOMER : JOSSET COUNTRY : ESPAGNE ARTICLE : **SMXA-C014371** INDEX : V1 FOLIO : 027/165

THIS DOCUMENT IS THE PROPERTY OF ECAT-ID & REMAIN CONFIDENTIAL IT CANNOT BE COPIED OR COMMUNICATED TO A THIRD PARTY WITHOUT OUR APPROVAL IN WRITING.

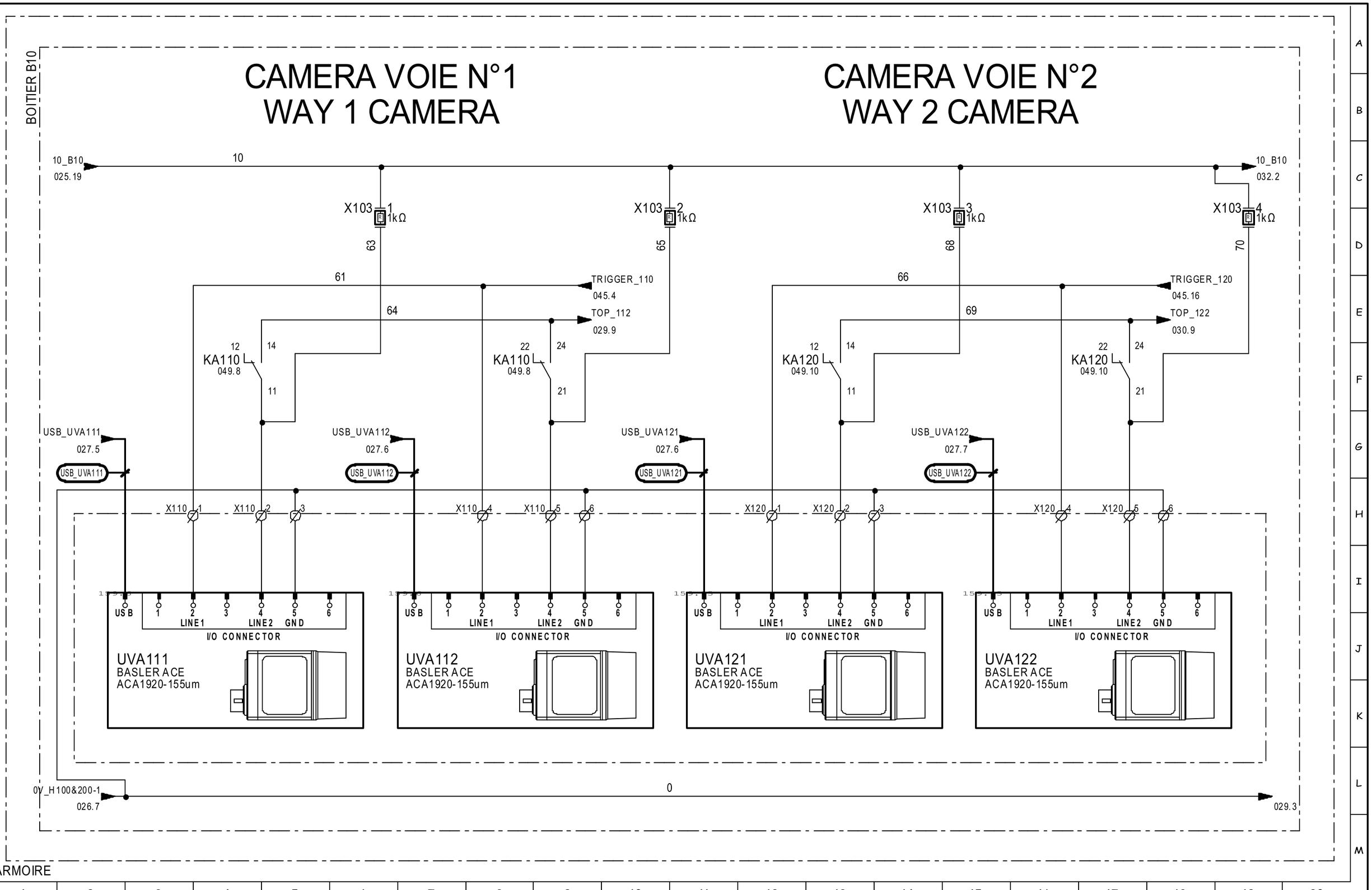

ECAT-ID ZI de KERIEL 29800 PLOUEDERN – FRANCE –	Tél :(33).2.98.85.31.36 Fax :(33).2.98.85.31.38 E-mail :ecatid.service@ceva.com	Date of creation : Designed by : DB	IMPLANTATION CAMERA VOIE 1 & 2 WAY 1 & 2 CAMERA LAY OUT ENVIRONNEMENT:Version 4.49.F - 23/09/2020	Ecat-iD Campus	CONTRACT : C01437 CUSTOMER : JOSSET ARTICLE : **SMXA-C014371**	COUNTRY : ESPAGNE INDEX : V1 FOLIO : 028/165

THIS DOCUMENT IS THE PROPERTY OF ECAT-ID & REMAIN CONFIDENTIAL IT CANNOT BE COPIED OR COMMUNICATED TO A THIRD PARTY WITHOUT OUR APPROVAL IN WRITING.

BOITIER B10

ECLAIRAGE VOIE N°1
WAY 1 LIGHTING

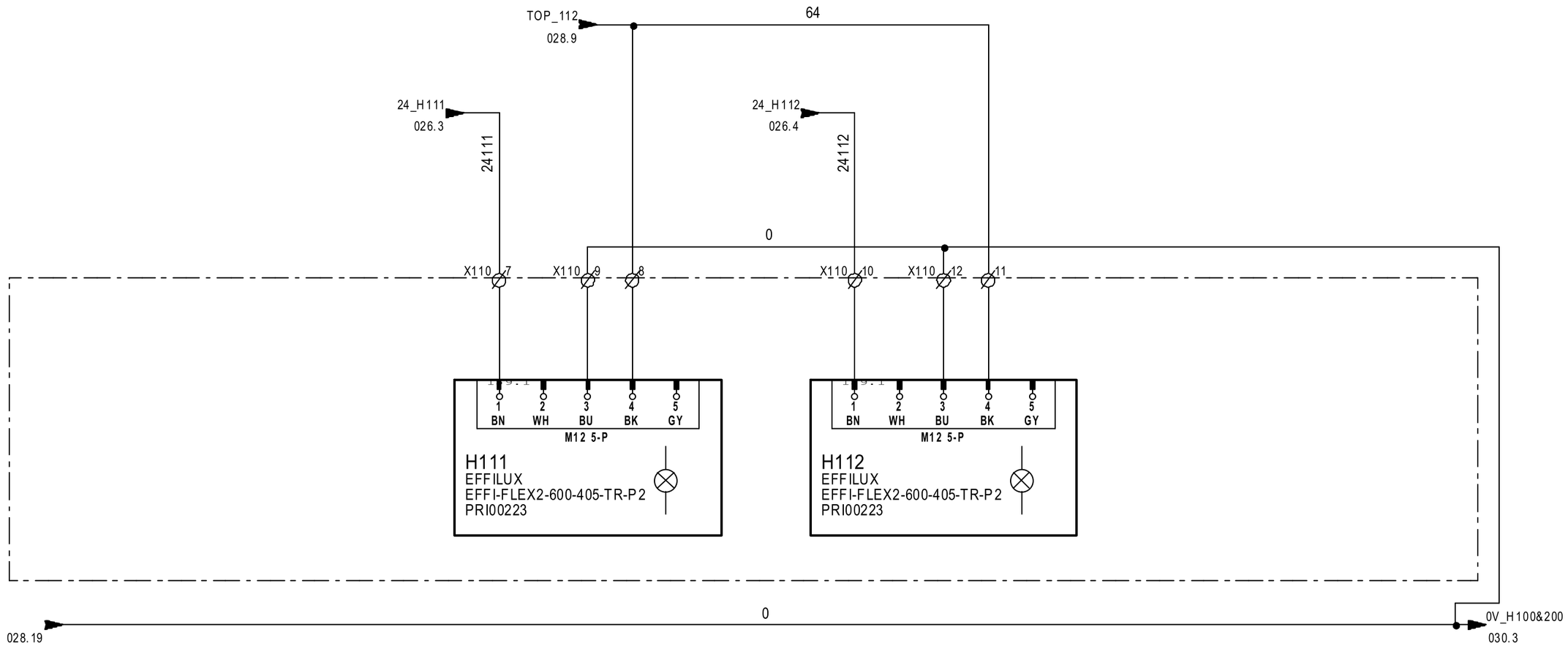

ARMOIRE

ECAT-ID ZI de KERIEL 29800 PLOUEDERN – FRANCE –	Tél :(33).2.98.85.31.36 Fax :(33).2.98.85.31.38 E-mail :ecatid.service@ceva.com	Date of creation : Designed by : DB	IMPLANTATION ECLAIRAGE VOIE 1 WAY 1 LIGHTING LAY OUT ENVIRONNEMENT:Version 4.49.F - 23/09/2020	Ecat-iD Campus	CONTRACT : C01437 CUSTOMER : JOSSET COUNTRY : ESPAGNE ARTICLE : SMXA-C014371 INDEX : V1 FOLIO : 029/165

THIS DOCUMENT IS THE PROPERTY OF ECAT-ID & REMAIN CONFIDENTIAL IT CANNOT BE COPIED OR COMMUNICATED TO A THIRD PARTY WITHOUT OUR APPROVAL IN WRITING.

BOITIER B10

ECLAIRAGE VOIE N°2
WAY 2 LIGHTING

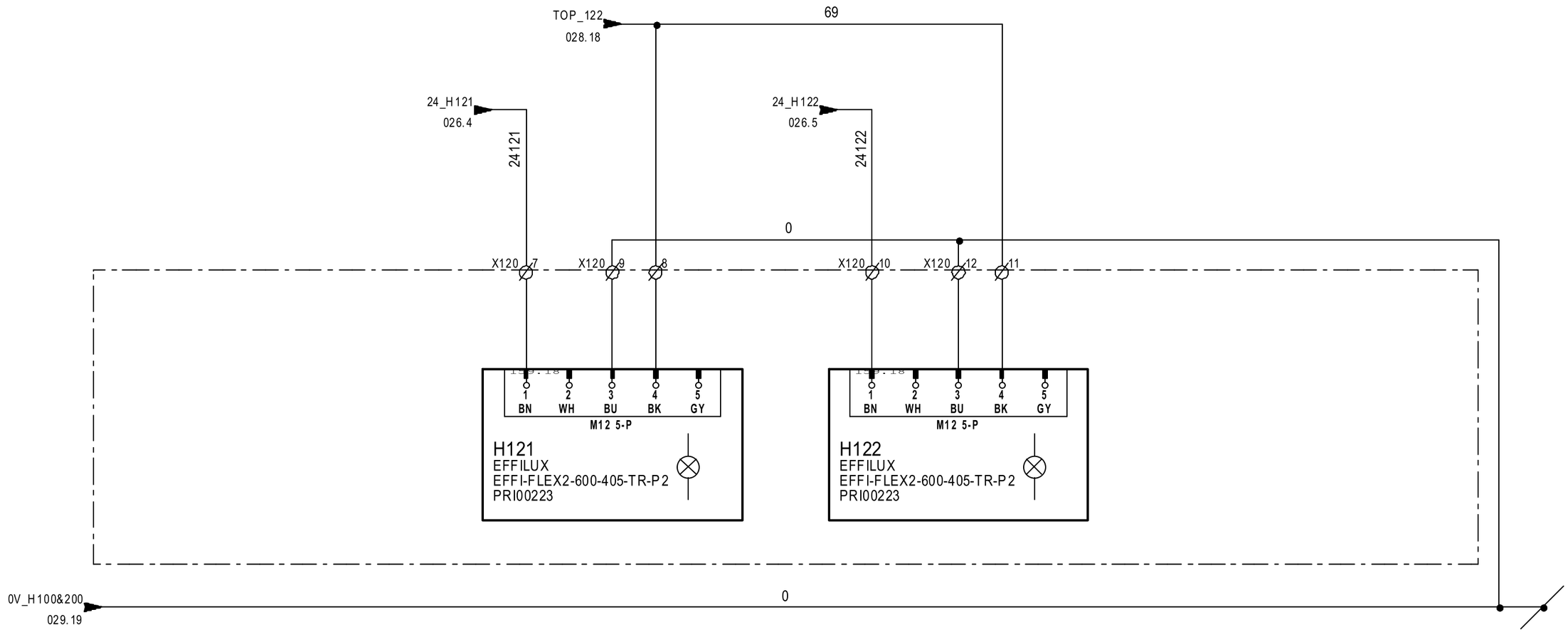

ARMOIRE

ECAT-ID ZI de KERIEL 29800 PLOUEDERN – FRANCE –	Tél :(33).2.98.85.31.36 Fax :(33).2.98.85.31.38 E-mail :ecatid.service@ceva.com	Date of creation : Designed by : DB	IMPLANTATION ECLAIRAGE VOIE 2 WAY 2 LIGHTING LAY OUT ENVIRONNEMENT:Version 4.49.F - 23/09/2020	Ecat-iD Campus	CONTRACT : C01437 CUSTOMER : JOSSET COUNTRY : ESPAGNE ARTICLE : **SMXA-C014371** INDEX : V1 FOLIO : 030/165

THIS DOCUMENT IS THE PROPERTY OF ECAT-ID & REMAIN CONFIDENTIAL IT CANNOT BE COPIED OR COMMUNICATED TO A THIRD PARTY WITHOUT OUR APPROVAL IN WRITING.

IMPLANTATION UAC200
UAC200 LAY OUT

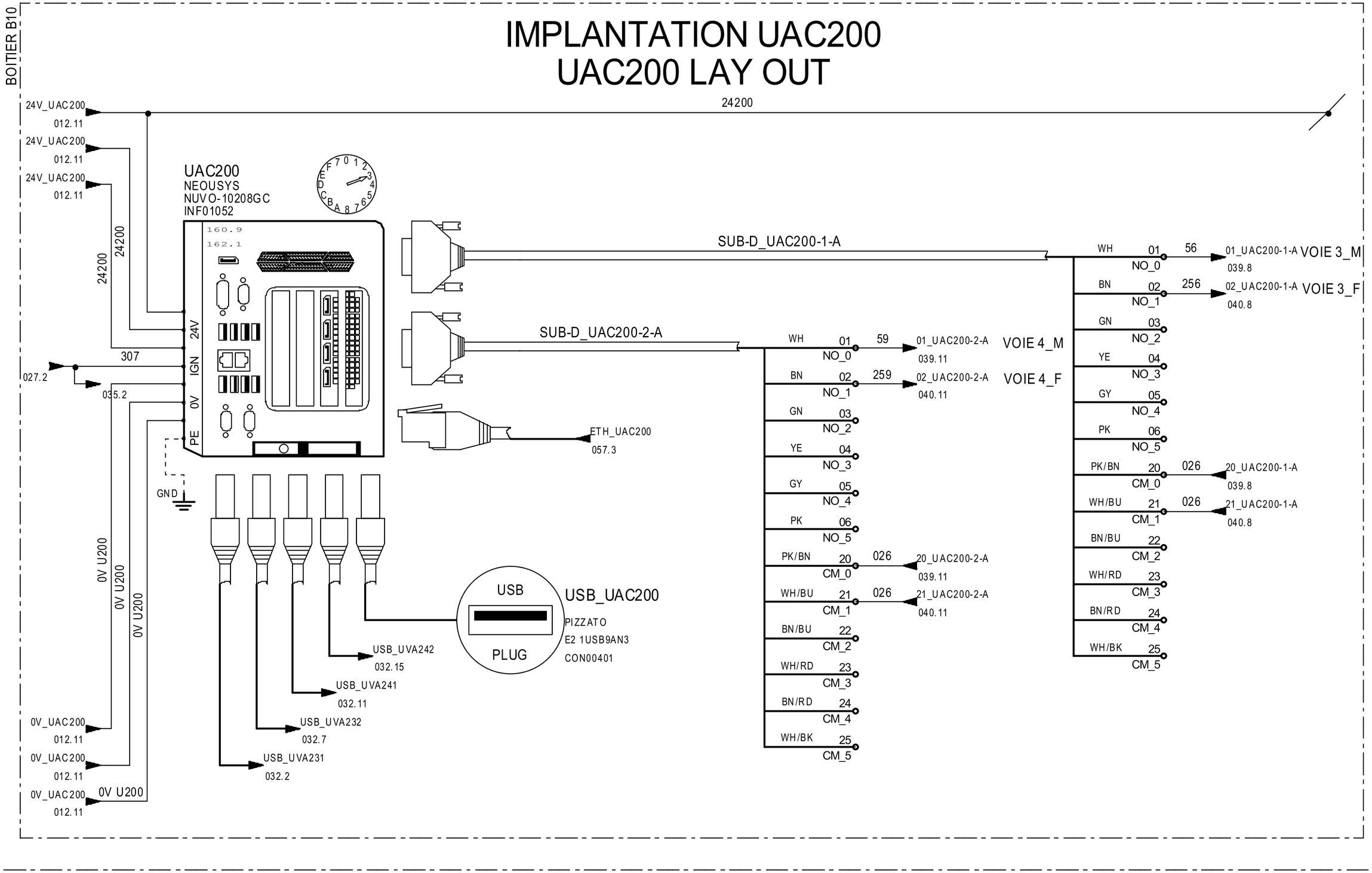

ECAT-ID ZI de KERIEL 29800 PLOUEDERN – FRANCE –	Tél :(33).2.98.85.31.36 Fax :(33).2.98.85.31.38 E-mail :ecatid.service@ceva.com	Date of creation : Designed by : DB	IMPLANTATION UAC200 UAC200 LAY OUT ENVIRONNEMENT:Version 4.49.F - 23/09/2020	Ecat-iD Campus	CONTRACT : C01437 ARTICLE : **SMXA-C014371**	CUSTOMER : JOSSET	COUNTRY : ESPAGNE INDEX : V1 FOLIO : 031/165

THIS DOCUMENT IS THE PROPERTY OF ECAT-ID & REMAIN CONFIDENTIAL IT CANNOT BE COPIED OR COMMUNICATED TO A THIRD PARTY WITHOUT OUR APPROVAL IN WRITING.

BOITIER B10

VISION VOIE N°3
WAY 3 VISION

VISION VOIE N°4
WAY 4 VISION

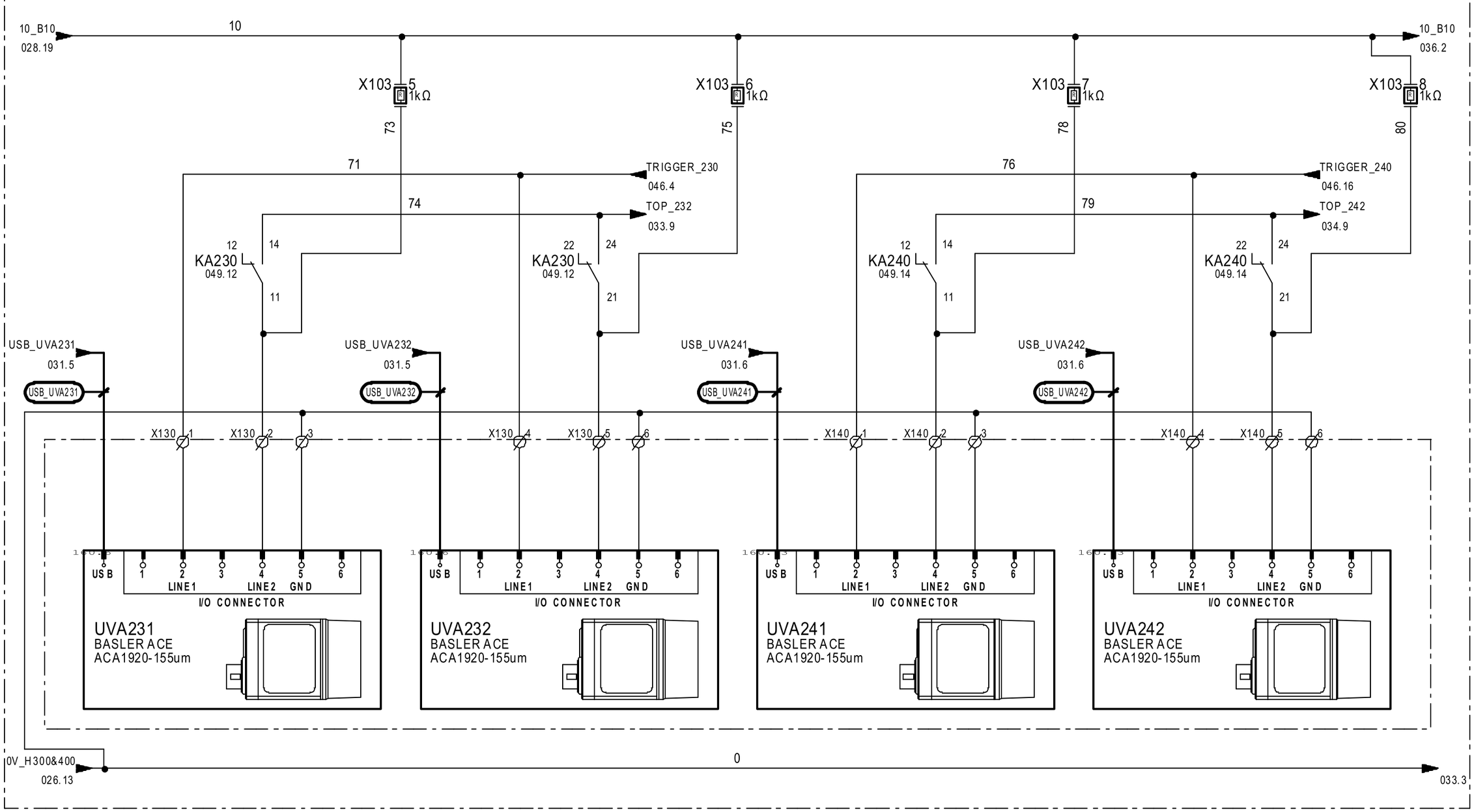

ARMOIRE

ECAT-ID ZI de KERIEL 29800 PLOUEDERN – FRANCE –	Tél :(33).2.98.85.31.36 Fax :(33).2.98.85.31.38 E-mail :ecatid.service@ceva.com	Date of creation : Designed by : DB	IMPLANTATION CAMERA VOIE 3 & 4 WAY 3 & 4 CAMERA LAY OUT ENVIRONNEMENT:Version 4.49.F - 23/09/2020	Ecat-iD Campus	CONTRACT : C01437 CUSTOMER : JOSSET COUNTRY : ESPAGNE ARTICLE : **SMXA-C014371** INDEX : V1 FOLIO : 032/165

THIS DOCUMENT IS THE PROPERTY OF ECAT-ID & REMAIN CONFIDENTIAL IT CANNOT BE COPIED OR COMMUNICATED TO A THIRD PARTY WITHOUT OUR APPROVAL IN WRITING.

BOITIER B10

ECLAIRAGE VOIE N°3
WAY 3 LIGHTING

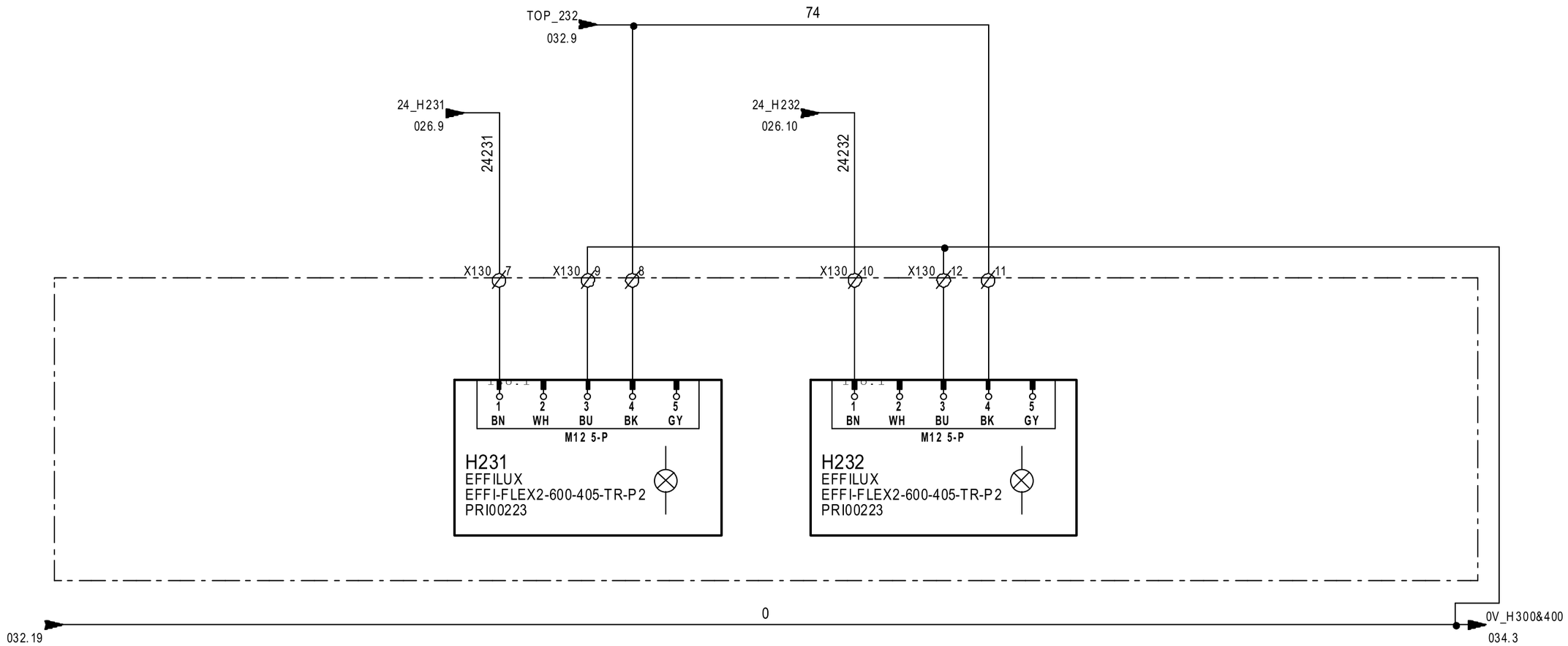

ARMOIRE

1	2	3	4	5	6	7	8	9	10	11	12	13	14	15	16	17	18	19	20

ECAT-ID
ZI de KERIEL
29800 PLOUEDERN
– FRANCE –

Tél :(33).2.98.85.31.36
Fax :(33).2.98.85.31.38
E-mail :ecatid.service@ceva.com

Date of creation :
Designed by : DB

IMPLANTATION ECLAIRAGE VOIE 3
WAY 3 LIGHTING LAY OUT
ENVIRONNEMENT:Version 4.49.F - 23/09/2020

Ecat-iD Campus

CONTRACT : C01437
CUSTOMER : JOSSET
COUNTRY : ESPAGNE
ARTICLE : **SMXA-C014371**
INDEX : V1
FOLIO : 033/165

THIS DOCUMENT IS THE PROPERTY OF ECAT-ID & REMAIN CONFIDENTIAL IT CANNOT BE COPIED OR COMMUNICATED TO A THIRD PARTY WITHOUT OUR APPROVAL IN WRITING.

BOITIER B10

ECLAIRAGE VOIE N°4
WAY 4 LIGHTING

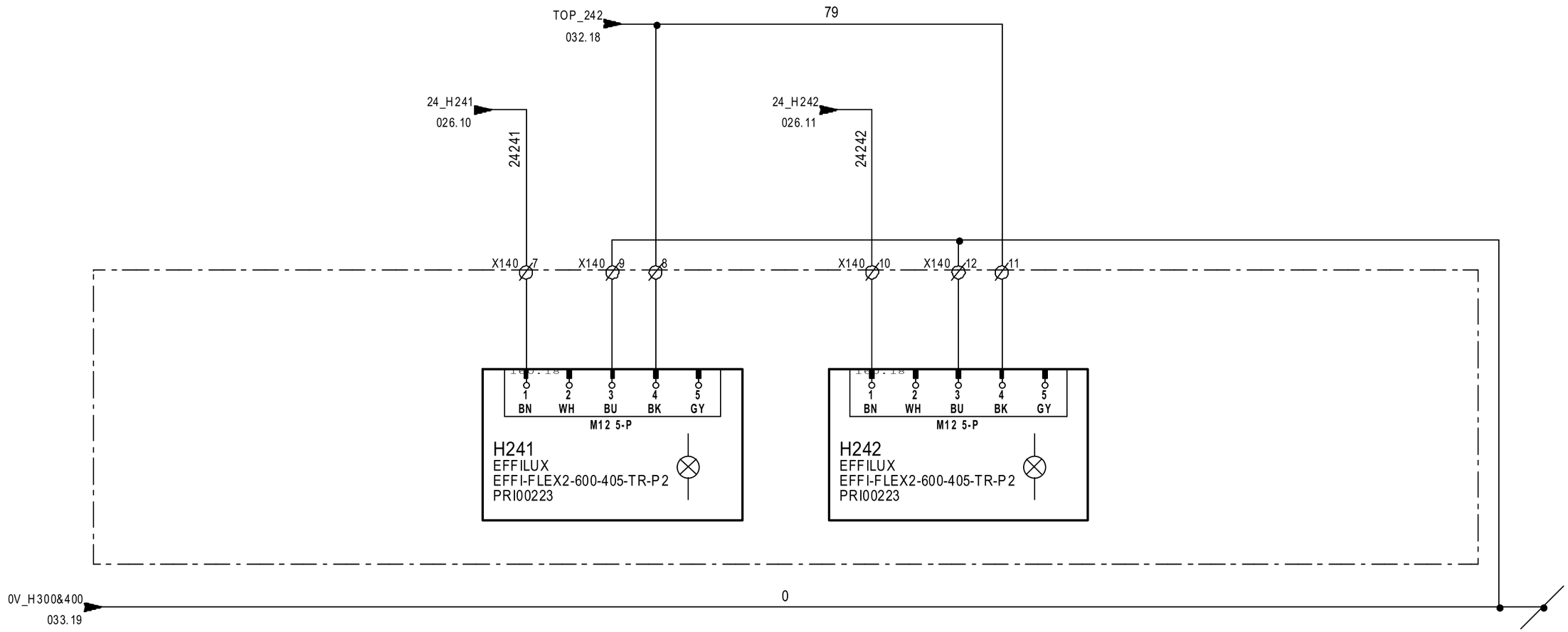

ARMOIRE

ECAT-ID ZI de KERIEL 29800 PLOUEDERN – FRANCE –	Tél :(33).2.98.85.31.36 Fax :(33).2.98.85.31.38 E-mail :ecatid.service@ceva.com	Date of creation : Designed by : DB	IMPLANTATION ECLAIRAGE VOIE 4 WAY 4 LIGHTING LAY OUT ENVIRONNEMENT:Version 4.49.F - 23/09/2020	Ecat-iD Campus	CONTRACT : C01437 CUSTOMER : JOSSET COUNTRY : ESPAGNE ARTICLE : **SMXA-C014371** INDEX : V1 FOLIO : 034/165

THIS DOCUMENT IS THE PROPERTY OF ECAT-ID & REMAIN CONFIDENTIAL IT CANNOT BE COPIED OR COMMUNICATED TO A THIRD PARTY WITHOUT OUR APPROVAL IN WRITING.

IMPLANTATION UAC300
UAC300 LAY OUT

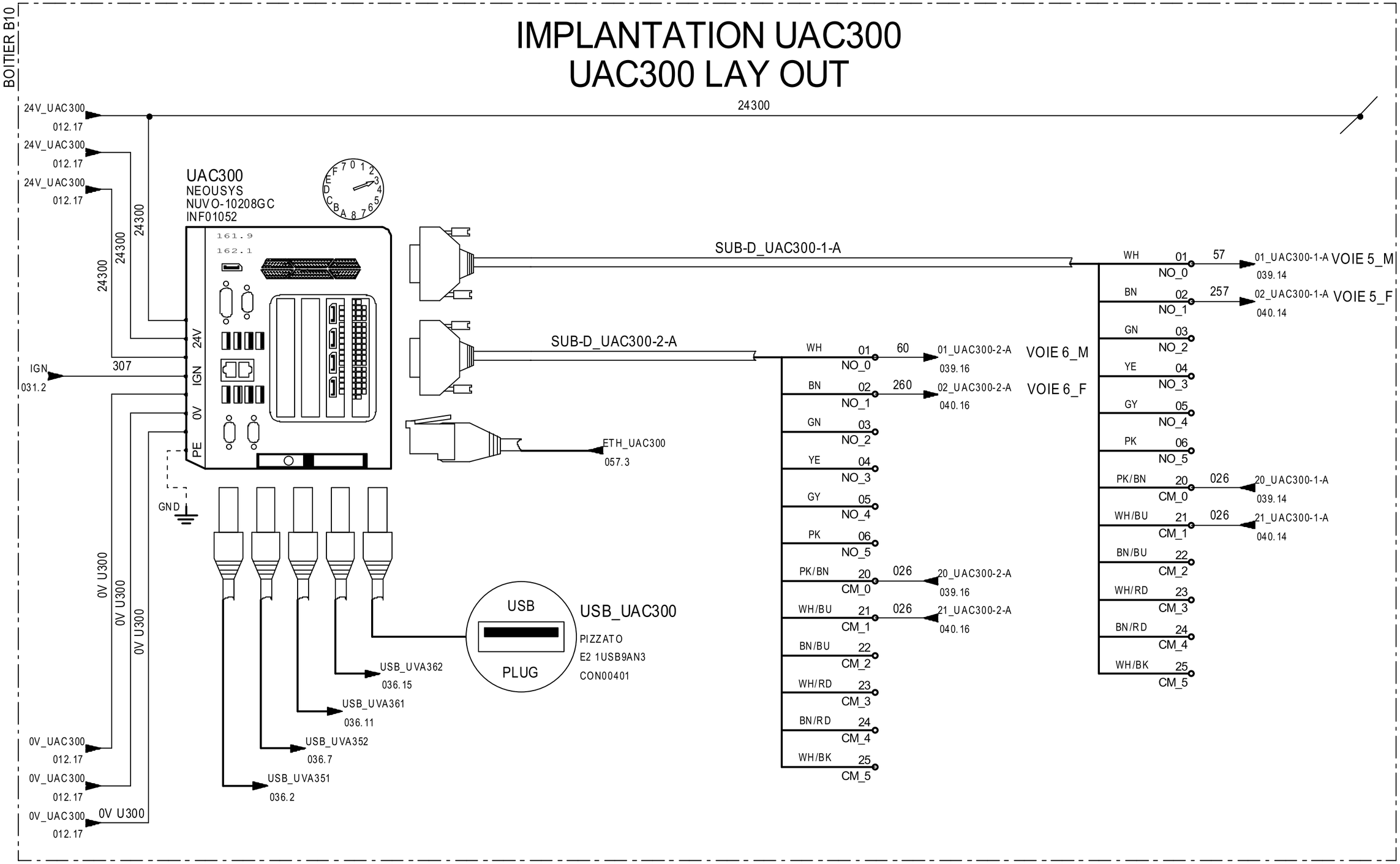

1	2	3	4	5	6	7	8	9	10	11	12	13	14	15	16	17	18	19	20

ECAT-ID
ZI de KERIEL
29800 PLOUEDERN
– FRANCE –

Tél :(33).2.98.85.31.36
Fax :(33).2.98.85.31.38
E-mail :ecatid.service@ceva.com

Date of creation :
Designed by : DB

IMPLANTATION UAC300
UAC300 LAY OUT
ENVIRONNEMENT:Version 4.49.F - 23/09/2020

Ecat-iD Campus

CONTRACT : C01437
CUSTOMER : JOSSET
COUNTRY : ESPAGNE
ARTICLE : **SMXA-C014371**
INDEX : V1
FOLIO : 035/165

THIS DOCUMENT IS THE PROPERTY OF ECAT-ID & REMAIN CONFIDENTIAL IT CANNOT BE COPIED OR COMMUNICATED TO A THIRD PARTY WITHOUT OUR APPROVAL IN WRITING.

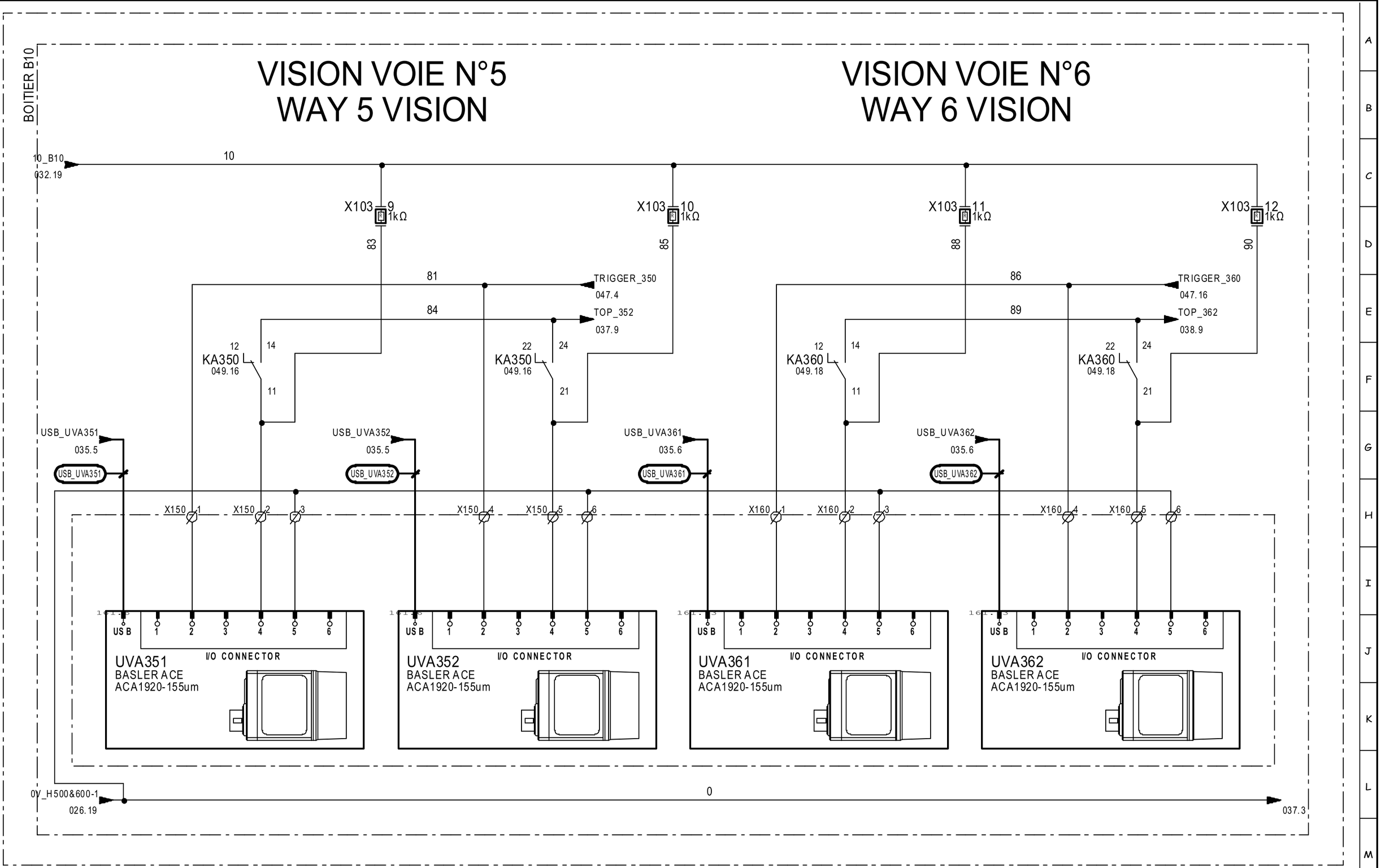

ECAT-ID ZI de KERIEL 29800 PLOUEDERN – FRANCE –	Tél :(33).2.98.85.31.36 Fax :(33).2.98.85.31.38 E-mail :ecatid.service@ceva.com	Date of creation : Designed by : DB	IMPLANTATION CAMERA VOIE 5 & 6 WAY 5 & 6 CAMERA LAY OUT ENVIRONNEMENT:Version 4.49.F - 23/09/2020	Ecat-iD Campus	CONTRACT : C01437 CUSTOMER : JOSSET ARTICLE : **SMXA-C014371**	COUNTRY : ESPAGNE INDEX : V1 FOLIO : 036/165

THIS DOCUMENT IS THE PROPERTY OF ECAT-ID & REMAIN CONFIDENTIAL IT CANNOT BE COPIED OR COMMUNICATED TO A THIRD PARTY WITHOUT OUR APPROVAL IN WRITING.

BOITIER B10

ECLAIRAGE VOIE N°5
WAY 5 LIGHTING

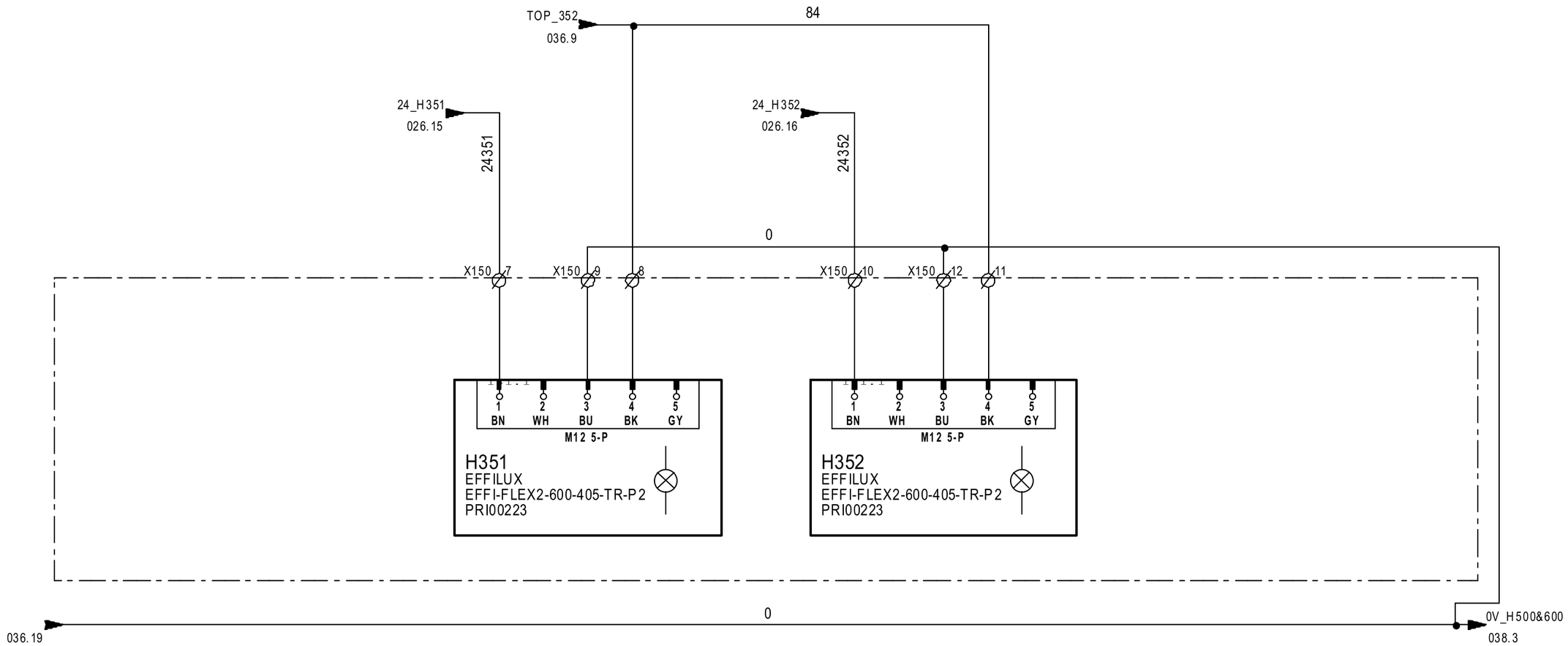

ARMOIRE

1	2	3	4	5	6	7	8	9	10	11	12	13	14	15	16	17	18	19	20

ECAT-ID
ZI de KERIEL
29800 PLOUEDERN
– FRANCE –

Tél :(33).2.98.85.31.36
Fax :(33).2.98.85.31.38
E-mail :ecatid.service@ceva.com

Date of creation :
Designed by : DB

IMPLANTATION ECLAIRAGE VOIE 5
WAY 5 LIGHTING LAY OUT
ENVIRONNEMENT:Version 4.49.F - 23/09/2020

Ecat-iD Campus

CONTRACT : C01437
CUSTOMER : JOSSET
COUNTRY : ESPAGNE
ARTICLE : **SMXA-C014371**
INDEX : V1
FOLIO : 037/165

THIS DOCUMENT IS THE PROPERTY OF ECAT-ID & REMAIN CONFIDENTIAL IT CANNOT BE COPIED OR COMMUNICATED TO A THIRD PARTY WITHOUT OUR APPROVAL IN WRITING.

BOITIER B10

ECLAIRAGE VOIE N°6
WAY 6 LIGHTING

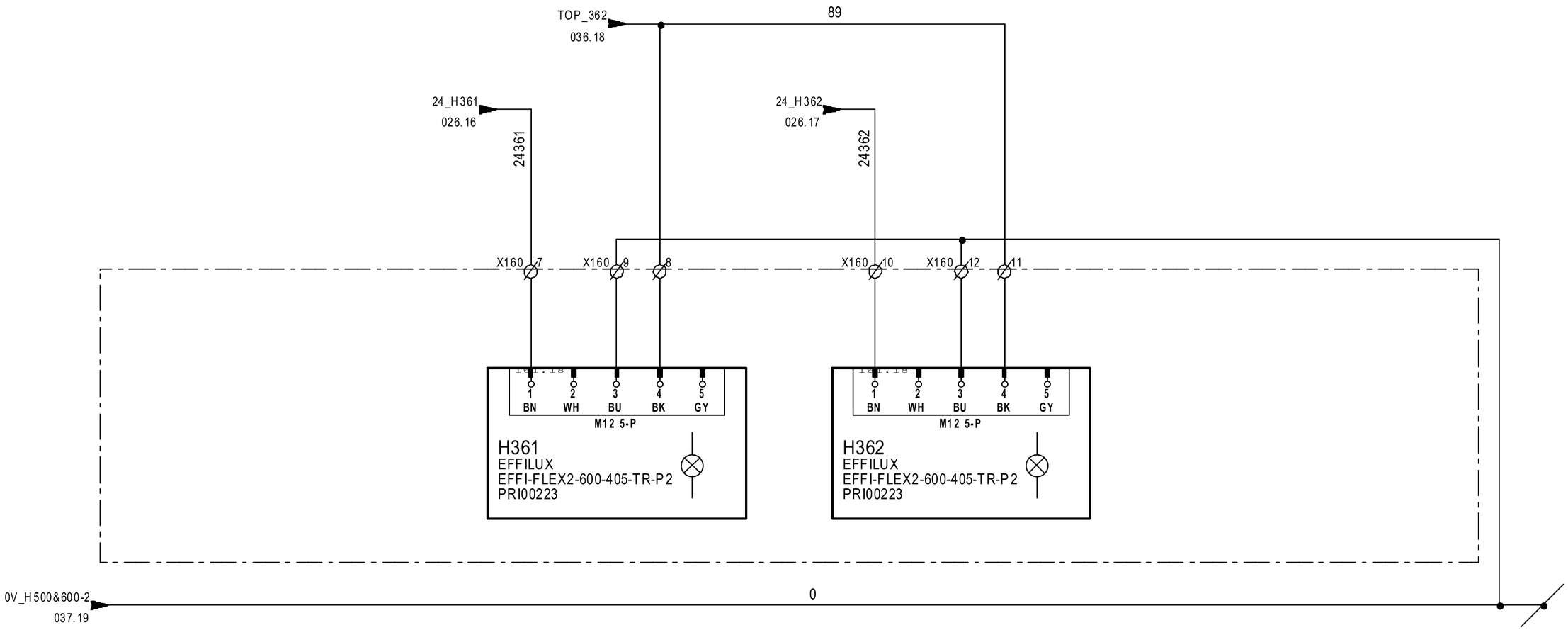

ARMOIRE

ECAT-ID ZI de KERIEL 29800 PLOUEDERN – FRANCE –	Tél :(33).2.98.85.31.36 Fax :(33).2.98.85.31.38 E-mail :ecatid.service@ceva.com	Date of creation : Designed by : DB	IMPLANTATION ECLAIRAGE VOIE 6 WAY 6 LIGHTING LAY OUT ENVIRONNEMENT:Version 4.49.F - 23/09/2020	Ecat-iD Campus	CONTRACT : C01437 CUSTOMER : JOSSET COUNTRY : ESPAGNE ARTICLE : SMXA-C014371 INDEX : V1 FOLIO : 038/165

THIS DOCUMENT IS THE PROPERTY OF ECAT-ID & REMAIN CONFIDENTIAL IT CANNOT BE COPIED OR COMMUNICATED TO A THIRD PARTY WITHOUT OUR APPROVAL IN WRITING.

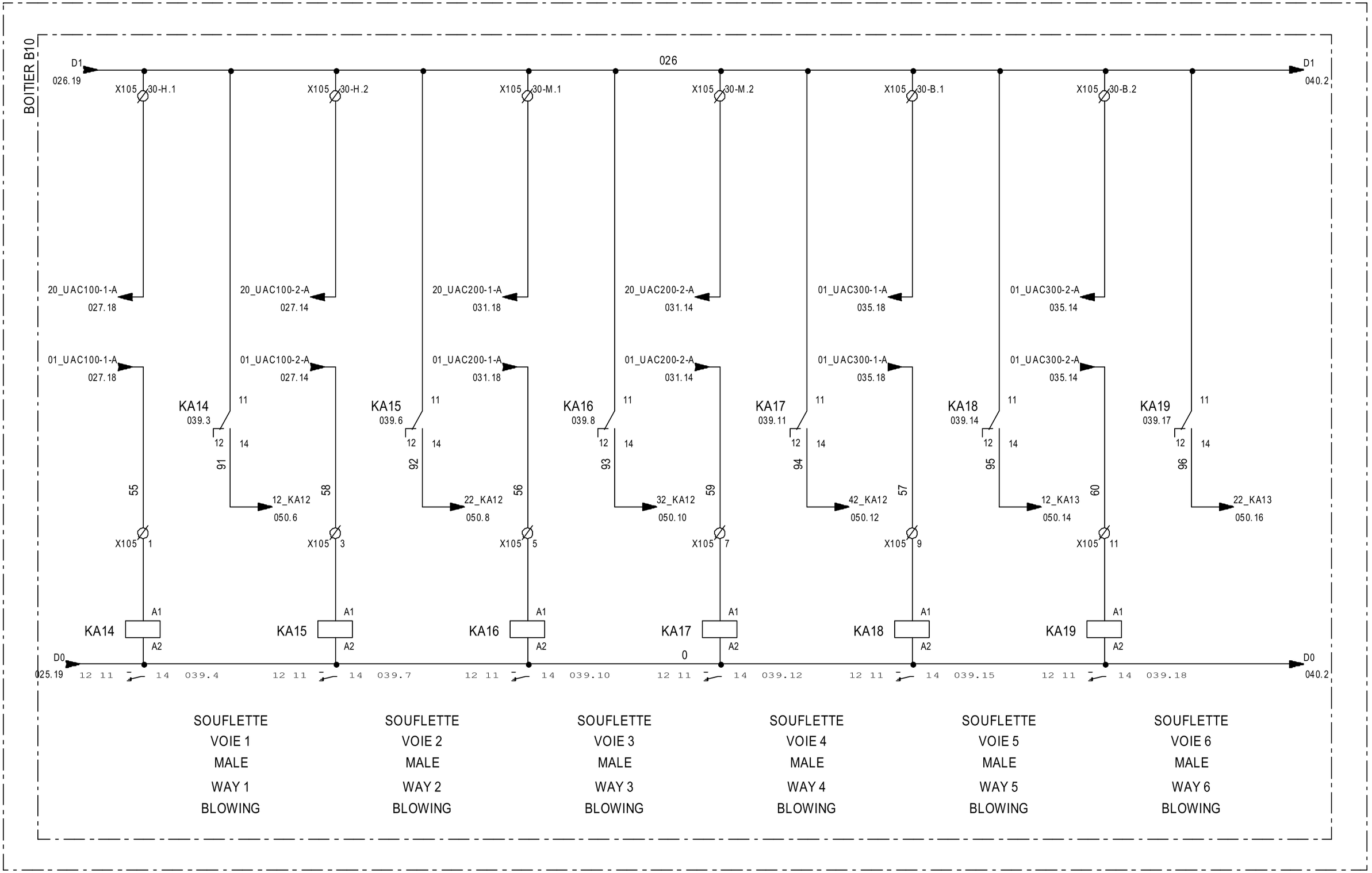

ECAT-ID
ZI de KERIEL
29800 PLOUEDERN
– FRANCE –

Tél :(33).2.98.85.31.36
Fax :(33).2.98.85.31.38
E-mail :ecatid.service@ceva.com

Date of creation :	05/12/2023
Designed by :	DB
SCHEMA COMMANDE UAC	
ENVIRONNEMENT:Version 4.49.F - 23/09/2020	

Ecat-iD Campus

CONTRACT :	CUSTOMER :	COUNTRY :
C01437	JOSSET	ESPAGNE
ARTICLE : SMXA-C014371		INDEX : V1
		FOLIO : 039/165

THIS DOCUMENT IS THE PROPERTY OF ECAT-ID & REMAIN CONFIDENTIAL IT CANNOT BE COPIED OR COMMUNICATED TO A THIRD PARTY WITHOUT OUR APPROVAL IN WRITING.

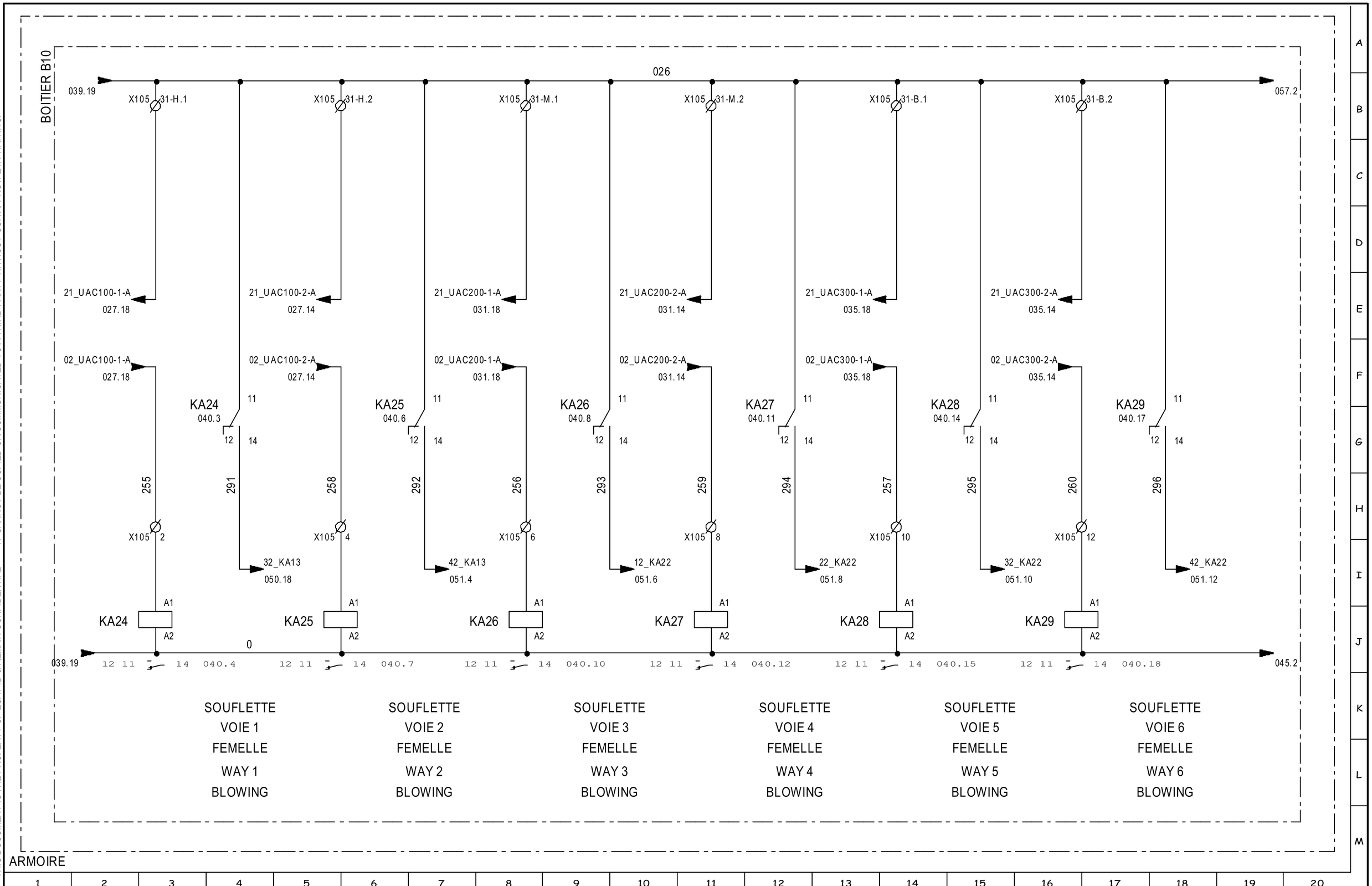

ECAT-ID
ZI de KERIEL
29800 PLOUEDERN
– FRANCE –

Tél :(33).2.98.85.31.36
Fax :(33).2.98.85.31.38
E-mail :ecatid.service@ceva.com

Date of creation : 31/07/2024
Designed by : AV

SCHEMA COMMANDE UAC

ENVIRONNEMENT:Version 4.49.F - 23/09/2020

Ecat-iD Campus

CONTRACT :	CUSTOMER :	COUNTRY :
C01437	JOSSET	ESPAGNE
ARTICLE : SMXA-C014371		INDEX : V1
		FOLIO : 040/165

THIS DOCUMENT IS THE PROPERTY OF ECAT-ID & REMAIN CONFIDENTIAL IT CANNOT BE COPIED OR COMMUNICATED TO A THIRD PARTY WITHOUT OUR APPROVAL IN WRITING.

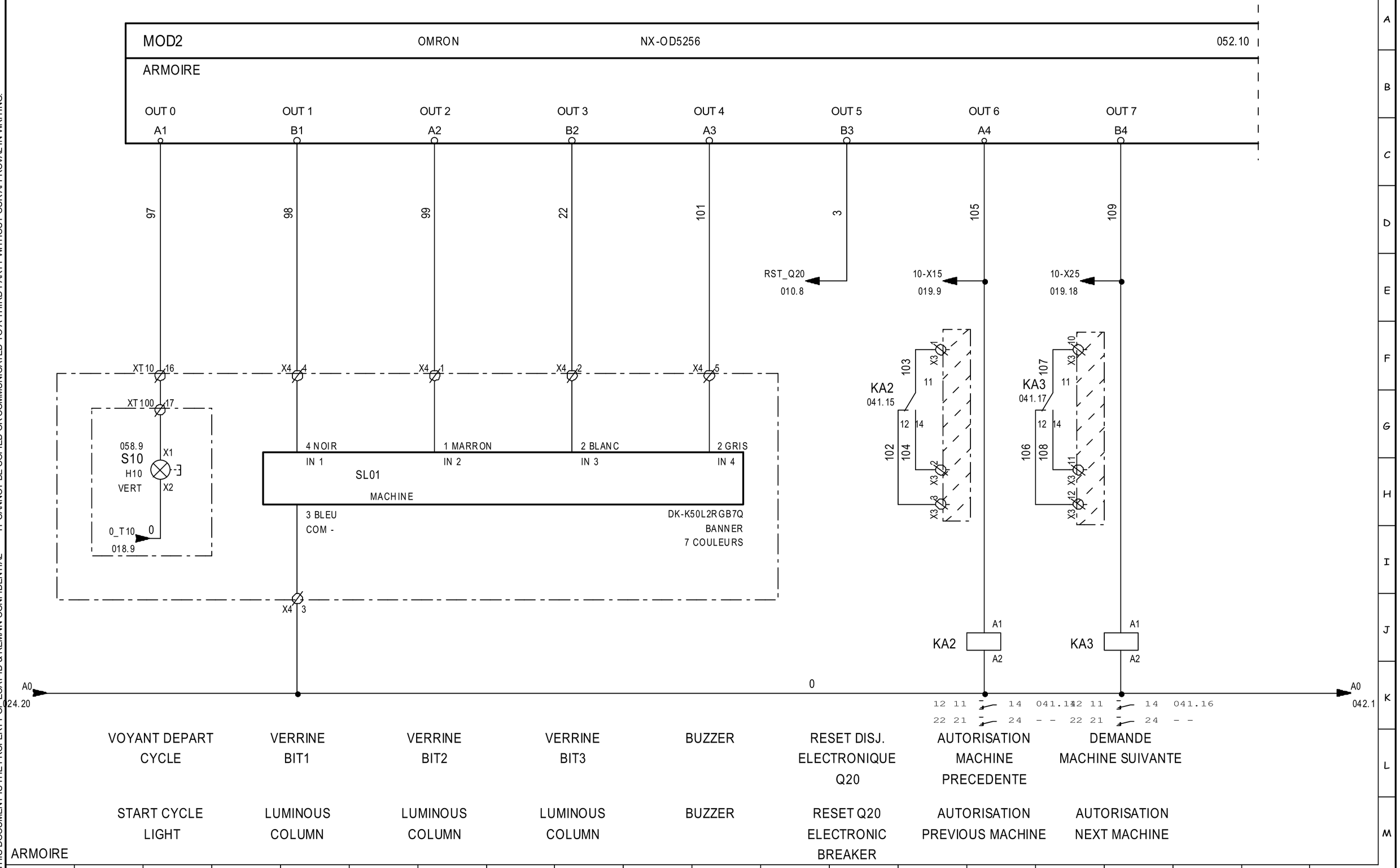

ECAT-ID
ZI de KERIEL
29800 PLOUEDERN
– FRANCE –

Tél :(33).2.98.85.31.36
Fax :(33).2.98.85.31.38
E-mail :ecatid.service@ceva.com

Date of creation :
Designed by : DB

SORTIES MOD2
OUTPUTS MOD2
ENVIRONNEMENT:Version 4.49.F - 23/09/2020

Ecat-iD Campus

CONTRACT :	CUSTOMER :	COUNTRY :
C01437	JOSSET	ESPAGNE
ARTICLE : SMXA-C014371		INDEX : V1
		FOLIO : 041/165

THIS DOCUMENT IS THE PROPERTY OF ECAT-ID & REMAIN CONFIDENTIAL IT CANNOT BE COPIED OR COMMUNICATED TO A THIRD PARTY WITHOUT OUR APPROVAL IN WRITING.

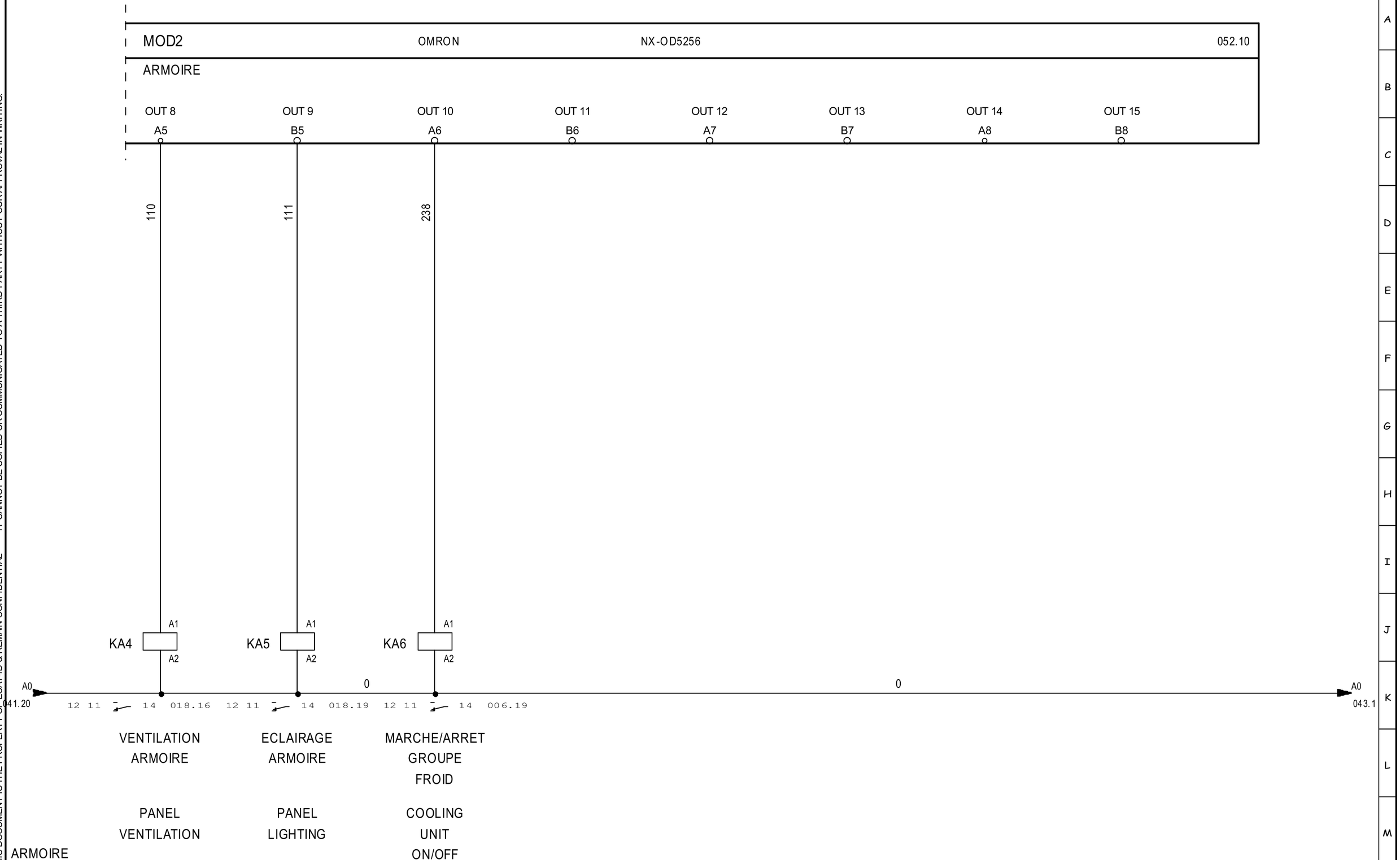

ECAT-ID ZI de KERIEL 29800 PLOUEDERN – FRANCE –	Tél :(33).2.98.85.31.36 Fax :(33).2.98.85.31.38 E-mail :ecatid.service@ceva.com	Date of creation : Designed by : DB	SORTIES MOD2 OUTPUTS MOD2 ENVIRONNEMENT:Version 4.49.F - 23/09/2020	Ecat-iD Campus	CONTRACT : C01437 ARTICLE : **SMXA-C014371**	CUSTOMER : JOSSET	COUNTRY : ESPAGNE INDEX : V5 FOLIO : 042/165

THIS DOCUMENT IS THE PROPERTY OF ECAT-ID & REMAIN CONFIDENTIAL IT CANNOT BE COPIED OR COMMUNICATED TO A THIRD PARTY WITHOUT OUR APPROVAL IN WRITING.

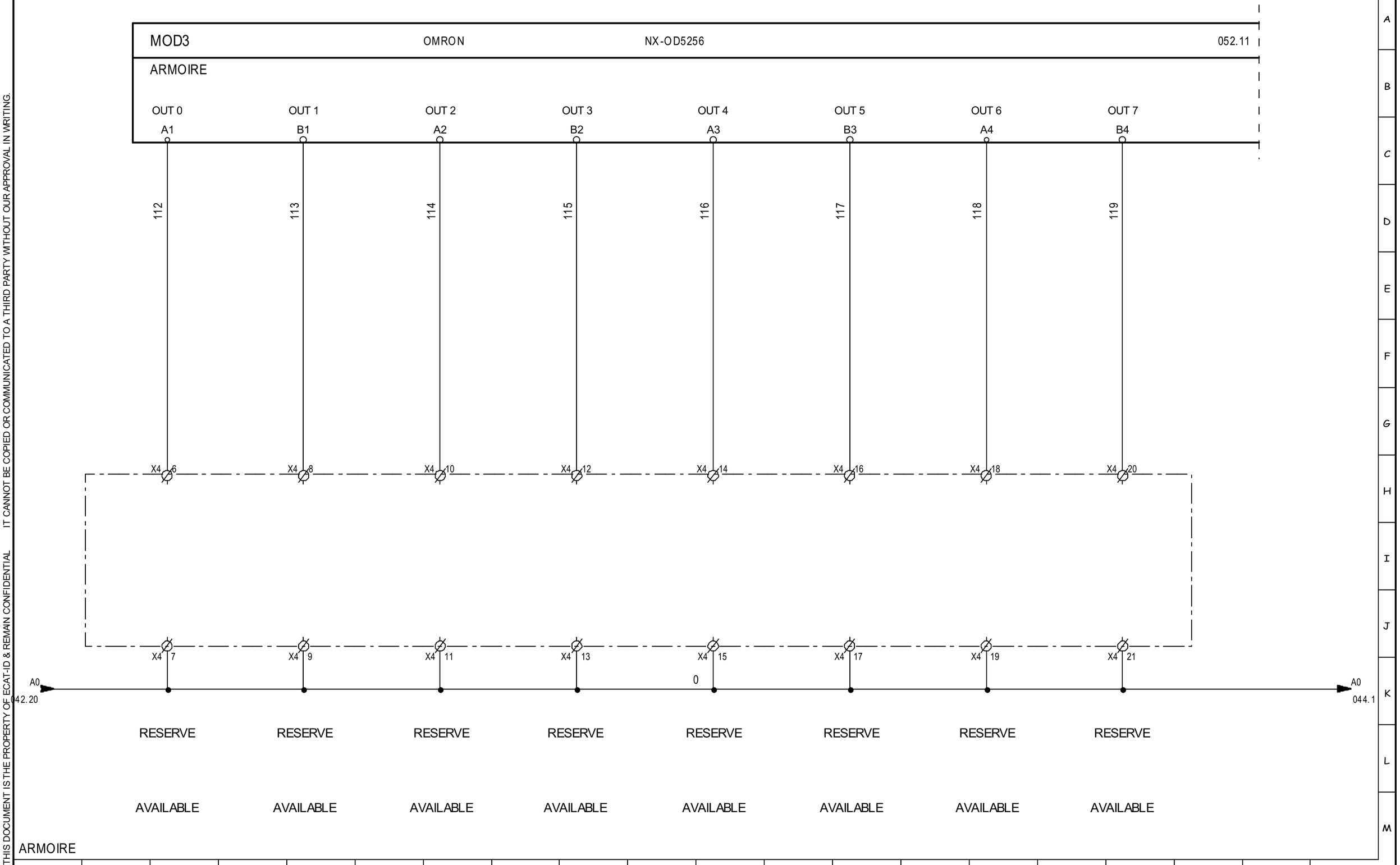

1	2	3	4	5	6	7	8	9	10	11	12	13	14	15	16	17	18	19	20

ECAT-ID
ZI de KERIEL
29800 PLOUEDERN
– FRANCE –

Tél :(33).2.98.85.31.36
Fax :(33).2.98.85.31.38
E-mail :ecatid.service@ceva.com

Date of creation :

Designed by : DB

SORTIES MOD3

OUTPUTS MOD3

ENVIRONNEMENT:Version 4.49.F - 23/09/2020

Ecat-iD Campus

CONTRACT : C01437

CUSTOMER : JOSSET

COUNTRY : ESPAGNE

ARTICLE : **SMXA-C014371**

INDEX : V1

FOLIO : 043/165

THIS DOCUMENT IS THE PROPERTY OF ECAT-ID & REMAIN CONFIDENTIAL IT CANNOT BE COPIED OR COMMUNICATED TO A THIRD PARTY WITHOUT OUR APPROVAL IN WRITING.

MOD3	OMRON	NX-OD5256	052.11

ARMOIRE

OUT 8	OUT 9	OUT 10	OUT 11	OUT 12	OUT 13	OUT 14	OUT 15
A5	B5	A6	B6	A7	B7	A8	B8

A0 0
043.20

RESERVE	RESERVE	RESERVE	RESERVE	RESERVE	RESERVE	RESERVE	RESERVE
AVAILABLE	AVAILABLE	AVAILABLE	AVAILABLE	AVAILABLE	AVAILABLE	AVAILABLE	AVAILABLE

ARMOIRE

A B C D E F G H I J K L M

1 2 3 4 5 6 7 8 9 10 11 12 13 14 15 16 17 18 19 20

ECAT-ID
ZI de KERIEL
29800 PLOUEDERN
– FRANCE –

Tél :(33).2.98.85.31.36
Fax :(33).2.98.85.31.38
E-mail :ecatid.service@ceva.com

Date of creation :
Designed by : DB

SORTIES MOD3
OUTPUTS MOD3
ENVIRONNEMENT:Version 4.49.F - 23/09/2020

Ecat-iD Campus

CONTRACT : C01437
CUSTOMER : JOSSET
COUNTRY : ESPAGNE
ARTICLE : **SMXA-C014371**
INDEX : V1
FOLIO : 044/165

THIS DOCUMENT IS THE PROPERTY OF ECAT-ID & REMAIN CONFIDENTIAL IT CANNOT BE COPIED OR COMMUNICATED TO A THIRD PARTY WITHOUT OUR APPROVAL IN WRITING.

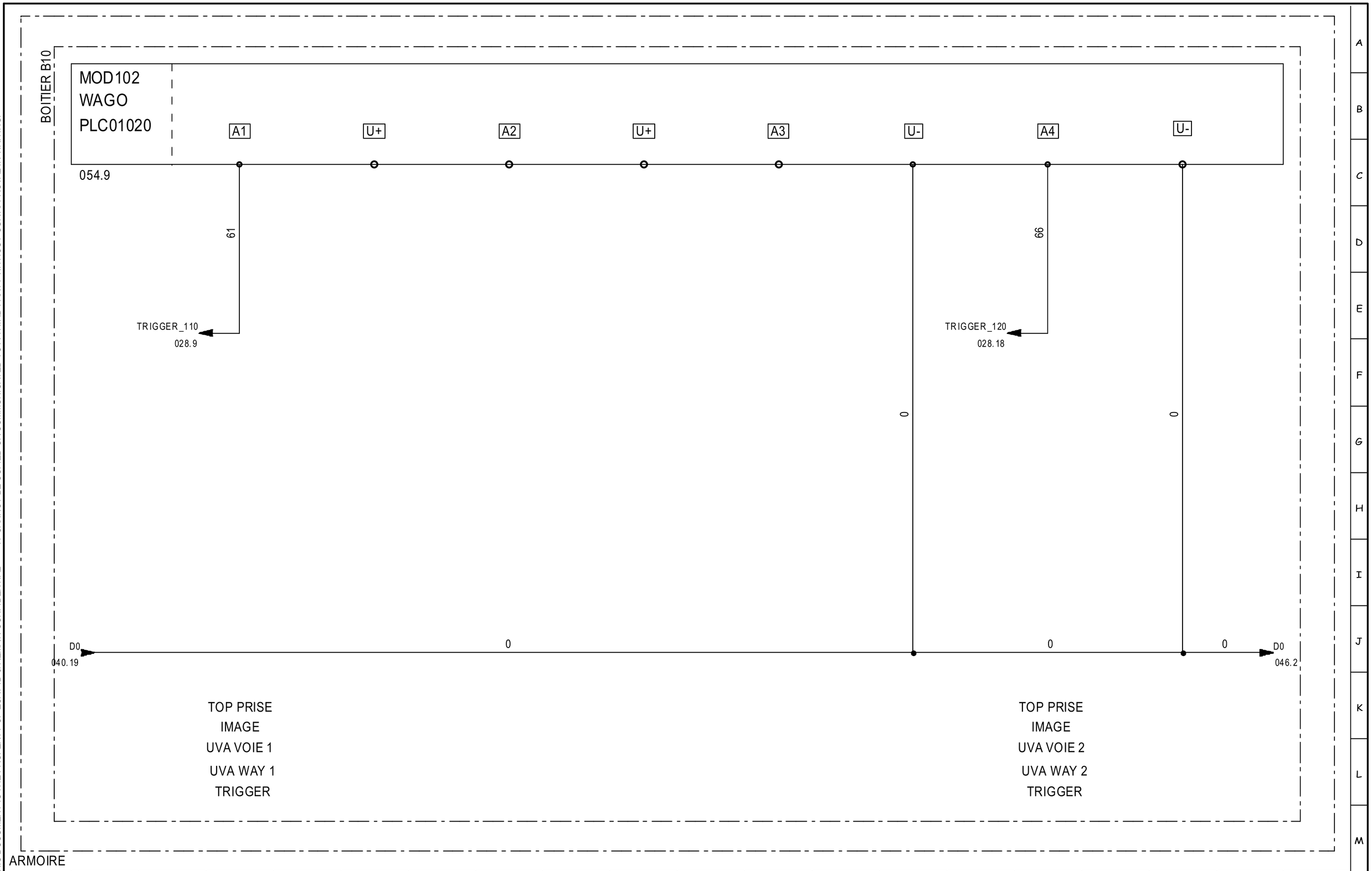

ECAT-ID
ZI de KERIEL
29800 PLOUEDERN
– FRANCE –

Tél :(33).2.98.85.31.36
Fax :(33).2.98.85.31.38
E-mail :ecatid.service@ceva.com

Date of creation :
Designed by : DB

SORTIES MOD102
OUTPUTS MOD102
ENVIRONNEMENT:Version 4.49.F - 23/09/2020

Ecat-iD Campus

CONTRACT :	CUSTOMER :	COUNTRY :
C01437	JOSSET	ESPAGNE
ARTICLE : SMXA-C014371		INDEX : V1
		FOLIO : 045/165

THIS DOCUMENT IS THE PROPERTY OF ECAT-ID & REMAIN CONFIDENTIAL IT CANNOT BE COPIED OR COMMUNICATED TO A THIRD PARTY WITHOUT OUR APPROVAL IN WRITING.

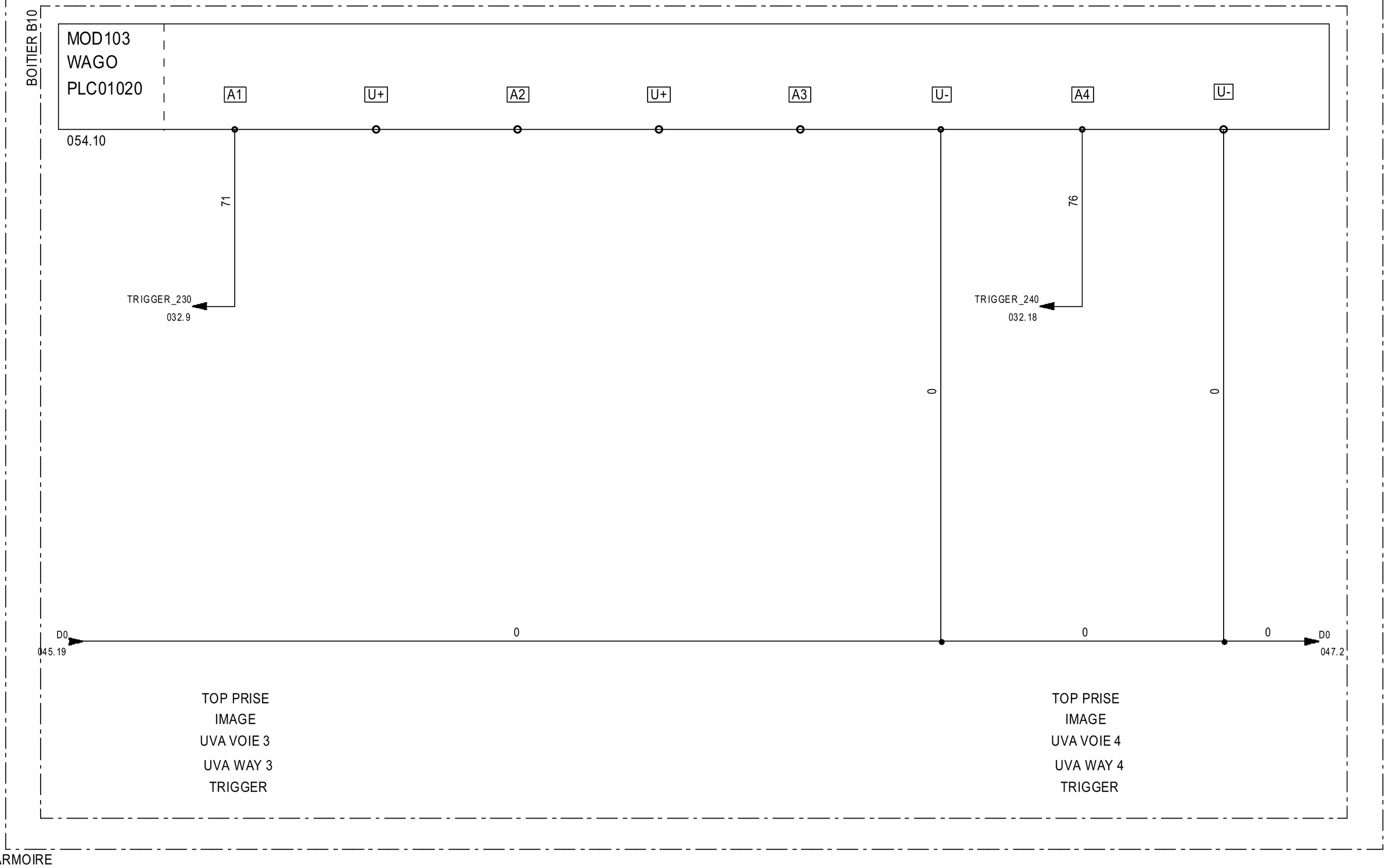

ECAT-ID
ZI de KERIEL
29800 PLOUEDERN
– FRANCE –

Tél :(33).2.98.85.31.36
Fax :(33).2.98.85.31.38
E-mail :ecatid.service@ceva.com

Date of creation :	SORTIES MOD103
Designed by : DB	OUTPUTS MOD103
	ENVIRONNEMENT:Version 4.49.F - 23/09/2020

Ecat-iD Campus

CONTRACT :	CUSTOMER :	COUNTRY :
C01437	JOSSET	ESPAGNE
ARTICLE : SMXA-C014371		INDEX : V1
		FOLIO : 046/165

THIS DOCUMENT IS THE PROPERTY OF ECAT-ID & REMAIN CONFIDENTIAL IT CANNOT BE COPIED OR COMMUNICATED TO A THIRD PARTY WITHOUT OUR APPROVAL IN WRITING.

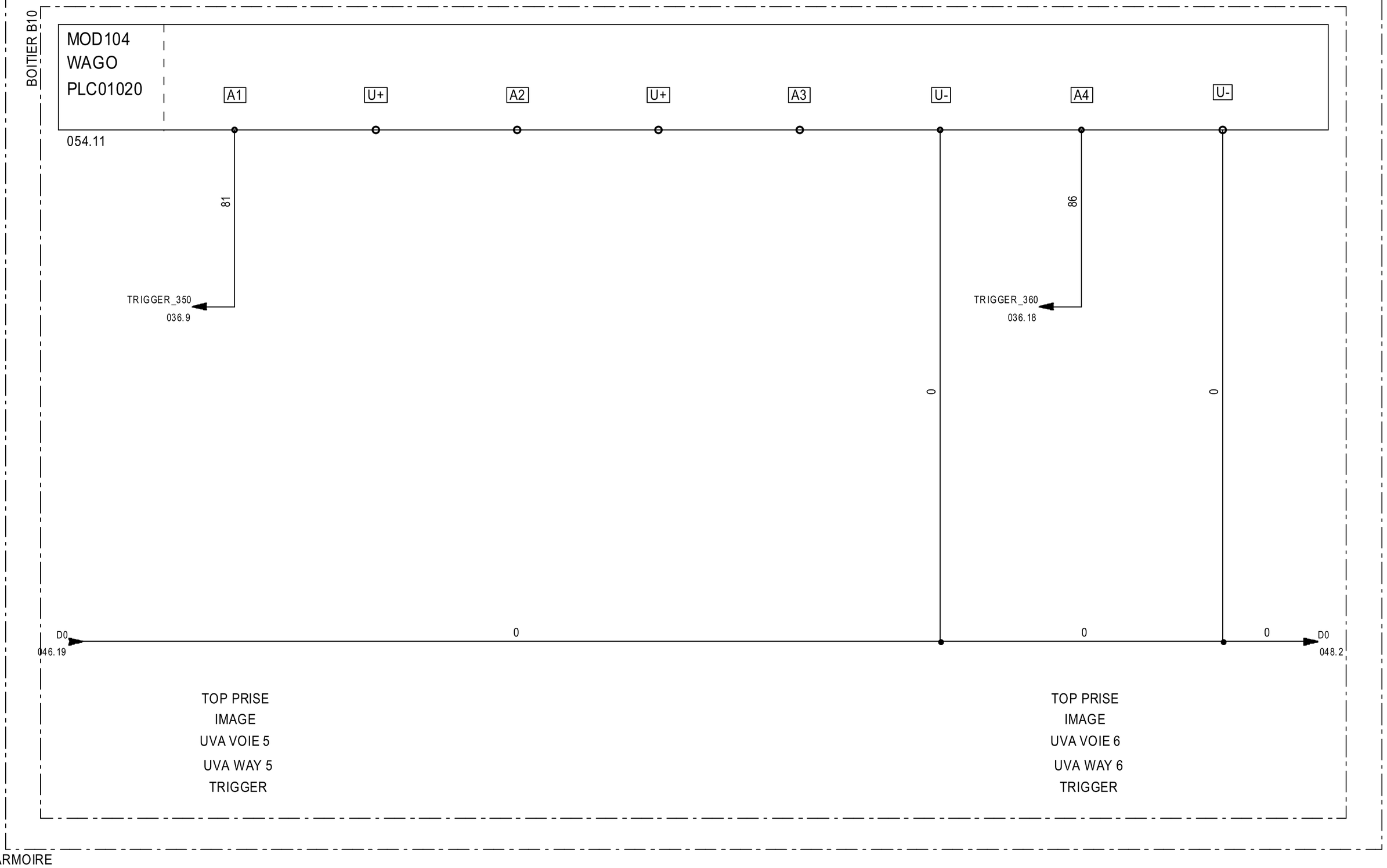

ECAT-ID
ZI de KERIEL
29800 PLOUEDERN
– FRANCE –

Tél :(33).2.98.85.31.36
Fax :(33).2.98.85.31.38
E-mail :ecatid.service@ceva.com

Date of creation :	SORTIES MOD104
Designed by : DB	OUTPUTS MOD104
	ENVIRONNEMENT:Version 4.49.F - 23/09/2020

Ecat-iD Campus

CONTRACT :	CUSTOMER :	COUNTRY :
C01437	JOSSET	ESPAGNE
ARTICLE : SMXA-C014371		INDEX : V1
		FOLIO : 047/165

THIS DOCUMENT IS THE PROPERTY OF ECAT-ID & REMAIN CONFIDENTIAL IT CANNOT BE COPIED OR COMMUNICATED TO A THIRD PARTY WITHOUT OUR APPROVAL IN WRITING.

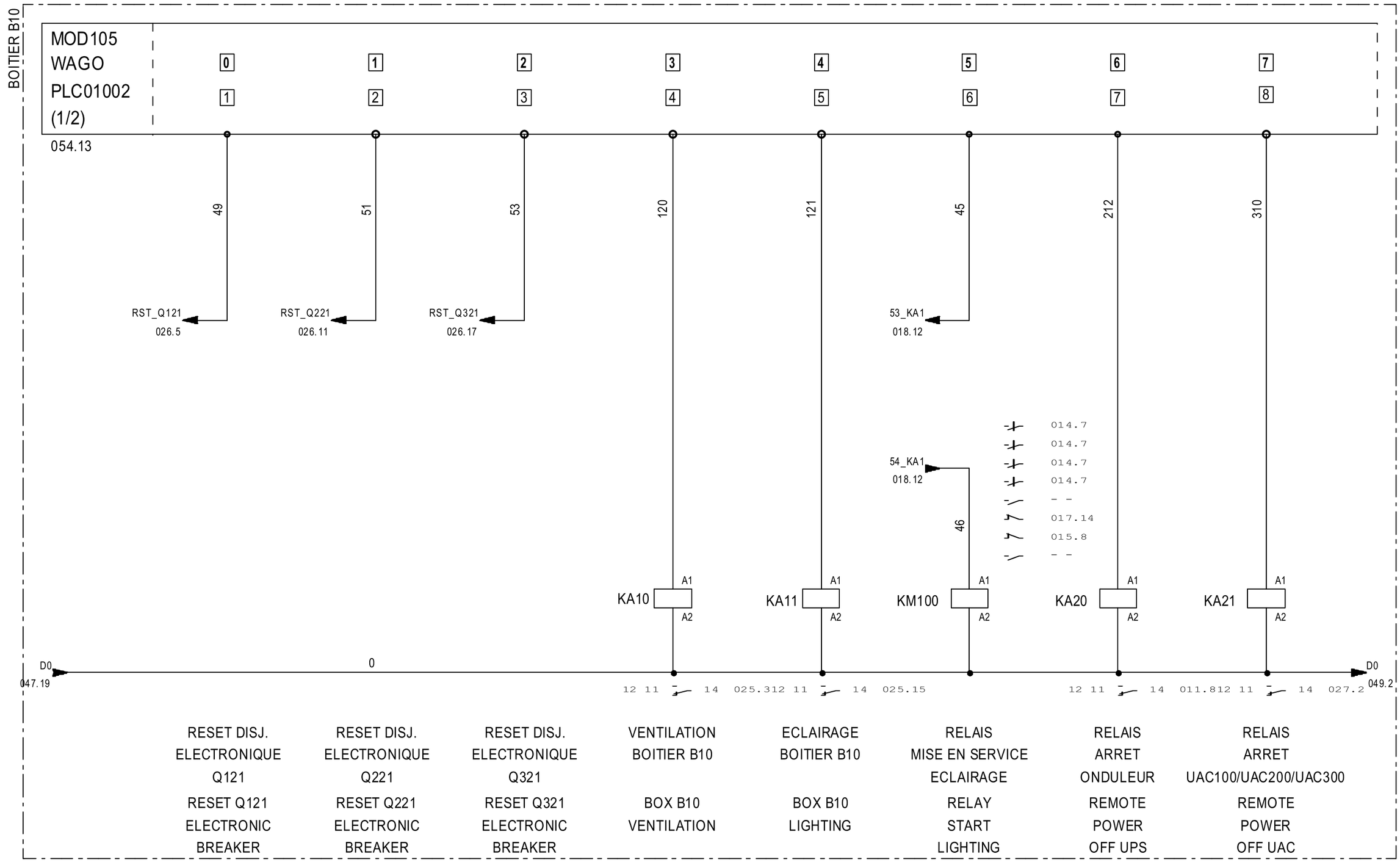

ECAT-ID
ZI de KERIEL
29800 PLOUEDERN
– FRANCE –

Tél :(33).2.98.85.31.36
Fax :(33).2.98.85.31.38
E-mail :ecatid.service@ceva.com

Date of creation :
Designed by : DB

SORTIES MOD105
OUTPUTS MOD105
ENVIRONNEMENT:Version 4.49.F - 23/09/2020

Ecat-iD Campus

CONTRACT : C01437
CUSTOMER : JOSSET
COUNTRY : ESPAGNE
ARTICLE : **SMXA-C014371**
INDEX : V1
FOLIO : 048/165

THIS DOCUMENT IS THE PROPERTY OF ECAT-ID & REMAIN CONFIDENTIAL IT CANNOT BE COPIED OR COMMUNICATED TO A THIRD PARTY WITHOUT OUR APPROVAL IN WRITING.

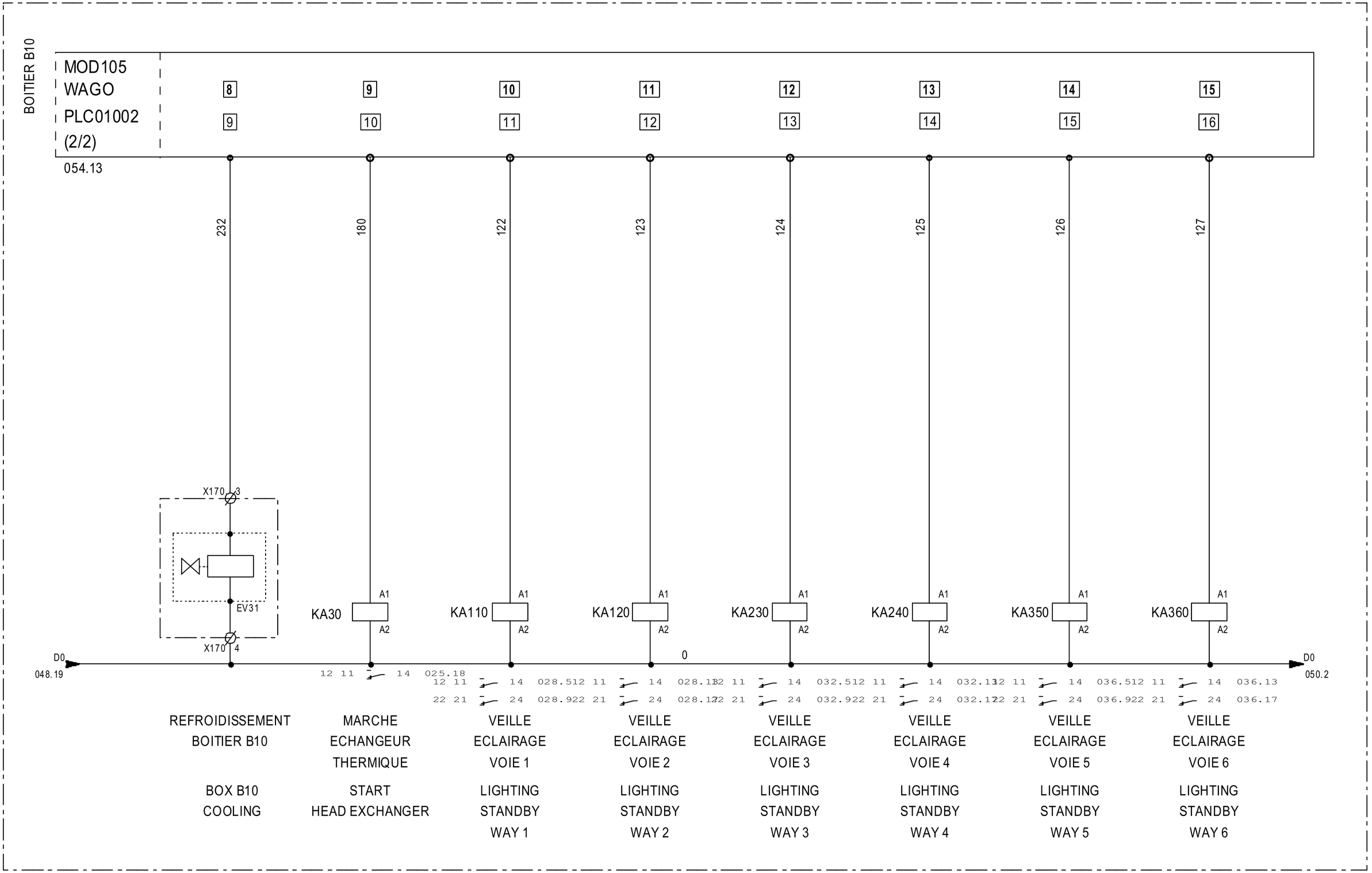

ECAT-ID
ZI de KERIEL
29800 PLOUEDERN
– FRANCE –

Tél :(33).2.98.85.31.36
Fax :(33).2.98.85.31.38
E-mail :ecatid.service@ceva.com

Date of creation :	SORTIES MOD105
Designed by : DB	OUTPUTS MOD105
	ENVIRONNEMENT:Version 4.49.F - 23/09/2020

Ecat-iD Campus

CONTRACT :	CUSTOMER :	COUNTRY :
C01437	JOSSET	ESPAGNE
ARTICLE : SMXA-C014371		INDEX : V2
		FOLIO : 049/165

THIS DOCUMENT IS THE PROPERTY OF ECAT-ID & REMAIN CONFIDENTIAL IT CANNOT BE COPIED OR COMMUNICATED TO A THIRD PARTY WITHOUT OUR APPROVAL IN WRITING.

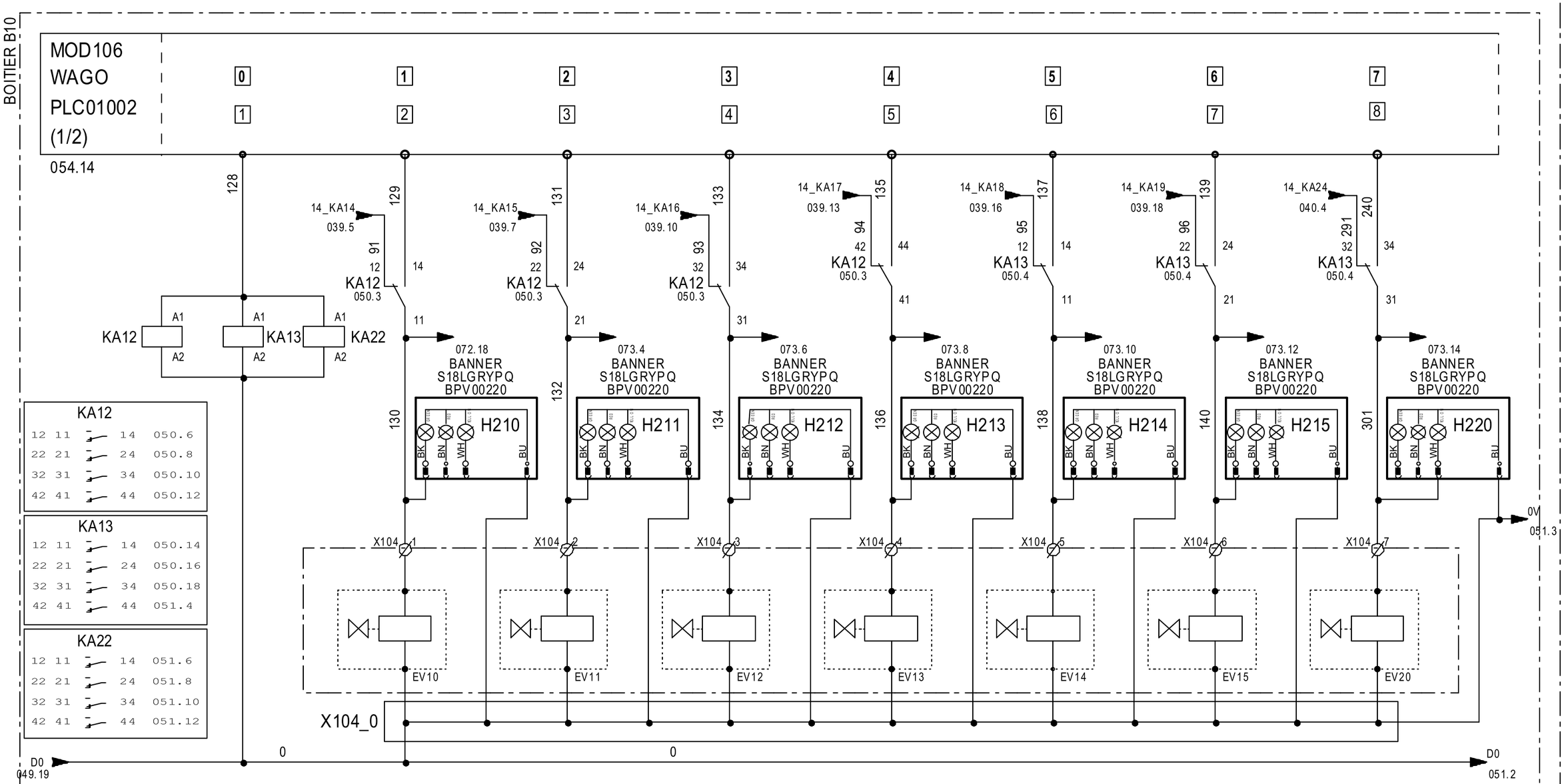

ECAT-ID
ZI de KERIEL
29800 PLOUEDERN
– FRANCE –

Tél :(33).2.98.85.31.36
Fax :(33).2.98.85.31.38
E-mail :ecatid.service@ceva.com

Date of creation :	SORTIES MOD106
Designed by : DB	OUTPUTS MOD106
	ENVIRONNEMENT:Version 4.49.F - 23/09/2020

Ecat-iD Campus

CONTRACT :	CUSTOMER :	COUNTRY :
C01437	JOSSET	ESPAGNE
ARTICLE : SMXA-C014371		INDEX : V6
		FOLIO : 050/165

THIS DOCUMENT IS THE PROPERTY OF ECAT-ID & REMAIN CONFIDENTIAL IT CANNOT BE COPIED OR COMMUNICATED TO A THIRD PARTY WITHOUT OUR APPROVAL IN WRITING.

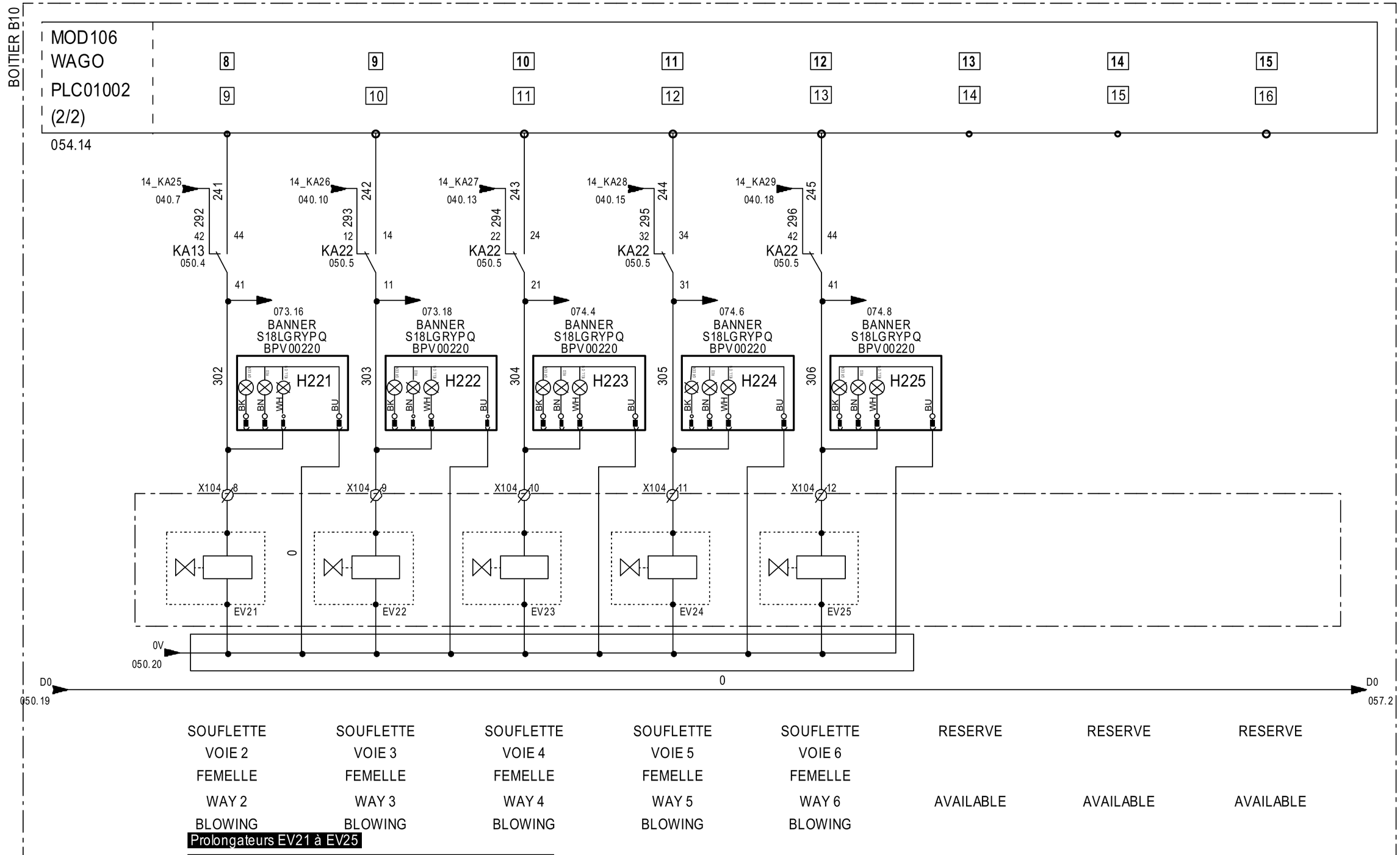

ECAT-ID
ZI de KERIEL
29800 PLOUEDERN
– FRANCE –

Tél :(33).2.98.85.31.36
Fax :(33).2.98.85.31.38
E-mail :ecatid.service@ceva.com

Date of creation :	SORTIES MOD106	CONTRACT : C01437	CUSTOMER : JOSSET
Designed by : DB	OUTPUTS MOD106	ARTICLE : SMXA-C014371	COUNTRY : ESPAGNE
	ENVIRONNEMENT:Version 4.49.F - 23/09/2020		INDEX : V6
			FOLIO : 051/165

Ecat-iD Campus

THIS DOCUMENT IS THE PROPERTY OF ECAT-ID & REMAIN CONFIDENTIAL IT CANNOT BE COPIED OR COMMUNICATED TO A THIRD PARTY WITHOUT OUR APPROVAL IN WRITING.

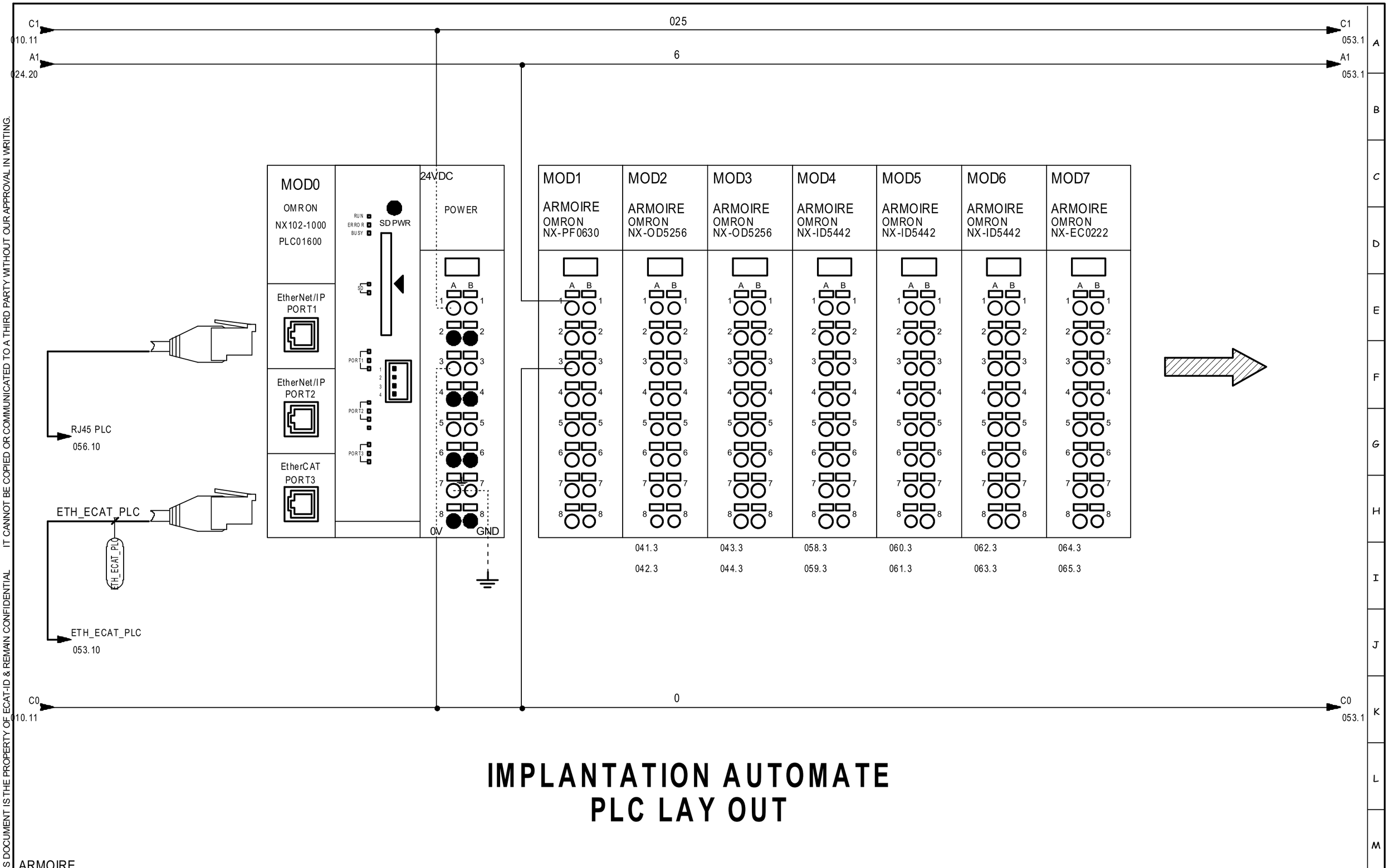

IMPLANTATION AUTOMATE
PLC LAY OUT

ARMOIRE

1	2	3	4	5	6	7	8	9	10	11	12	13	14	15	16	17	18	19	20

ECAT-ID
ZI de KERIEL
29800 PLOUEDERN
– FRANCE –

Tél :(33).2.98.85.31.36
Fax :(33).2.98.85.31.38
E-mail :ecatid.service@ceva.com

Date of creation :
Designed by : DB

IMPLANTATION AUTOMATE
PLC LAY OUT
ENVIRONNEMENT:Version 4.49.F - 23/09/2020

Ecat-iD Campus

CONTRACT : C01437
CUSTOMER : JOSSET
COUNTRY : ESPAGNE
ARTICLE : **SMXA-C014371**
INDEX : V1
FOLIO : 052/165

THIS DOCUMENT IS THE PROPERTY OF ECAT-ID & REMAIN CONFIDENTIAL IT CANNOT BE COPIED OR COMMUNICATED TO A THIRD PARTY WITHOUT OUR APPROVAL IN WRITING.

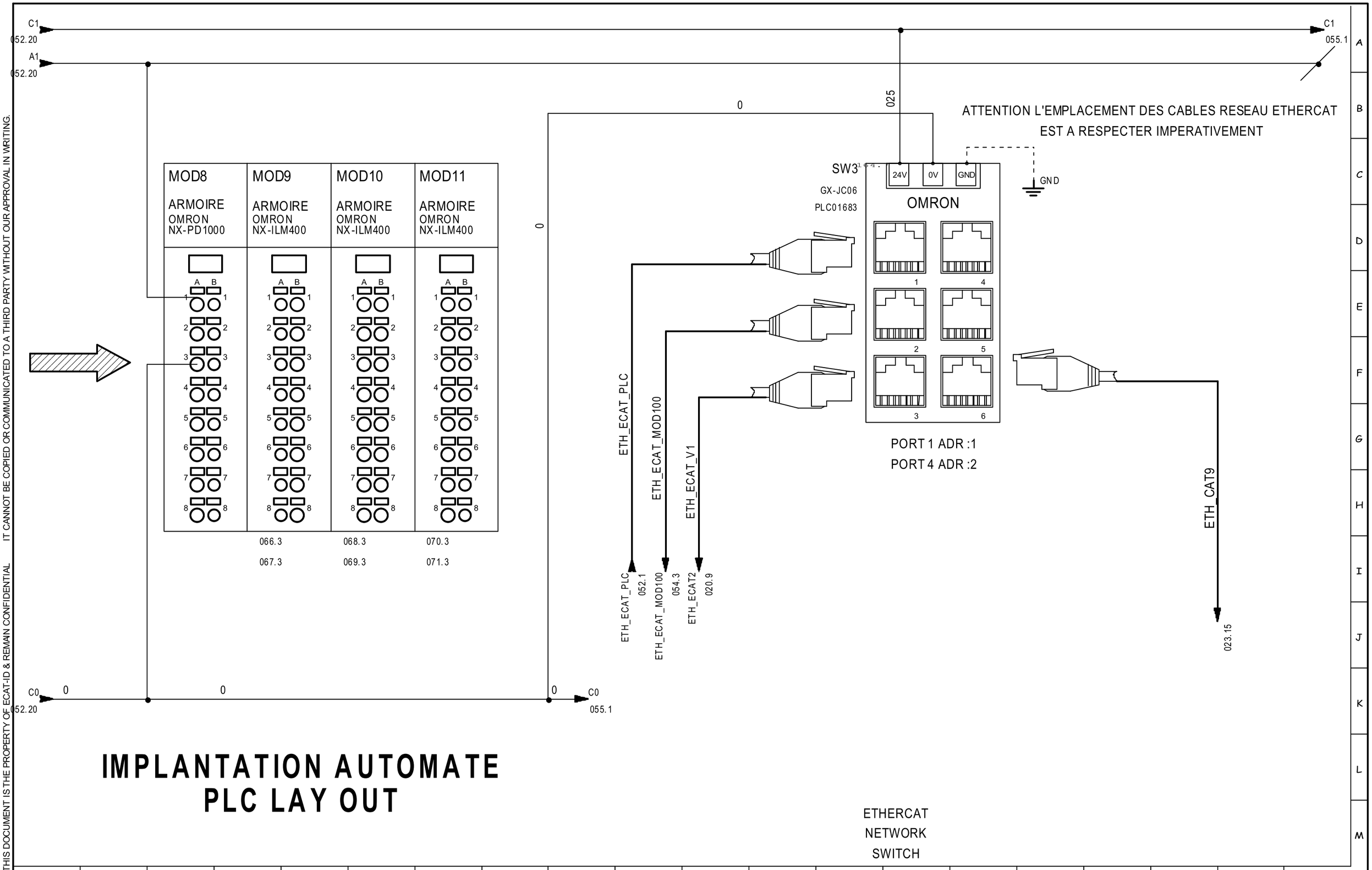

IMPLANTATION AUTOMATE
PLC LAY OUT

ECAT-ID
ZI de KERIEL
29800 PLOUEDERN
– FRANCE –

Tél :(33).2.98.85.31.36
Fax :(33).2.98.85.31.38
E-mail :ecatid.service@ceva.com

Date of creation : 05/04/2024	IMPLANTATION AUTOMATE	CONTRACT : C01437	CUSTOMER : JOSSET
Designed by : DB	PLC LAY OUT	ARTICLE : SMXA-C014371	COUNTRY : ESPAGNE
	ENVIRONNEMENT:Version 4.49.F - 23/09/2020		INDEX : V3
			FOLIO : 053/165

Ecat-iD Campus

THIS DOCUMENT IS THE PROPERTY OF ECAT-ID & REMAIN CONFIDENTIAL IT CANNOT BE COPIED OR COMMUNICATED TO A THIRD PARTY WITHOUT OUR APPROVAL IN WRITING.

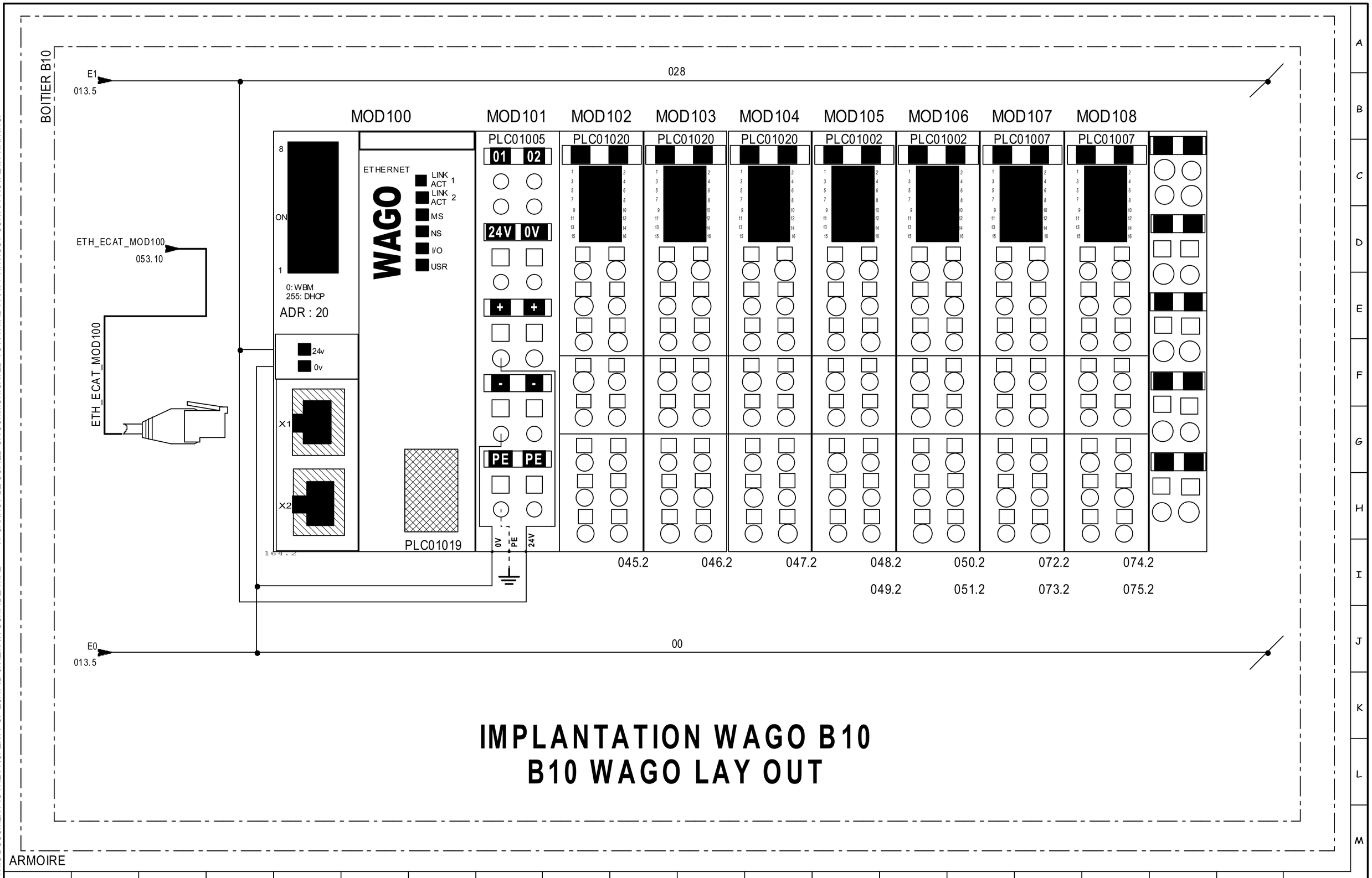

ECAT-ID ZI de KERIEL 29800 PLOUEDERN – FRANCE –	Tél :(33).2.98.85.31.36 Fax :(33).2.98.85.31.38 E-mail :ecatid.service@ceva.com	Date of creation : Designed by : DB	IMPLANTATION WAGO B10 WAGO B10 LAY OUT ENVIRONNEMENT:Version 4.49.F - 23/09/2020	Ecat-iD Campus	CONTRACT : C01437 ARTICLE : **SMXA-C014371**	CUSTOMER : JOSSET	COUNTRY : ESPAGNE INDEX : V1 FOLIO : 054/165

THIS DOCUMENT IS THE PROPERTY OF ECAT-ID & REMAIN CONFIDENTIAL IT CANNOT BE COPIED OR COMMUNICATED TO A THIRD PARTY WITHOUT OUR APPROVAL IN WRITING.

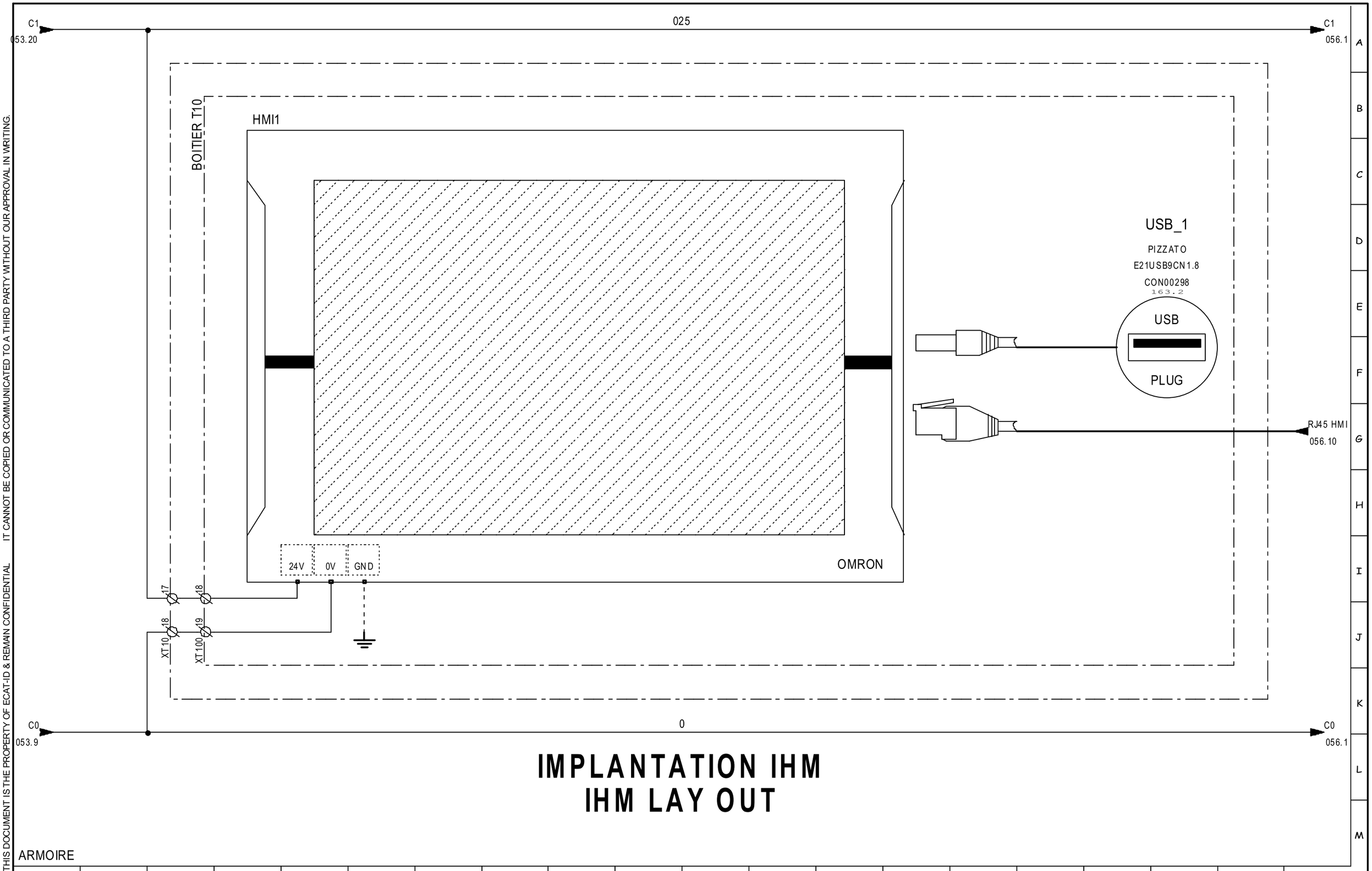

IMPLANTATION IHM
IHM LAY OUT

ARMOIRE

ECAT-ID
ZI de KERIEL
29800 PLOUEDERN
– FRANCE –

Tél :(33).2.98.85.31.36
Fax :(33).2.98.85.31.38
E-mail :ecatid.service@ceva.com

Date of creation :	IMPLANTATION IHM	CONTRACT : C01437	CUSTOMER : JOSSET
Designed by : DB	DISPLAY LAY OUT	ARTICLE : SMXA-C014371	COUNTRY : ESPAGNE
	ENVIRONNEMENT:Version 4.49.F - 23/09/2020		INDEX : V1
			FOLIO : 055/165

Ecat-iD Campus

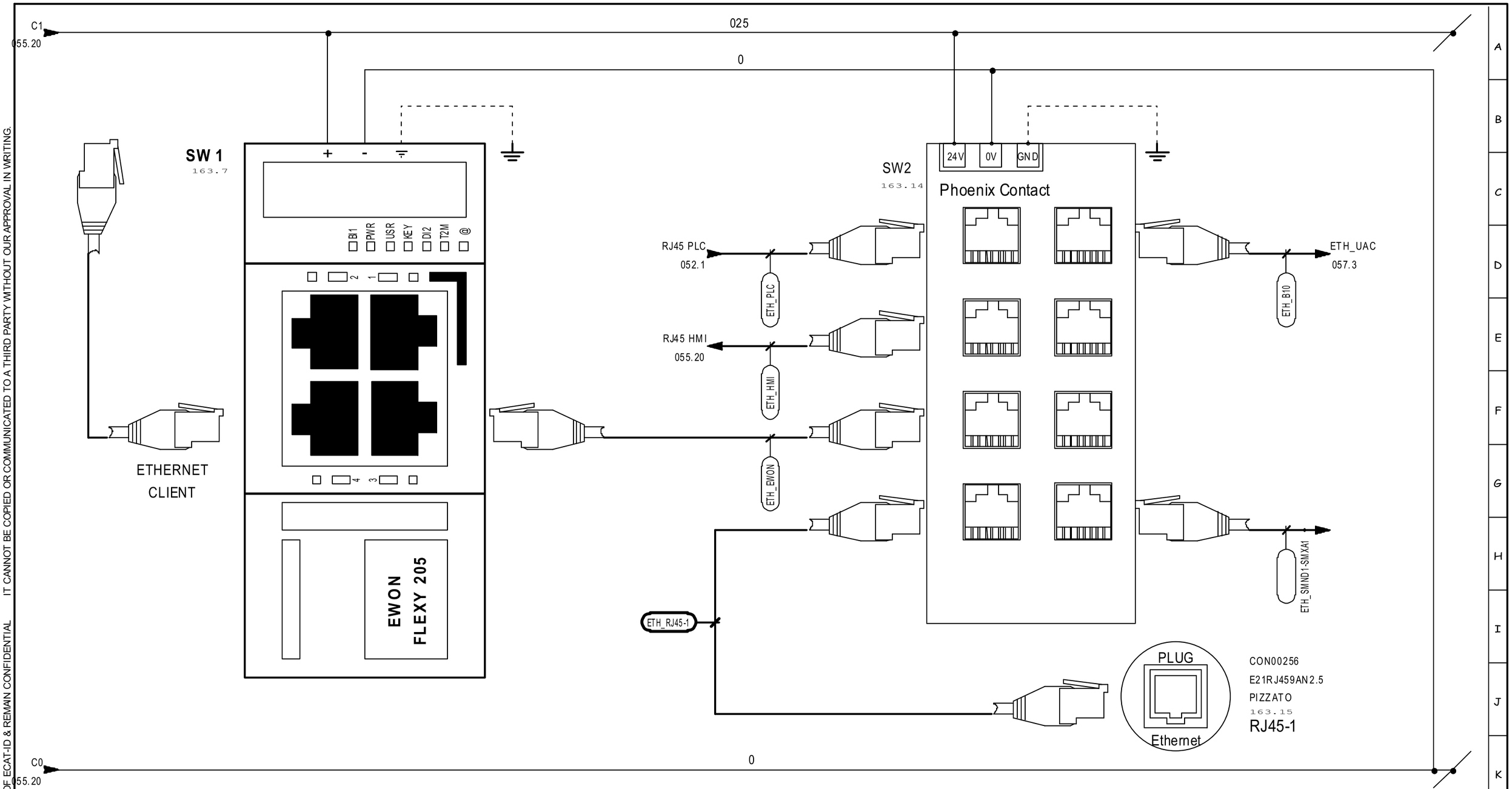

IMPLANTATION RESEAU
NETWORK LAY OUT

ARMOIRE

THIS DOCUMENT IS THE PROPERTY OF ECAT-ID & REMAIN CONFIDENTIAL IT CANNOT BE COPIED OR COMMUNICATED TO A THIRD PARTY WITHOUT OUR APPROVAL IN WRITING.

ECAT-ID
ZI de KERIEL
29800 PLOUEDERN
– FRANCE –

Tél :(33).2.98.85.31.36
Fax :(33).2.98.85.31.38
E-mail :ecatid.service@ceva.com

Date of creation :	IMPLANTATION RESEAU	CONTRACT : C01437	CUSTOMER : JOSSET	COUNTRY : ESPAGNE		
Designed by : DB	NETWORK LAY OUT	ARTICLE : SMXA-C014371		INDEX : V3		
	ENVIRONNEMENT:Version 4.49.F - 23/09/2020			FOLIO : 056/165		

Ecat-iD Campus

THIS DOCUMENT IS THE PROPERTY OF ECAT-ID & REMAIN CONFIDENTIAL IT CANNOT BE COPIED OR COMMUNICATED TO A THIRD PARTY WITHOUT OUR APPROVAL IN WRITING.

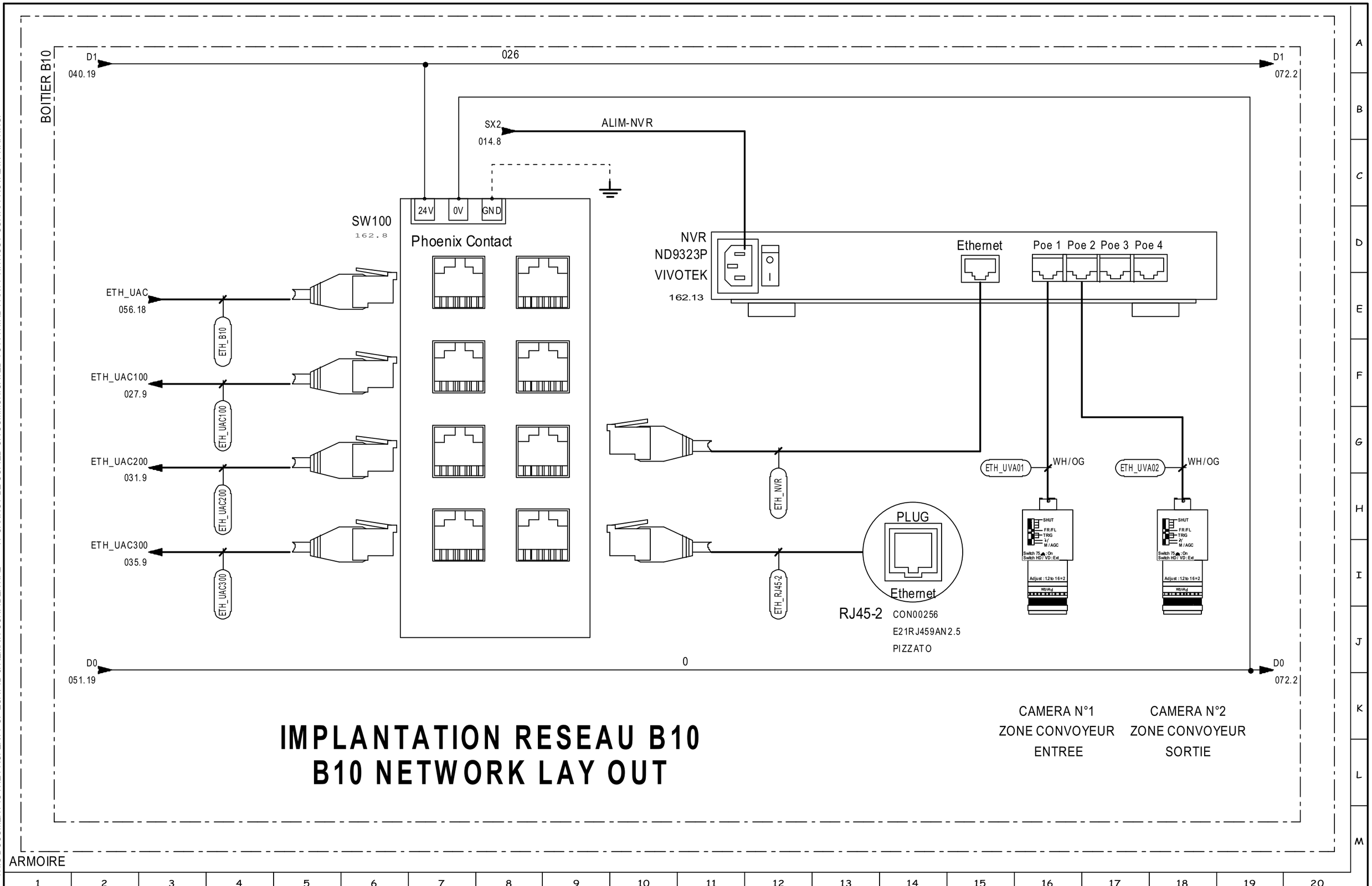

1	2	3	4	5	6	7	8	9	10	11	12	13	14	15	16	17	18	19	20

ECAT-ID
ZI de KERIEL
29800 PLOUEDERN
– FRANCE –

Tél :(33).2.98.85.31.36
Fax :(33).2.98.85.31.38
E-mail :ecatid.service@ceva.com

Date of creation :
Designed by : DB

IMPLANTATION RESEAU B10
B10 NETWORK LAY OUT
ENVIRONNEMENT:Version 4.49.F - 23/09/2020

Ecat-iD Campus

CONTRACT : C01437
CUSTOMER : JOSSET
COUNTRY : ESPAGNE
ARTICLE : **SMXA-C014371**
INDEX : V3
FOLIO : 057/165

THIS DOCUMENT IS THE PROPERTY OF ECAT-ID & REMAIN CONFIDENTIAL IT CANNOT BE COPIED OR COMMUNICATED TO A THIRD PARTY WITHOUT OUR APPROVAL IN WRITING.

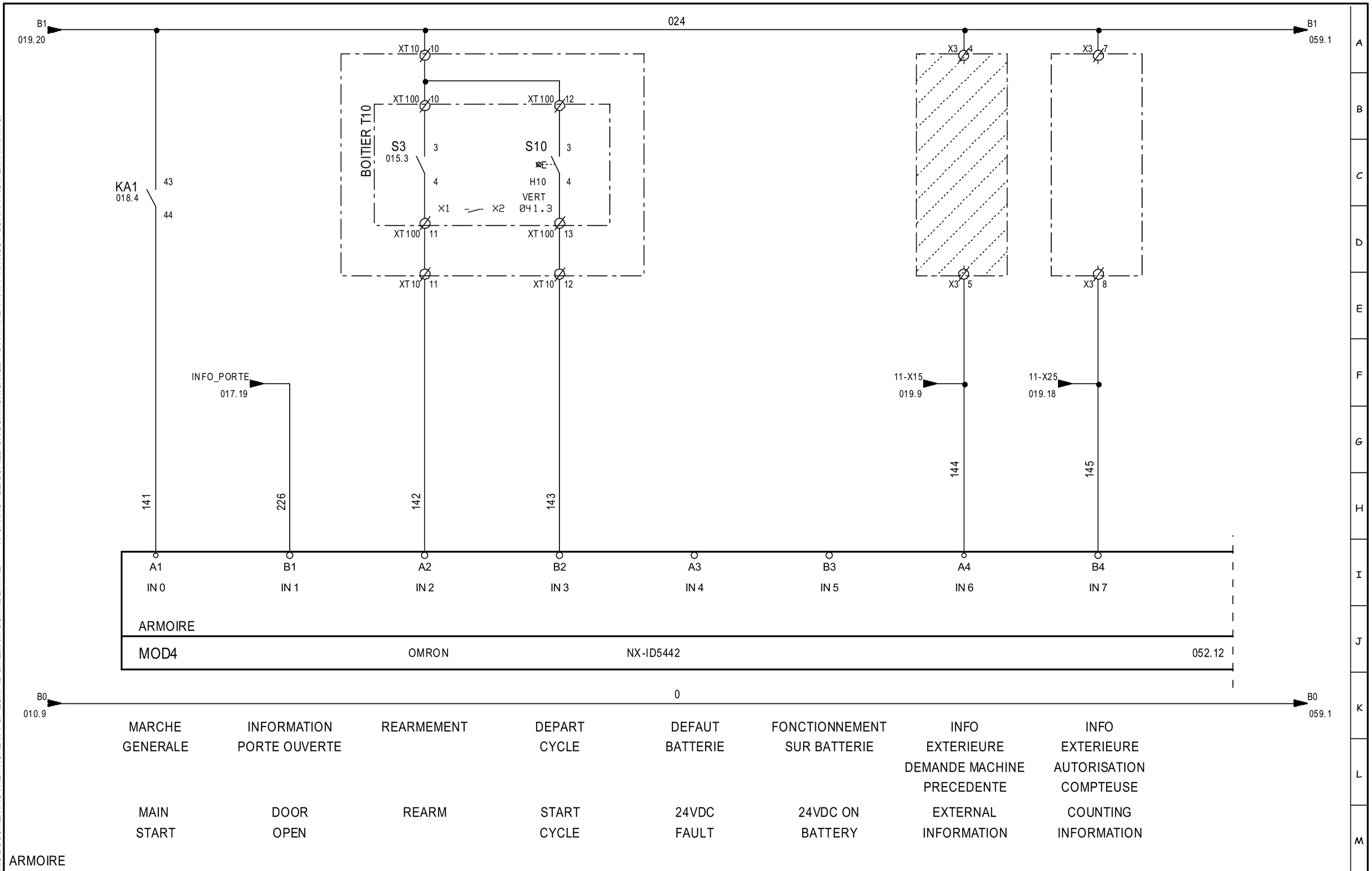

1	2	3	4	5	6	7	8	9	10	11	12	13	14	15	16	17	18	19	20	

ECAT-ID
ZI de KERIEL
29800 PLOUEDERN
– FRANCE –

Tél :(33).2.98.85.31.36
Fax :(33).2.98.85.31.38
E-mail :ecatid.service@ceva.com

Date of creation :

Designed by : DB

ENTREES MOD4

INPUTS MOD4

ENVIRONNEMENT:Version 4.49.F - 23/09/2020

Ecat-iD Campus

CONTRACT : C01437

CUSTOMER : JOSSET

COUNTRY : ESPAGNE

ARTICLE : **SMXA-C014371**

INDEX : V1

FOLIO : 058/165

THIS DOCUMENT IS THE PROPERTY OF ECAT-ID & REMAIN CONFIDENTIAL IT CANNOT BE COPIED OR COMMUNICATED TO A THIRD PARTY WITHOUT OUR APPROVAL IN WRITING.

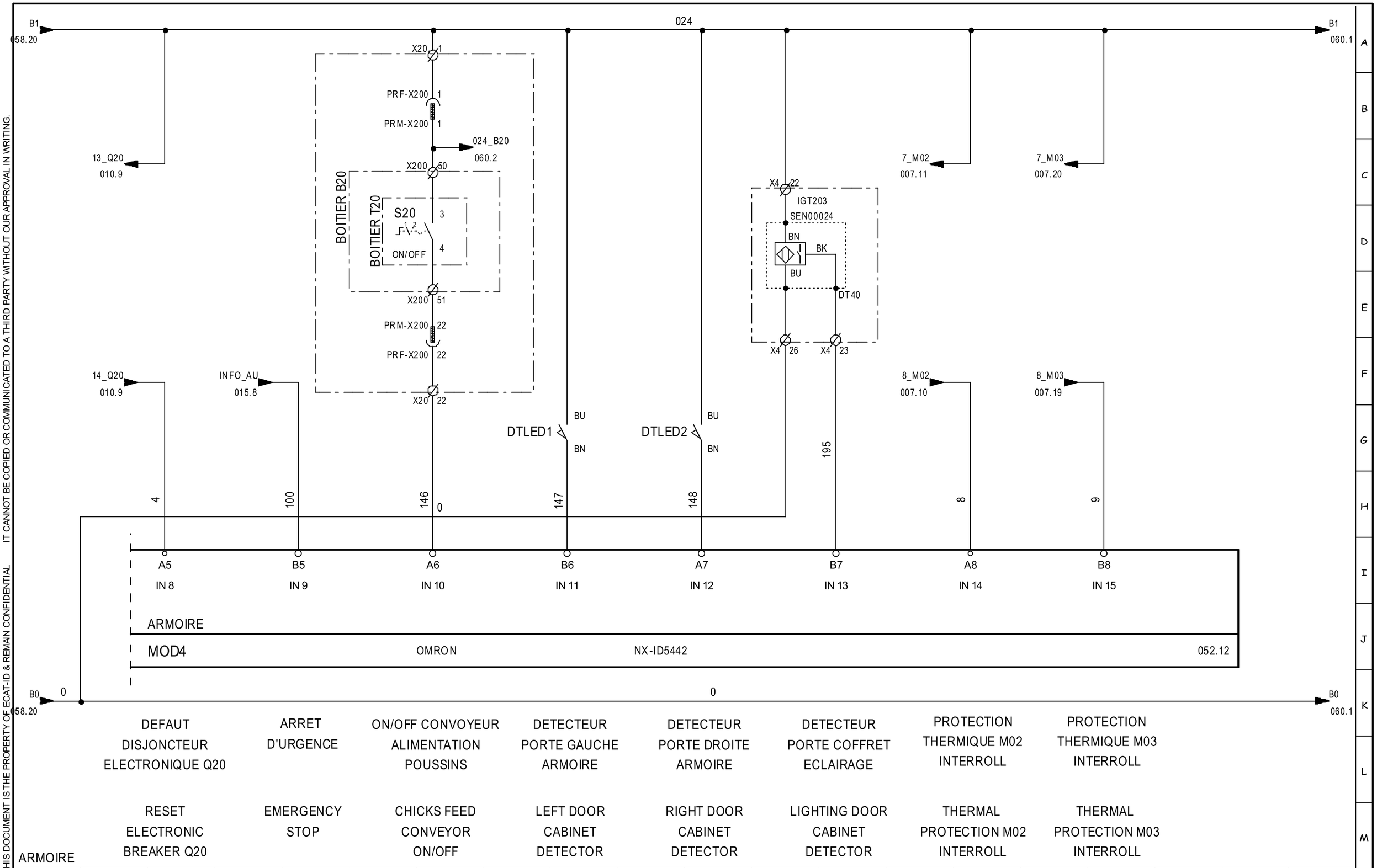

ECAT-ID
ZI de KERIEL
29800 PLOUEDERN
– FRANCE –

Tél :(33).2.98.85.31.36
Fax :(33).2.98.85.31.38
E-mail :ecatid.service@ceva.com

Date of creation :	
Designed by :	DB
ENTREES MOD4	
INPUTS MOD4	
ENVIRONNEMENT:Version 4.49.F - 23/09/2020	

Ecat-iD Campus

CONTRACT :	CUSTOMER :	COUNTRY :
C01437	JOSSET	ESPAGNE
ARTICLE : SMXA-C014371		INDEX : V1
		FOLIO : 059/165

THIS DOCUMENT IS THE PROPERTY OF ECAT-ID & REMAIN CONFIDENTIAL IT CANNOT BE COPIED OR COMMUNICATED TO A THIRD PARTY WITHOUT OUR APPROVAL IN WRITING.

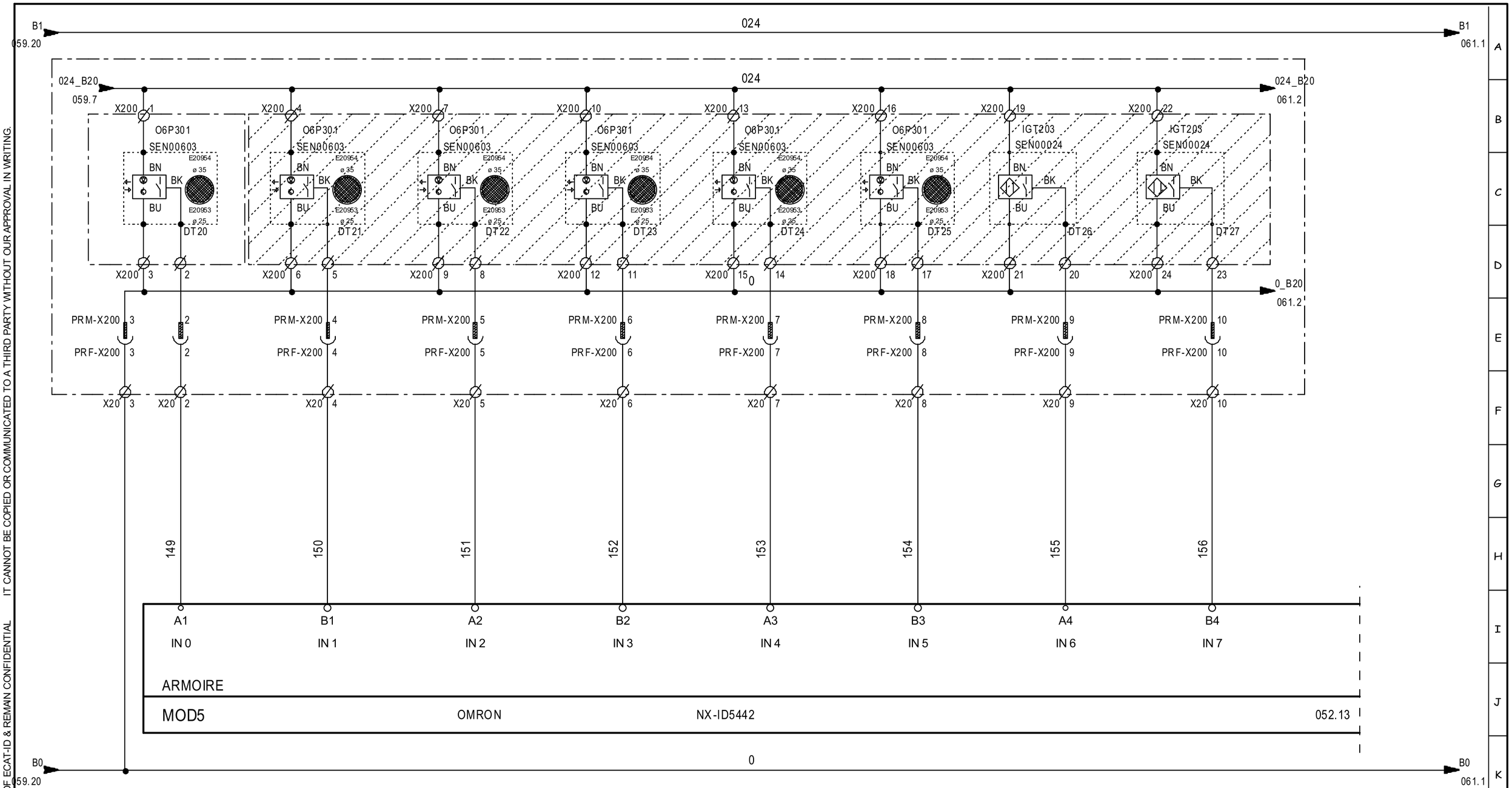

(CAPTEUR VEILLE 1) DETECTION POUSSIN VOIE 1	(CAPTEUR VEILLE 2) DETECTION POUSSIN VOIE 2	(CAPTEUR VEILLE 3) DETECTION POUSSIN VOIE 3	(CAPTEUR VEILLE 4) DETECTION POUSSIN VOIE 4	(CAPTEUR VEILLE 5) DETECTION POUSSIN VOIE 5	(CAPTEUR VEILLE 6) DETECTION POUSSIN VOIE 6	VOIE 1 FERMÉE	VOIE 2 FERMÉE
(SLEEP SENSOR 1) CHICK DETECTION WAY 1	(SLEEP SENSOR 2) CHICK DETECTION WAY 2	(SLEEP SENSOR 3) CHICK DETECTION WAY 3	(SLEEP SENSOR 4) CHICK DETECTION WAY 4	(SLEEP SENSOR 5) CHICK DETECTION WAY 5	(SLEEP SENSOR 6) CHICK DETECTION WAY 6	WAY 1 CLOSED	WAY 2 CLOSED

ARMOIRE

ECAT-ID
ZI de KERIEL
29800 PLOUEDERN
– FRANCE –

Tél :(33).2.98.85.31.36
Fax :(33).2.98.85.31.38
E-mail :ecatid.service@ceva.com

Date of creation :
Designed by : DB

ENTREES MOD5
INPUTS MOD5
ENVIRONNEMENT:Version 4.49.F - 23/09/2020

Ecat-iD Campus

CONTRACT : C01437
CUSTOMER : JOSSET
COUNTRY : ESPAGNE
ARTICLE : **SMXA-C014371**
INDEX : V1
FOLIO : 060/165

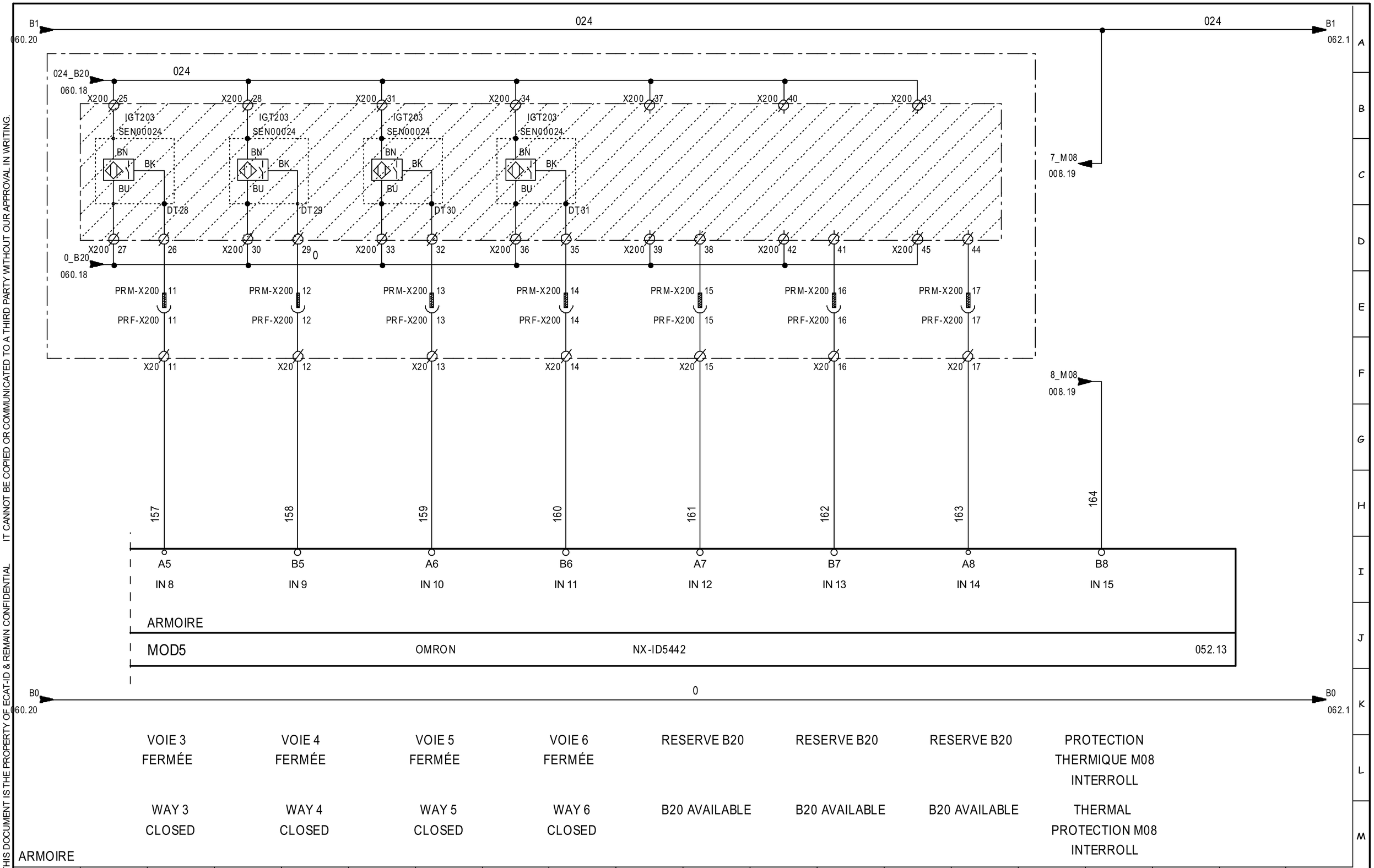

THIS DOCUMENT IS THE PROPERTY OF ECAT-ID & REMAIN CONFIDENTIAL IT CANNOT BE COPIED OR COMMUNICATED TO A THIRD PARTY WITHOUT OUR APPROVAL IN WRITING.

ECAT-ID
ZI de KERIEL
29800 PLOUEDERN
– FRANCE –

Tél :(33).2.98.85.31.36
Fax :(33).2.98.85.31.38
E-mail :ecatid.service@ceva.com

Date of creation :

Designed by : DB

ENTREES MOD5

INPUTS MOD5

ENVIRONNEMENT:Version 4.49.F - 23/09/2020

Ecat-iD Campus

CONTRACT :	CUSTOMER :	COUNTRY :
C01437	JOSSET	ESPAGNE
ARTICLE : SMXA-C014371		INDEX : V1
		FOLIO : 061/165

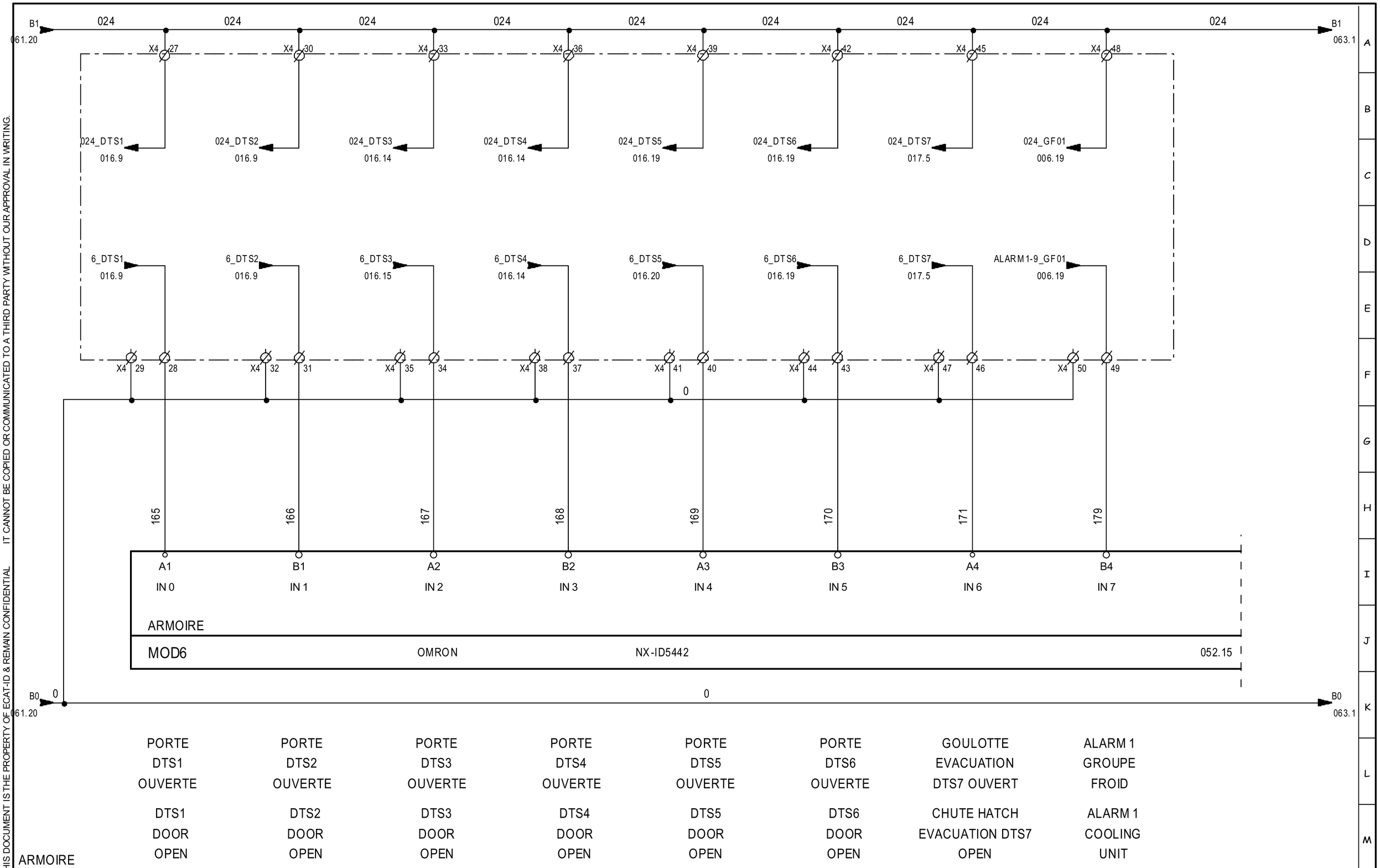

THIS DOCUMENT IS THE PROPERTY OF ECAT-ID & REMAIN CONFIDENTIAL IT CANNOT BE COPIED OR COMMUNICATED TO A THIRD PARTY WITHOUT OUR APPROVAL IN WRITING.

ECAT-ID
ZI de KERIEL
29800 PLOUEDERN
– FRANCE –

Tél :(33).2.98.85.31.36
Fax :(33).2.98.85.31.38
E-mail :ecatid.service@ceva.com

Date of creation :
Designed by : DB

ENTREES MOD6
INPUTS MOD6
ENVIRONNEMENT:Version 4.49.F - 23/09/2020

Ecat-iD Campus

CONTRACT :	CUSTOMER :	COUNTRY :
C01437	JOSSET	ESPAGNE
ARTICLE : SMXA-C014371		INDEX : V5
		FOLIO : 062/165

THIS DOCUMENT IS THE PROPERTY OF ECAT-ID & REMAIN CONFIDENTIAL IT CANNOT BE COPIED OR COMMUNICATED TO A THIRD PARTY WITHOUT OUR APPROVAL IN WRITING.

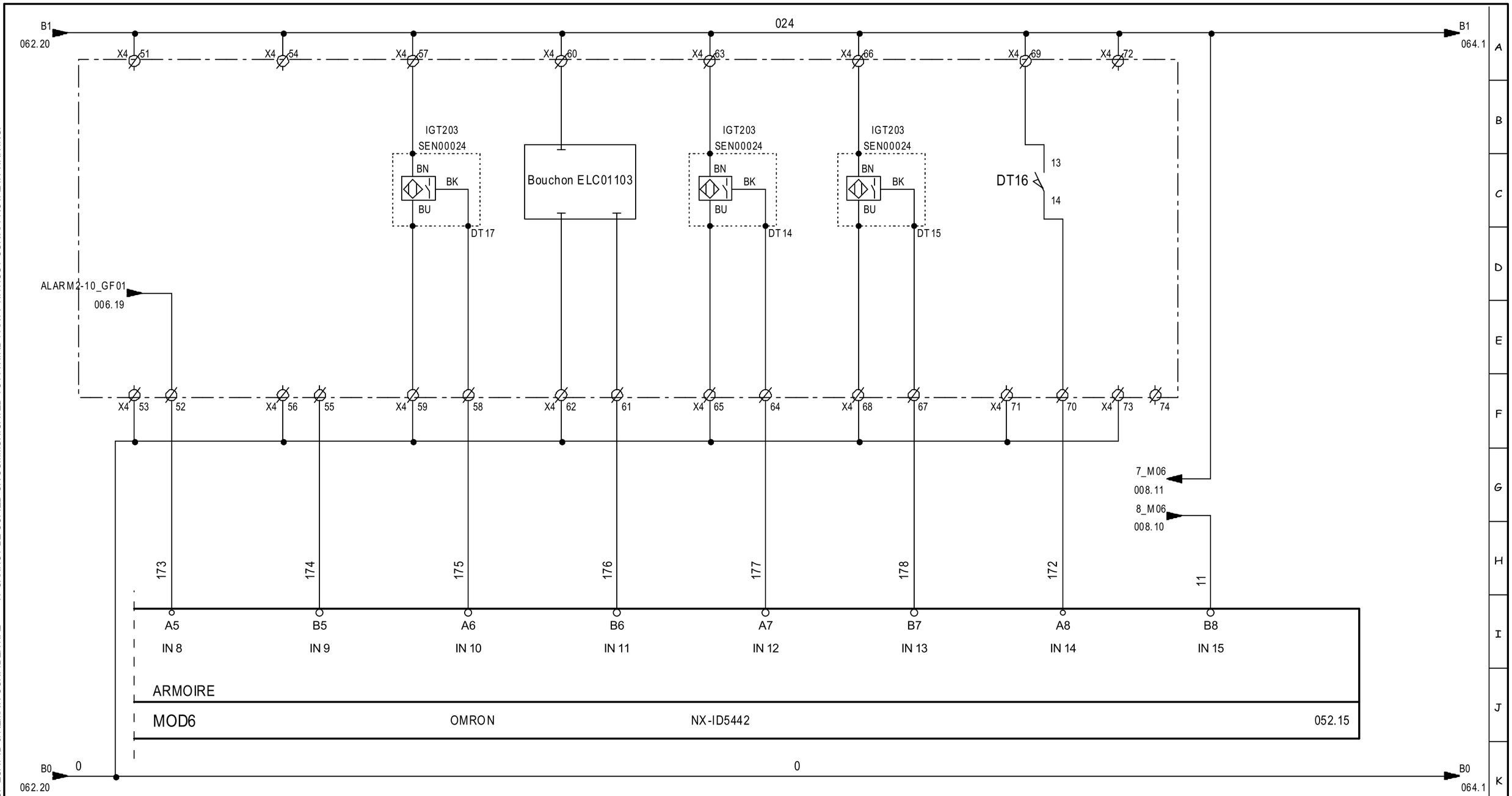

ALARM 2 GROUPE FROID	RESERVE	ORIGINE OSCILLATION CONV SEPARATIEUR	GOULOTTE EVACUATION EN POSITION	ORIGINE OSCILLATION ACCELERATEUR	ORIGINE OSCILLATION ACQUISITION	PRESENCE BOITE SORTIE CONVOYEUR POUSSIN	PROTECTION THERMIQUE M06 INTERROLL
ALARM 2 COOLING UNIT	AVAILABLE	ORIGIN SWINGS ROTATION SEPARATOR	FLAP IN GOOD POSITION	ORIGIN SWINGS ROTATION ACCELERATOR	ORIGIN ACQUISITION ACCELERATOR	BOX DETECTION OUTFEED CHICK CONVEYOR	THERMAL PROTECTION M06 INTERROLL

ARMOIRE

ECAT-ID
ZI de KERIEL
29800 PLOUEDERN
– FRANCE –

Tél :(33).2.98.85.31.36
Fax :(33).2.98.85.31.38
E-mail :ecatid.service@ceva.com

Date of creation :
Designed by : DB

ENTREES MOD6
INPUTS MOD6
ENVIRONNEMENT:Version 4.49.F - 23/09/2020

Ecat-iD Campus

CONTRACT : C01437
CUSTOMER : JOSSET
COUNTRY : ESPAGNE
ARTICLE : **SMXA-C014371**
INDEX : V6
FOLIO : 063/165

THIS DOCUMENT IS THE PROPERTY OF ECAT-ID & REMAIN CONFIDENTIAL IT CANNOT BE COPIED OR COMMUNICATED TO A THIRD PARTY WITHOUT OUR APPROVAL IN WRITING.

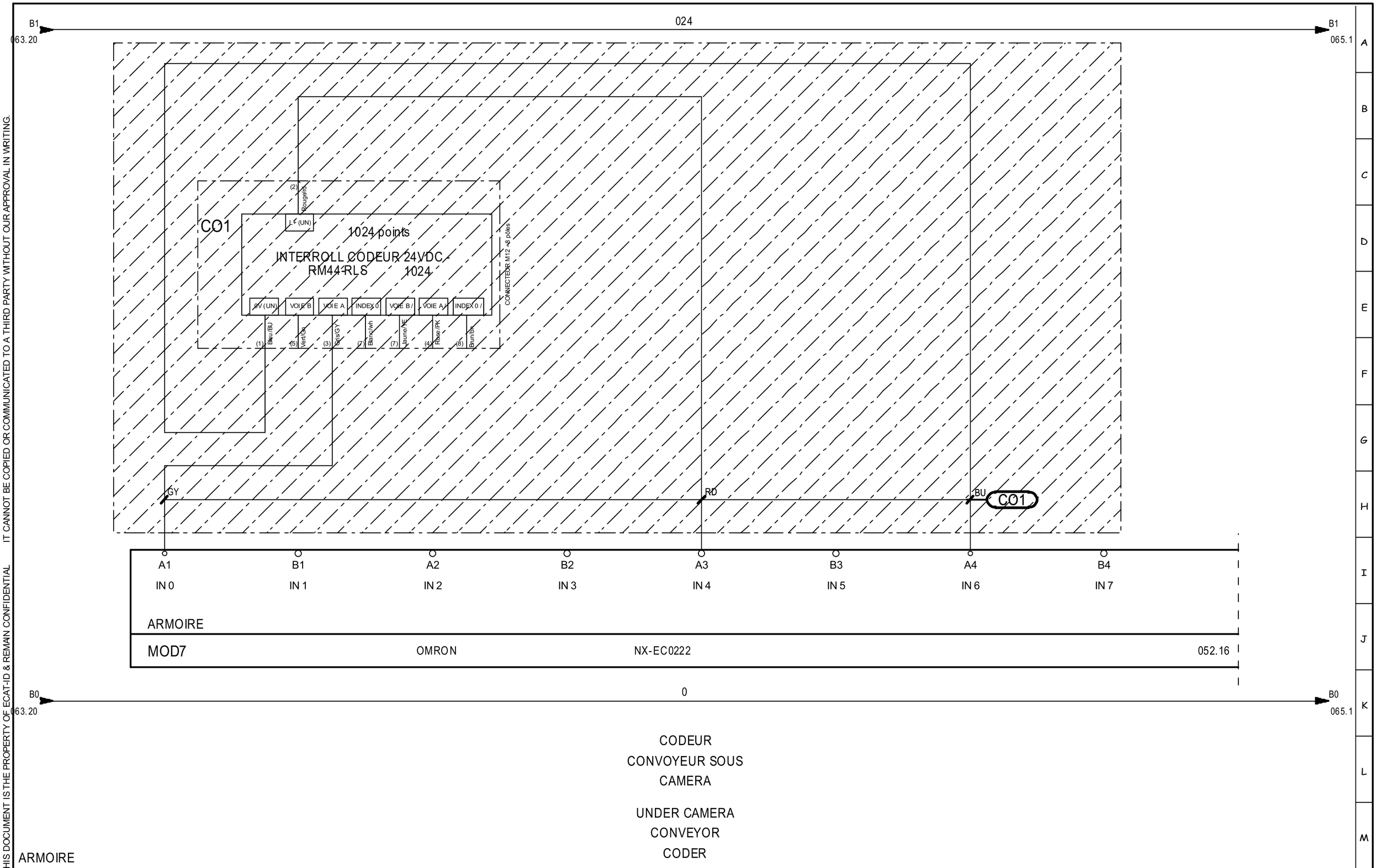

ECAT-ID
ZI de KERIEL
29800 PLOUEDERN
– FRANCE –

Tél :(33).2.98.85.31.36
Fax :(33).2.98.85.31.38
E-mail :ecatid.service@ceva.com

Date of creation :	
Designed by :	DB
ENTREES MOD7	
INPUTS MOD7	
ENVIRONNEMENT:Version 4.49.F - 23/09/2020	

Ecat-iD Campus

CONTRACT :	CUSTOMER :	COUNTRY :
C01437	JOSSET	ESPAGNE
ARTICLE : SMXA-C014371		INDEX : V3
		FOLIO : 064/165

THIS DOCUMENT IS THE PROPERTY OF ECAT-ID & REMAIN CONFIDENTIAL IT CANNOT BE COPIED OR COMMUNICATED TO A THIRD PARTY WITHOUT OUR APPROVAL IN WRITING.

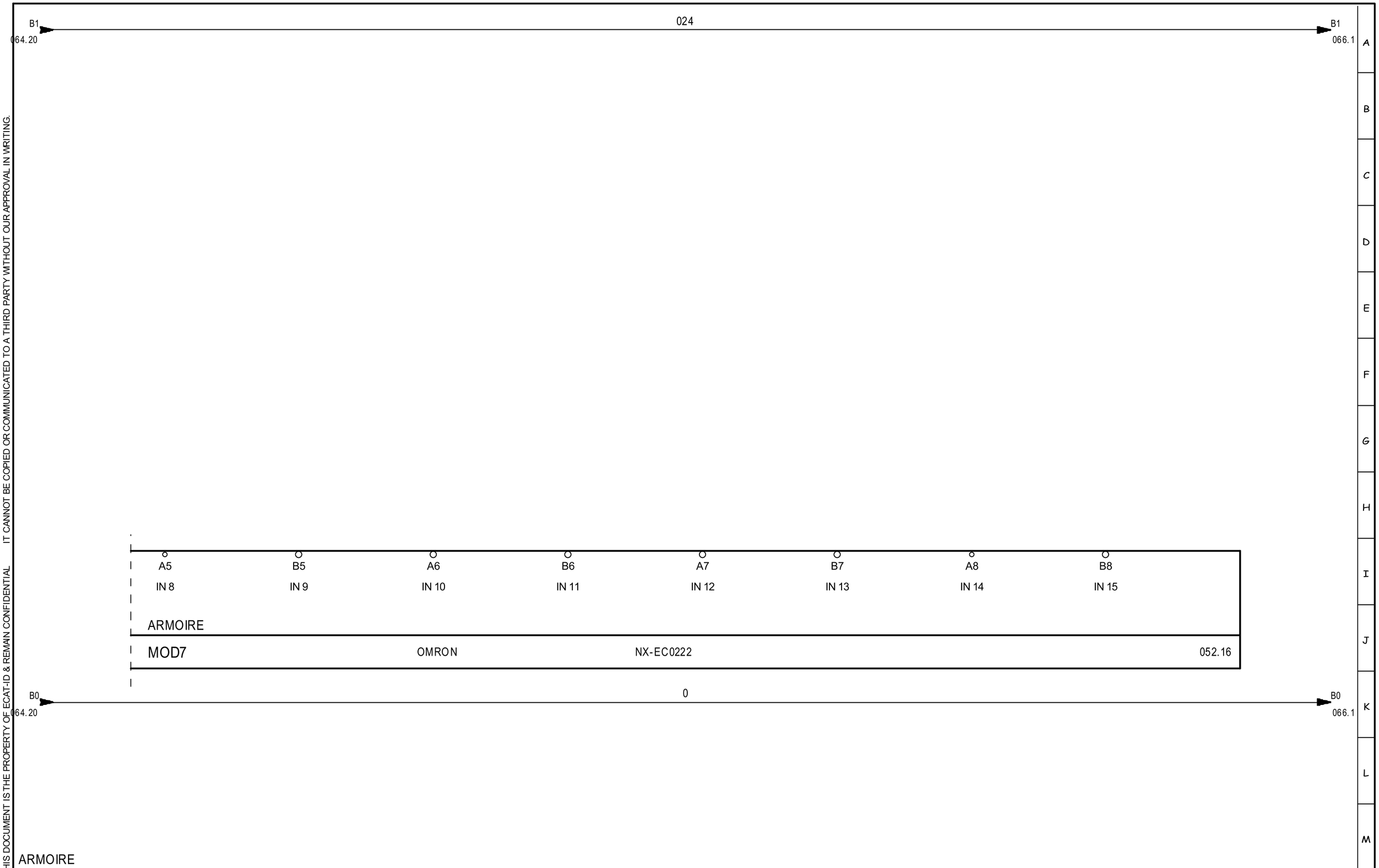

ECAT-ID
ZI de KERIEL
29800 PLOUEDERN
– FRANCE –

Tél :(33).2.98.85.31.36
Fax :(33).2.98.85.31.38
E-mail :ecatid.service@ceva.com

Date of creation :	ENTREES MOD7
Designed by : DB	INPUTS MOD7
	ENVIRONNEMENT:Version 4.49.F - 23/09/2020

Ecat-iD Campus

CONTRACT :	CUSTOMER :	COUNTRY :
C01437	JOSSET	ESPAGNE
ARTICLE : SMXA-C014371		INDEX : V1
		FOLIO : 065/165

THIS DOCUMENT IS THE PROPERTY OF ECAT-ID & REMAIN CONFIDENTIAL IT CANNOT BE COPIED OR COMMUNICATED TO A THIRD PARTY WITHOUT OUR APPROVAL IN WRITING.

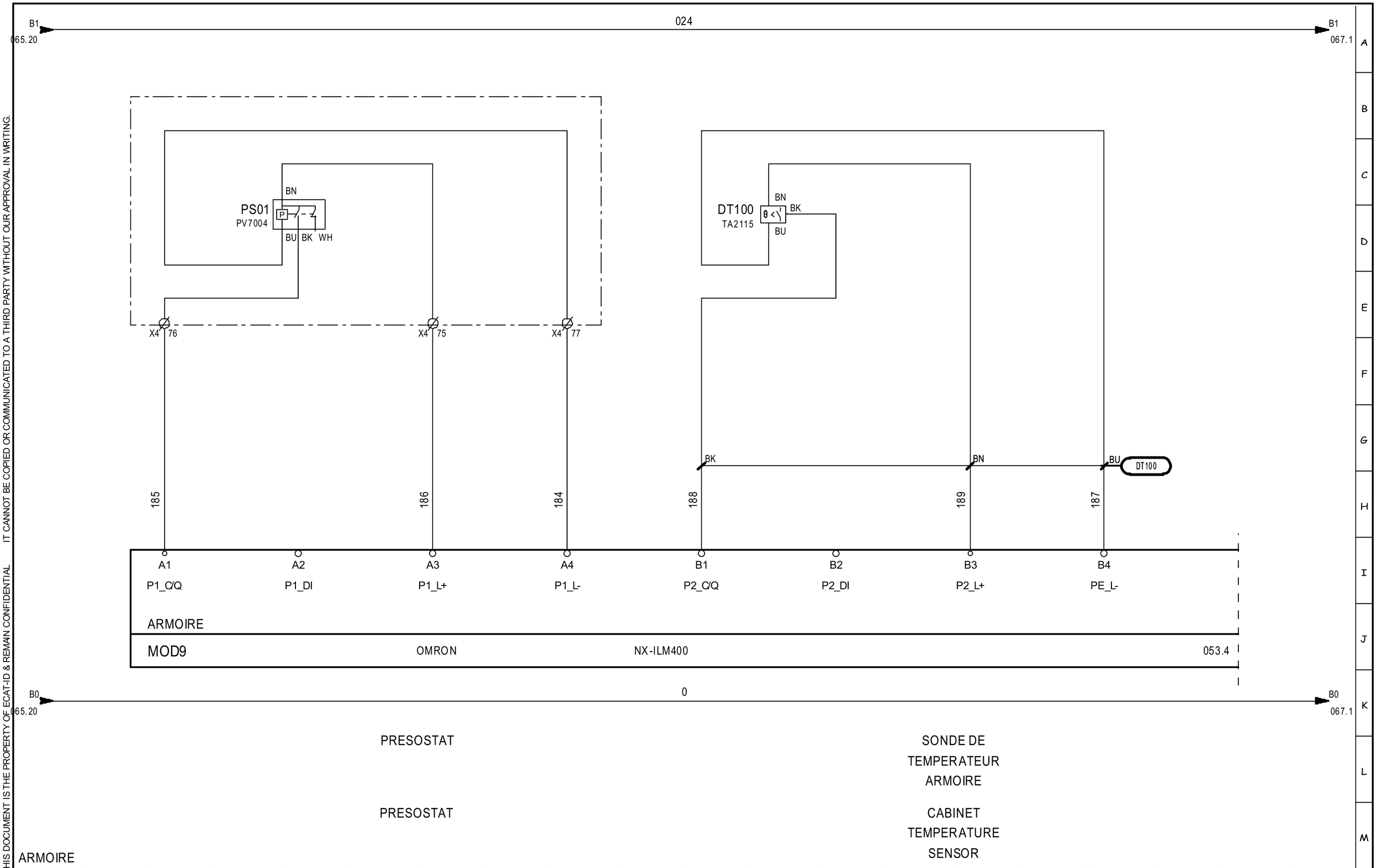

ECAT-ID ZI de KERIEL 29800 PLOUEDERN – FRANCE –	Tél :(33).2.98.85.31.36 Fax :(33).2.98.85.31.38 E-mail :ecatid.service@ceva.com	Date of creation : Designed by : DB	I/O LINK MOD8 I/O LINK MOD8 ENVIRONNEMENT:Version 4.49.F - 23/09/2020	Ecat-iD Campus	CONTRACT : C01437 ARTICLE : **SMXA-C014371**	CUSTOMER : JOSSET	COUNTRY : ESPAGNE INDEX : V1 FOLIO : 066/165

THIS DOCUMENT IS THE PROPERTY OF ECAT-ID & REMAIN CONFIDENTIAL IT CANNOT BE COPIED OR COMMUNICATED TO A THIRD PARTY WITHOUT OUR APPROVAL IN WRITING.

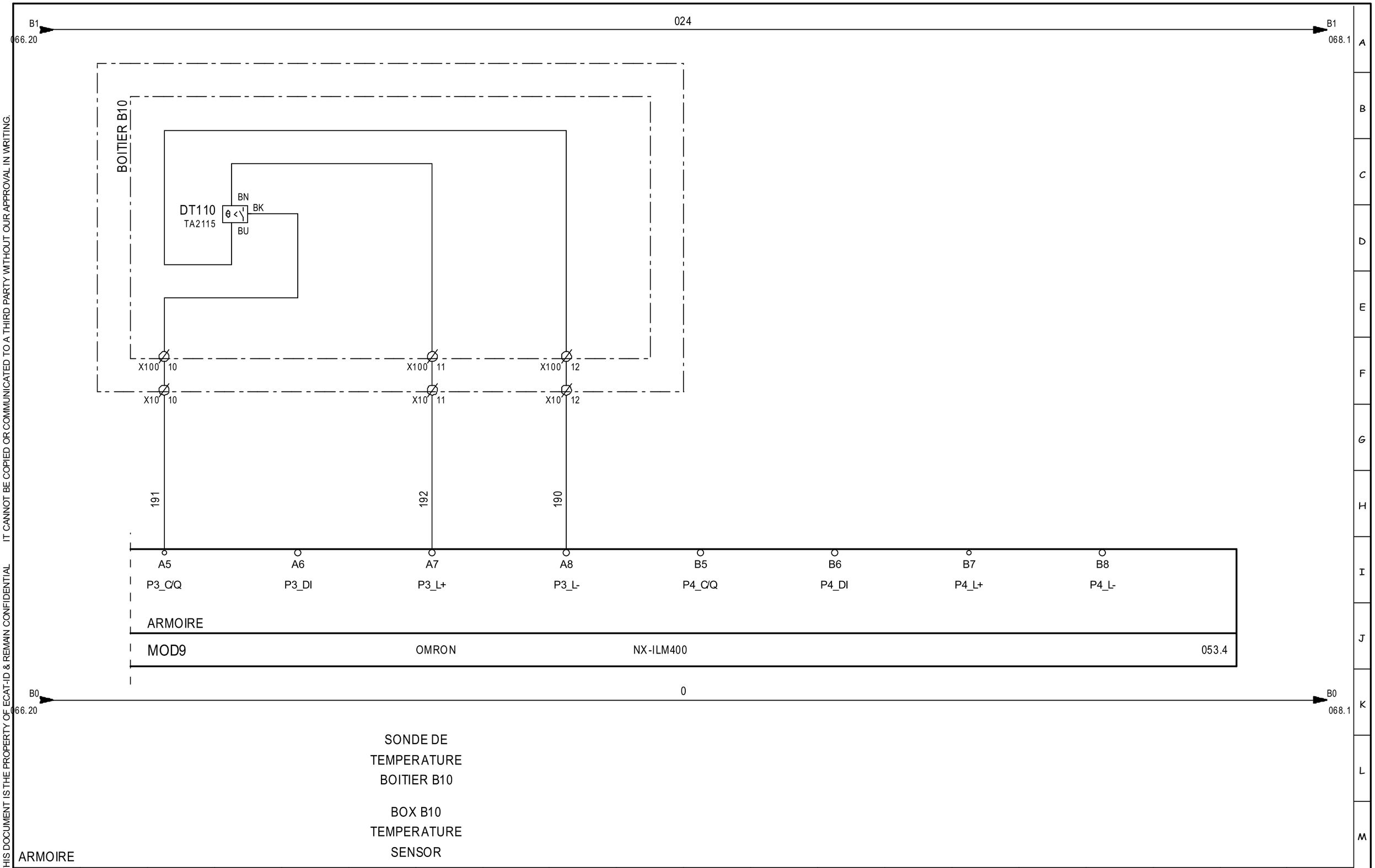

1	2	3	4	5	6	7	8	9	10	11	12	13	14	15	16	17	18	19	20	

ECAT-ID
ZI de KERIEL
29800 PLOUEDERN
– FRANCE –

Tél :(33).2.98.85.31.36
Fax :(33).2.98.85.31.38
E-mail :ecatid.service@ceva.com

Date of creation :

Designed by : DB

I/O LINK MOD8

I/O LINK MOD8

ENVIRONNEMENT:Version 4.49.F - 23/09/2020

Ecat-iD Campus

CONTRACT : C01437

CUSTOMER : JOSSET

COUNTRY : ESPAGNE

ARTICLE : **SMXA-C014371**

INDEX : V1

FOLIO : 067/165

THIS DOCUMENT IS THE PROPERTY OF ECAT-ID & REMAIN CONFIDENTIAL IT CANNOT BE COPIED OR COMMUNICATED TO A THIRD PARTY WITHOUT OUR APPROVAL IN WRITING.

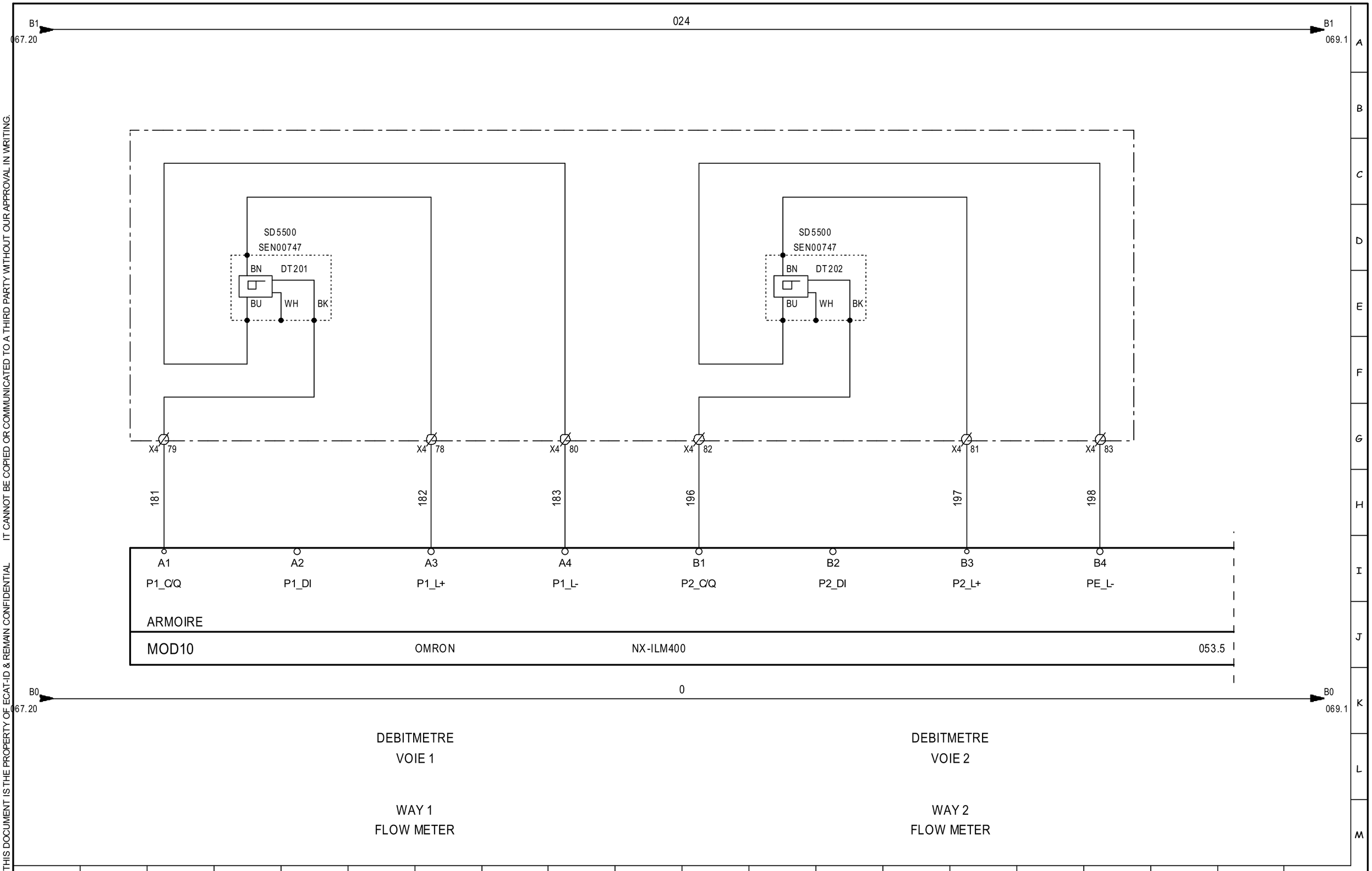

ECAT-ID
ZI de KERIEL
29800 PLOUEDERN
– FRANCE –

Tél :(33).2.98.85.31.36
Fax :(33).2.98.85.31.38
E-mail :ecatid.service@ceva.com

Date of creation : 02/04/2024	I/O LINK MOD9	CONTRACT : C01437	CUSTOMER : JOSSET
Designed by : DB	I/O LINK MOD9	ARTICLE : **SMXA-C014371**	COUNTRY : ESPAGNE
	ENVIRONNEMENT:Version 4.49.F - 23/09/2020		INDEX : V1
			FOLIO : 068/165

Ecat-iD Campus

THIS DOCUMENT IS THE PROPERTY OF ECAT-ID & REMAIN CONFIDENTIAL IT CANNOT BE COPIED OR COMMUNICATED TO A THIRD PARTY WITHOUT OUR APPROVAL IN WRITING.

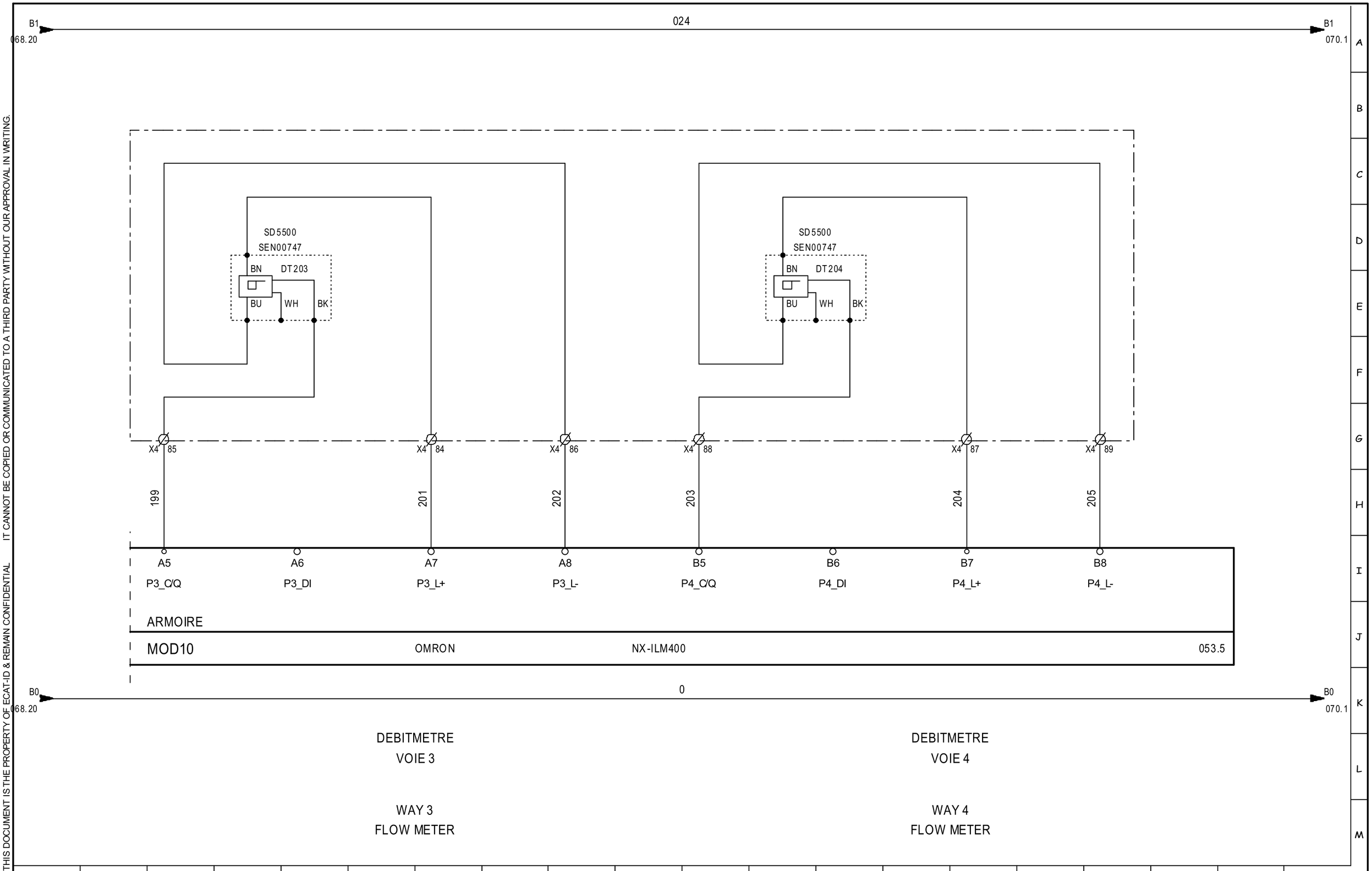

ECAT-ID
ZI de KERIEL
29800 PLOUEDERN
– FRANCE –

Tél :(33).2.98.85.31.36
Fax :(33).2.98.85.31.38
E-mail :ecatid.service@ceva.com

Date of creation : 02/04/2024	I/O LINK MOD9
Designed by : DB	I/O LINK MOD9
	ENVIRONNEMENT:Version 4.49.F - 23/09/2020

Ecat-iD Campus

CONTRACT :	CUSTOMER :	COUNTRY :
C01437	JOSSET	ESPAGNE
ARTICLE : SMXA-C014371		INDEX : V1
		FOLIO : 069/165

THIS DOCUMENT IS THE PROPERTY OF ECAT-ID & REMAIN CONFIDENTIAL IT CANNOT BE COPIED OR COMMUNICATED TO A THIRD PARTY WITHOUT OUR APPROVAL IN WRITING.

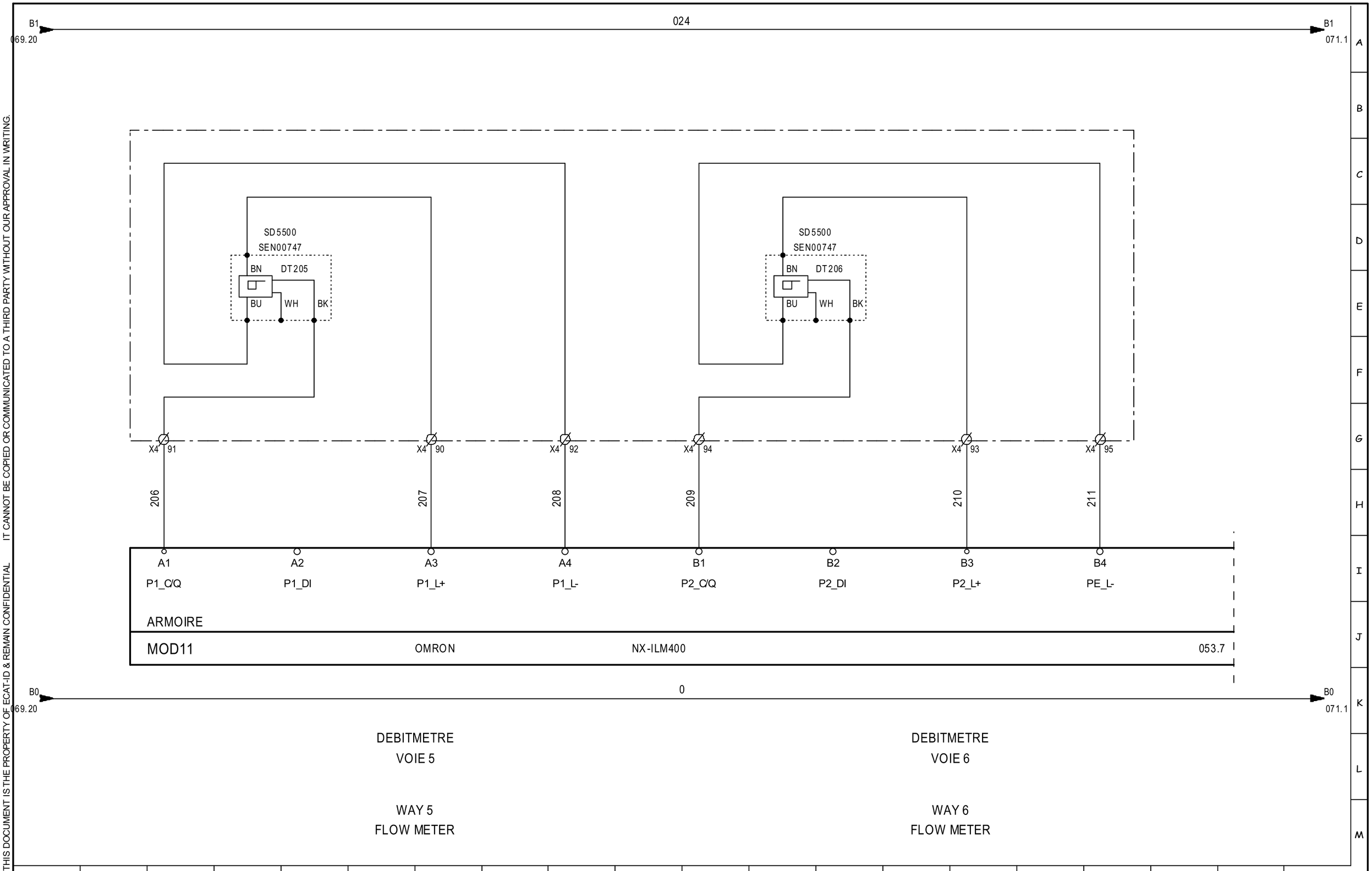

ECAT-ID
ZI de KERIEL
29800 PLOUEDERN
– FRANCE –

Tél :(33).2.98.85.31.36
Fax :(33).2.98.85.31.38
E-mail :ecatid.service@ceva.com

Date of creation : 02/04/2024	I/O LINK MOD10
Designed by : DB	I/O LINK MOD10
	ENVIRONNEMENT:Version 4.49.F - 23/09/2020

Ecat-iD Campus

CONTRACT :	CUSTOMER :	COUNTRY :
C01437	JOSSET	ESPAGNE
ARTICLE : SMXA-C014371		INDEX : V1
		FOLIO : 070/165

THIS DOCUMENT IS THE PROPERTY OF ECAT-ID & REMAIN CONFIDENTIAL IT CANNOT BE COPIED OR COMMUNICATED TO A THIRD PARTY WITHOUT OUR APPROVAL IN WRITING.

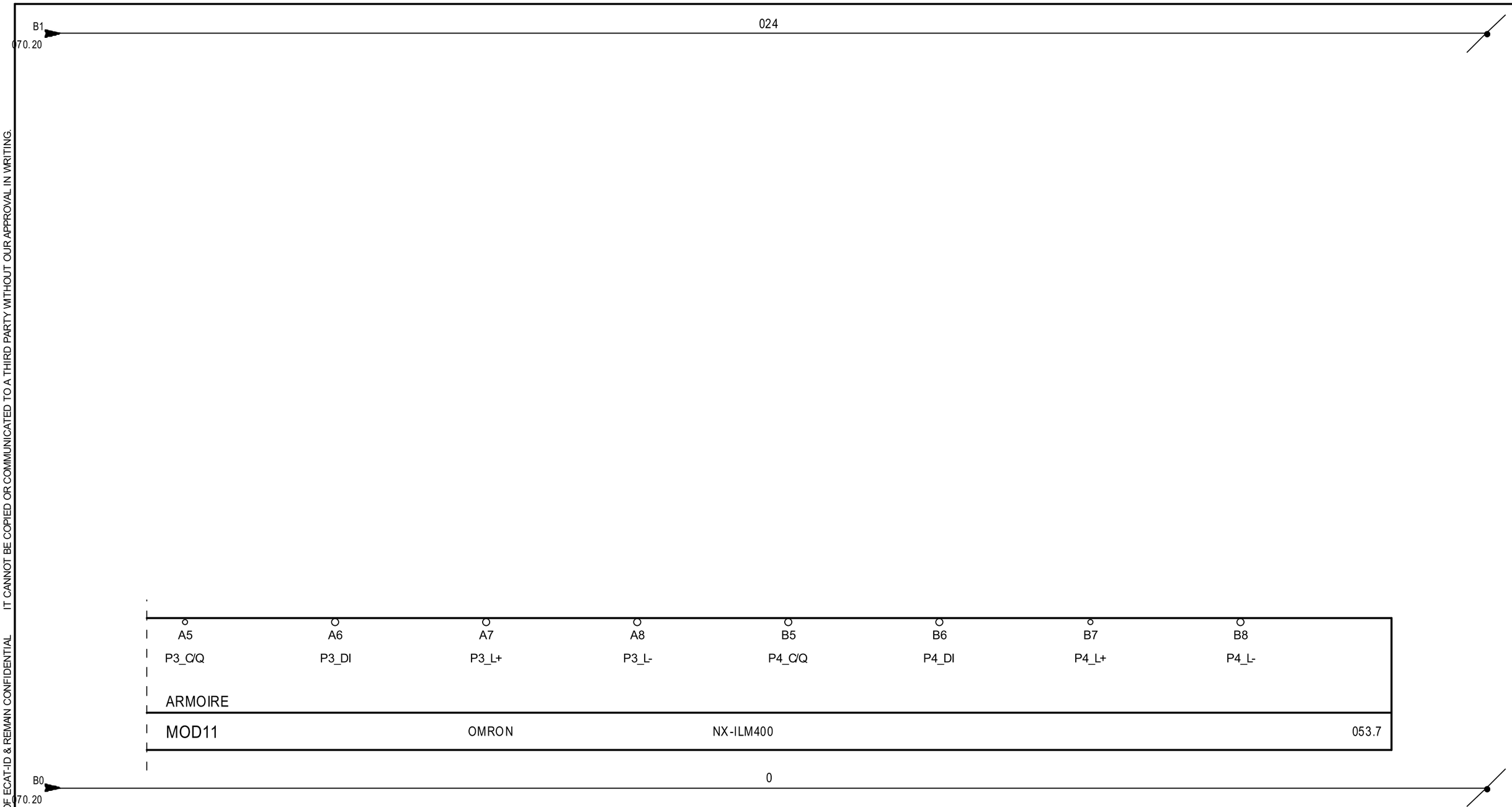

ECAT-ID
ZI de KERIEL
29800 PLOUEDERN
– FRANCE –

Tél :(33).2.98.85.31.36
Fax :(33).2.98.85.31.38
E-mail :ecatid.service@ceva.com

Date of creation : 02/04/2024
Designed by : DB

I/O LINK MOD10
I/O LINK MOD10
ENVIRONNEMENT:Version 4.49.F - 23/09/2020

Ecat-iD Campus

CONTRACT : C01437
CUSTOMER : JOSSET
COUNTRY : ESPAGNE
ARTICLE : **SMXA-C014371**
INDEX : V1
FOLIO : 071/165

THIS DOCUMENT IS THE PROPERTY OF ECAT-ID & REMAIN CONFIDENTIAL IT CANNOT BE COPIED OR COMMUNICATED TO A THIRD PARTY WITHOUT OUR APPROVAL IN WRITING.

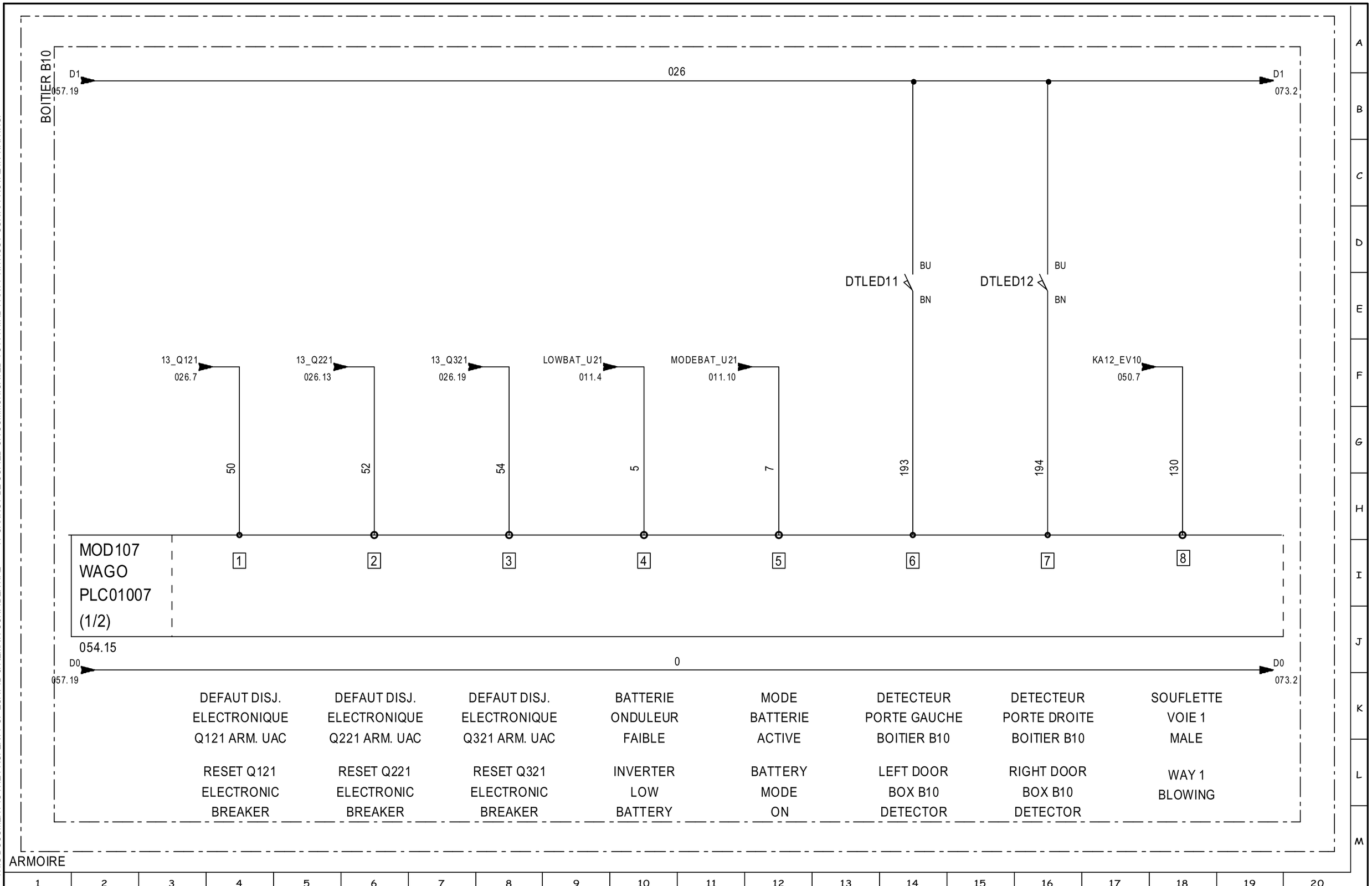

ECAT-ID
ZI de KERIEL
29800 PLOUEDERN
– FRANCE –

Tél :(33).2.98.85.31.36
Fax :(33).2.98.85.31.38
E-mail :ecatid.service@ceva.com

Date of creation :	ENTREES MOD107
Designed by : DB	INPUTS MOD107
	ENVIRONNEMENT:Version 4.49.F - 23/09/2020

Ecat-iD Campus

CONTRACT :	CUSTOMER :	COUNTRY :
C01437	JOSSET	ESPAGNE
ARTICLE : SMXA-C014371		INDEX : V1
		FOLIO : 072/165

THIS DOCUMENT IS THE PROPERTY OF ECAT-ID & REMAIN CONFIDENTIAL IT CANNOT BE COPIED OR COMMUNICATED TO A THIRD PARTY WITHOUT OUR APPROVAL IN WRITING.

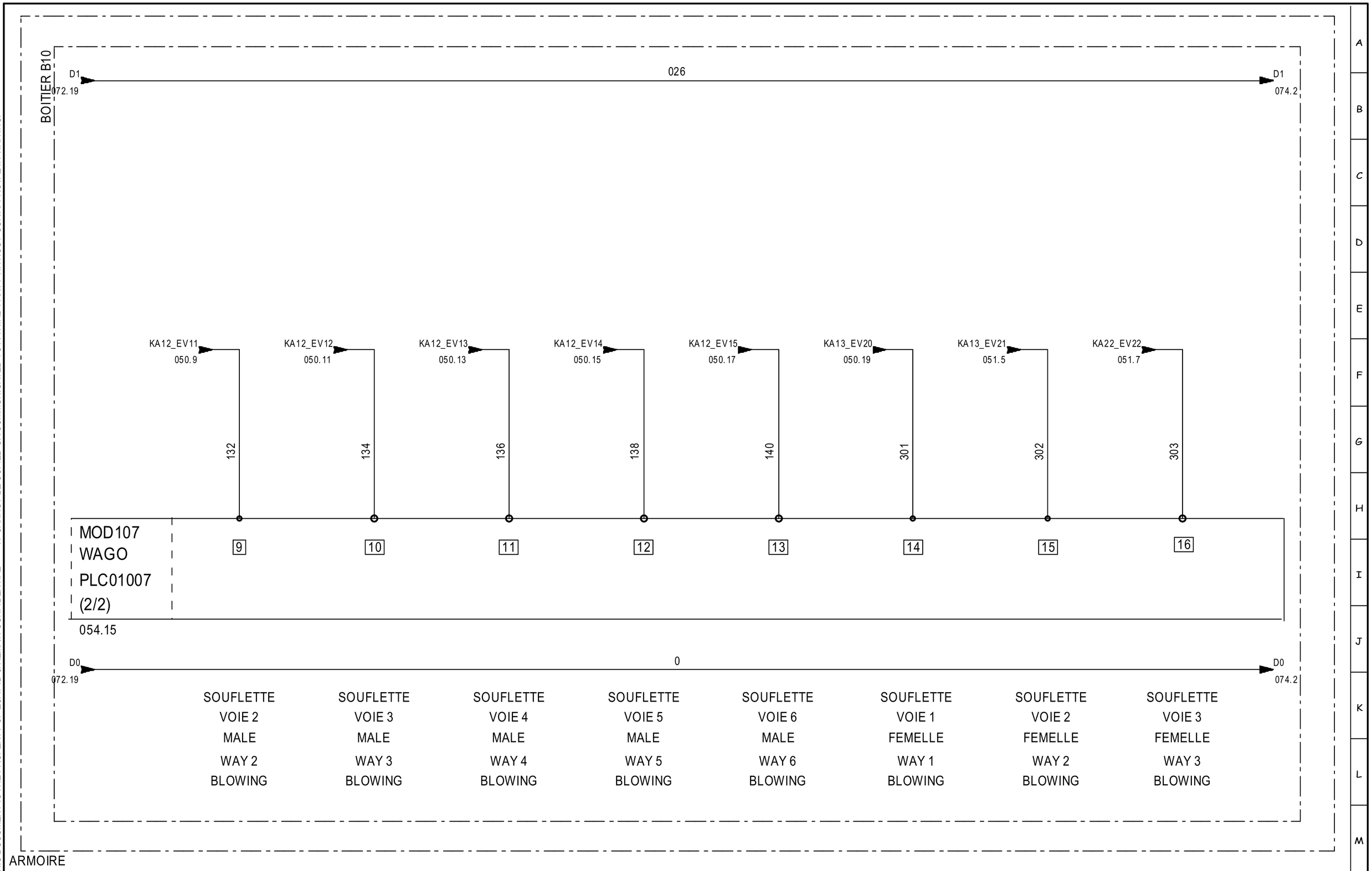

ECAT-ID
ZI de KERIEL
29800 PLOUEDERN
– FRANCE –

Tél :(33).2.98.85.31.36
Fax :(33).2.98.85.31.38
E-mail :ecatid.service@ceva.com

Date of creation :
Designed by : DB

ENTREES MOD107
INPUTS MOD107
ENVIRONNEMENT:Version 4.49.F - 23/09/2020

Ecat-iD Campus

CONTRACT :	CUSTOMER :	COUNTRY :
C01437	JOSSET	ESPAGNE
ARTICLE : SMXA-C014371		INDEX : V1
		FOLIO : 073/165

THIS DOCUMENT IS THE PROPERTY OF ECAT-ID & REMAIN CONFIDENTIAL IT CANNOT BE COPIED OR COMMUNICATED TO A THIRD PARTY WITHOUT OUR APPROVAL IN WRITING.

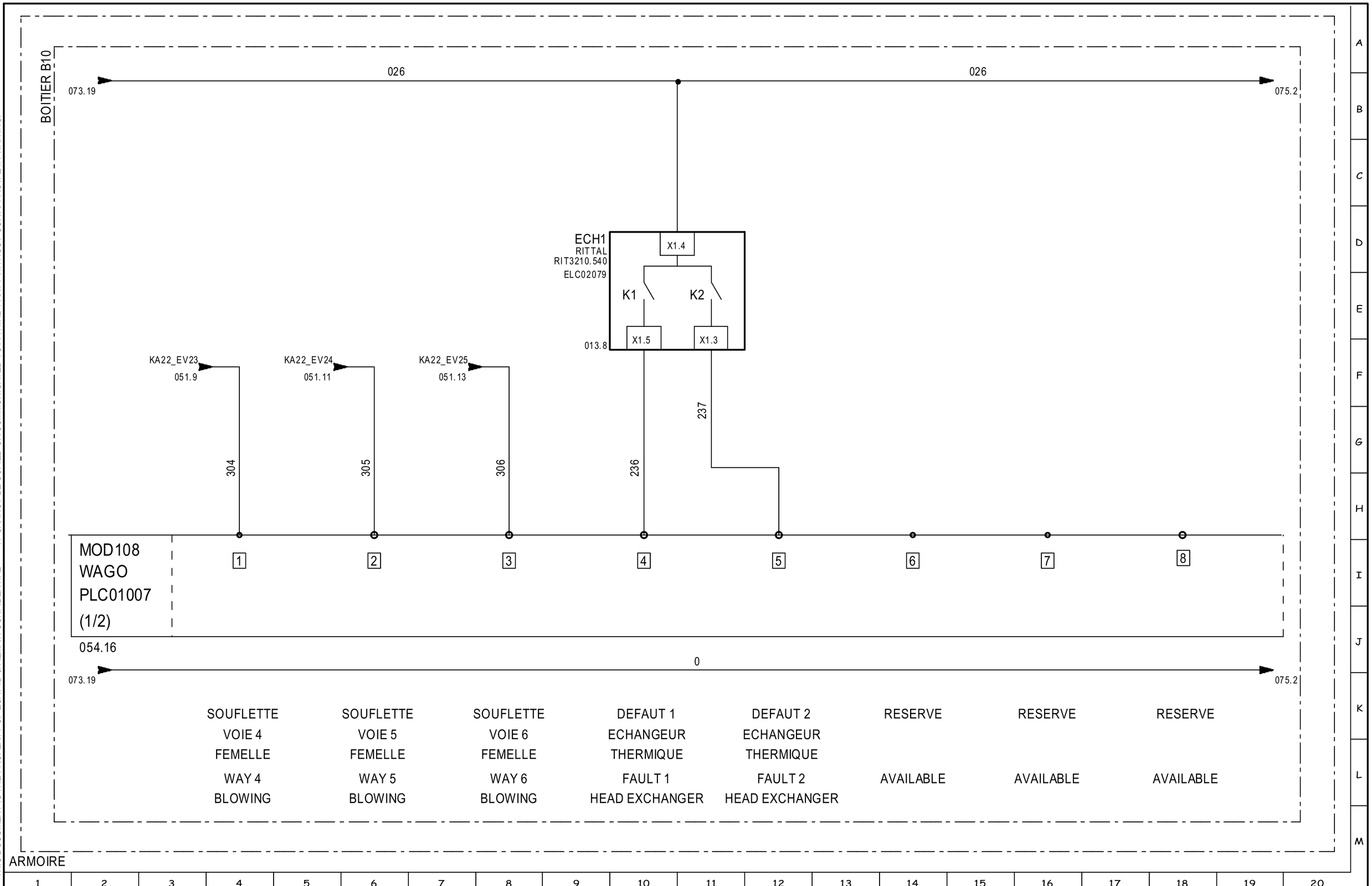

ECAT-ID
ZI de KERIEL
29800 PLOUEDERN
– FRANCE –

Tél :(33).2.98.85.31.36
Fax :(33).2.98.85.31.38
E-mail :ecatid.service@ceva.com

Date of creation :	31/07/2024
Designed by :	AV
ENTREES MOD108	
INPUTS MOD108	
ENVIRONNEMENT:Version 4.49.F - 23/09/2020	

Ecat-iD Campus

CONTRACT : C01437	CUSTOMER : JOSSET	COUNTRY : ESPAGNE
ARTICLE : SMXA-C014371		INDEX : V2
		FOLIO : 074/165

THIS DOCUMENT IS THE PROPERTY OF ECAT-ID & REMAIN CONFIDENTIAL IT CANNOT BE COPIED OR COMMUNICATED TO A THIRD PARTY WITHOUT OUR APPROVAL IN WRITING.

BOITIER B10

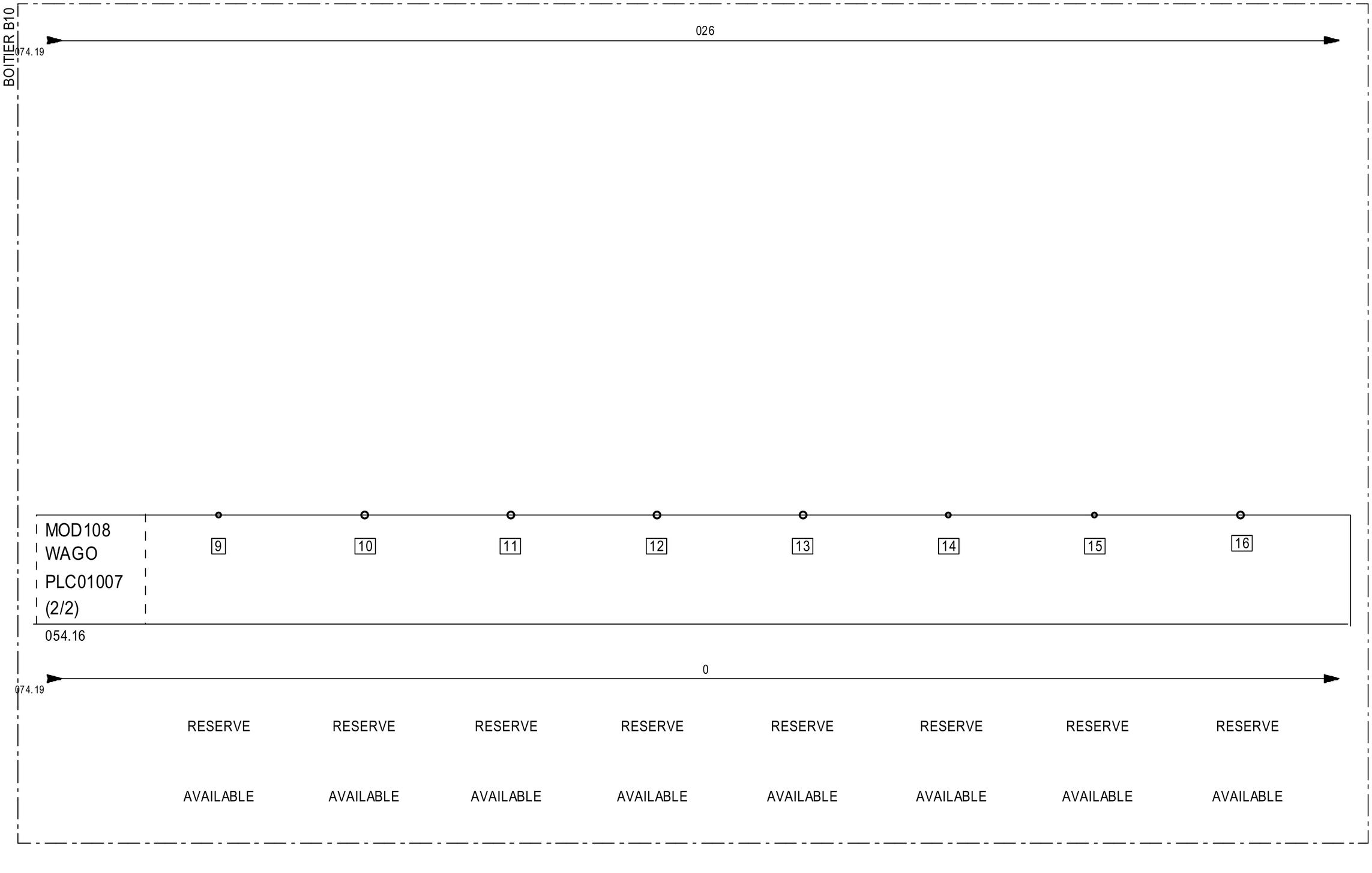

ARMOIRE

1	2	3	4	5	6	7	8	9	10	11	12	13	14	15	16	17	18	19	20

ECAT-ID
ZI de KERIEL
29800 PLOUEDERN
– FRANCE –

Tél :(33).2.98.85.31.36
Fax :(33).2.98.85.31.38
E-mail :ecatid.service@ceva.com

Date of creation : 31/07/2024
Designed by : AV

ENTREES MOD108
INPUTS MOD108
ENVIRONNEMENT:Version 4.49.F - 23/09/2020

Ecat-iD Campus

CONTRACT : C01437
CUSTOMER : JOSSET
COUNTRY : ESPAGNE
ARTICLE : **SMXA-C014371**
INDEX : V1
FOLIO : 075/165

THIS DOCUMENT IS THE PROPERTY OF ECAT-ID & REMAIN CONFIDENTIAL IT CANNOT BE COPIED OR COMMUNICATED TO A THIRD PARTY WITHOUT OUR APPROVAL IN WRITING.

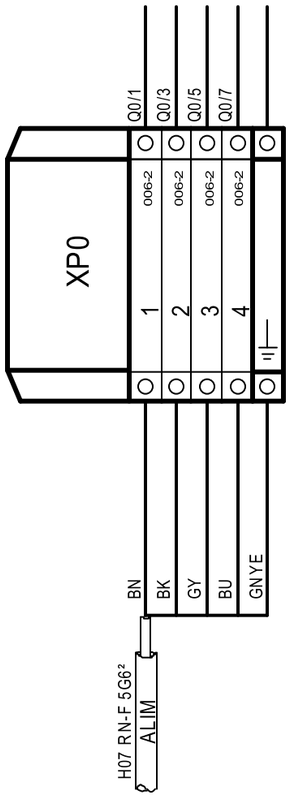

ARMOIRE

ECAT-ID
ZI de KERIEL
29800 PLOUEDERN
– FRANCE –

Tél :(33).2.98.85.31.36
Fax :(33).2.98.85.31.38
E-mail :ecatid.service@ceva.com

Date of creation : 11/07/2024	Bornier : XP0
Designed by : DB	Bornier : XP0
	ENVIRONNEMENT:Version 4.49.F - 23/09/2020

Ecat-iD Campus

CONTRACT :	CUSTOMER :	COUNTRY :
C01437	JOSSET	ESPAGNE
ARTICLE : SMXA-C014371		INDEX : V1
		FOLIO : 076/165

THIS DOCUMENT IS THE PROPERTY OF ECAT-ID & REMAIN CONFIDENTIAL IT CANNOT BE COPIED OR COMMUNICATED TO A THIRD PARTY WITHOUT OUR APPROVAL IN WRITING.

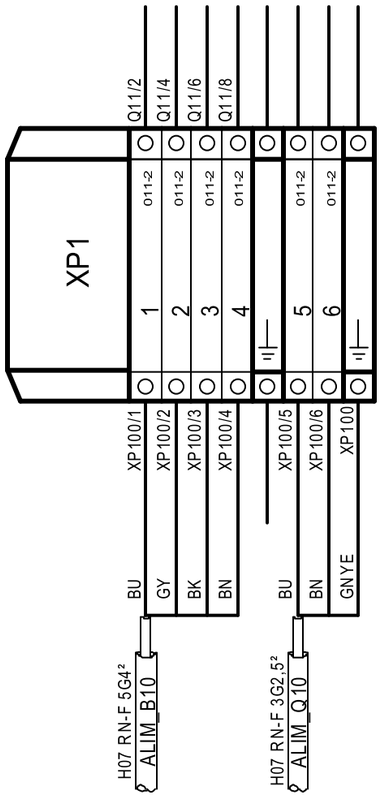

ARMOIRE

ECAT-ID
ZI de KERIEL
29800 PLOUEDERN
– FRANCE –

Tél :(33).2.98.85.31.36
Fax :(33).2.98.85.31.38
E-mail :ecatid.service@ceva.com

Date of creation : 13/08/2024	Bornier : XP1	CONTRACT : C01437	CUSTOMER : JOSSET
Designed by : DB	Bornier : XP1	ARTICLE : **SMXA-C014371**	COUNTRY : ESPAGNE
	ENVIRONNEMENT:Version 4.49.F - 23/09/2020		INDEX : V1
			FOLIO : 077/165

Ecat-iD Campus

THIS DOCUMENT IS THE PROPERTY OF ECAT-ID & REMAIN CONFIDENTIAL IT CANNOT BE COPIED OR COMMUNICATED TO A THIRD PARTY WITHOUT OUR APPROVAL IN WRITING.

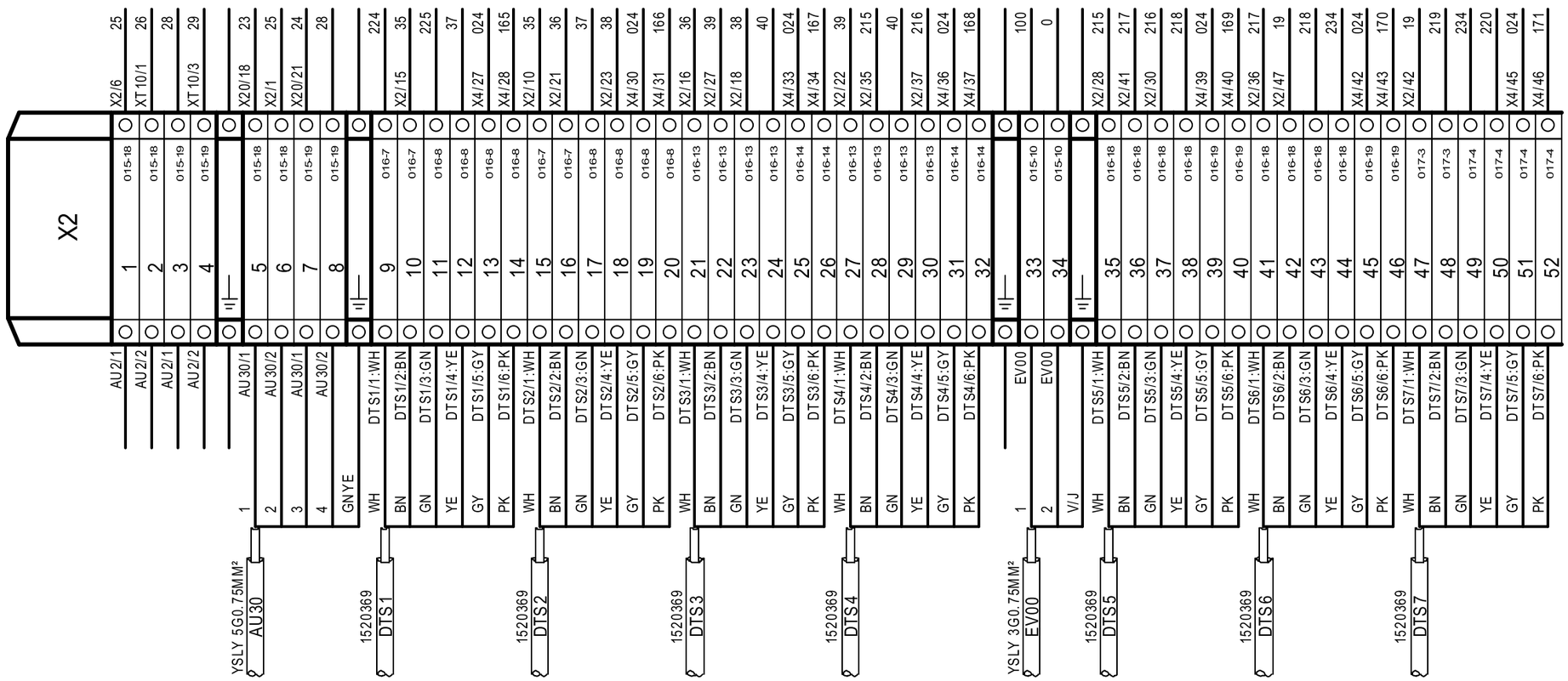

ARMOIRE

ECAT-ID
ZI de KERIEL
29800 PLOUEDERN
– FRANCE –

Tél :(33).2.98.85.31.36
Fax :(33).2.98.85.31.38
E-mail :ecatid.service@ceva.com

Date of creation : 18/02/2025
Designed by : DB

Bornier : X2
Bornier : X2
ENVIRONNEMENT:Version 4.49.F - 23/09/2020

Ecat-iD Campus

CONTRACT :	CUSTOMER :	COUNTRY :
C01437	JOSSET	ESPAGNE
ARTICLE : SMXA-C014371		INDEX : V1
		FOLIO : 078/165

THIS DOCUMENT IS THE PROPERTY OF ECAT-ID & REMAIN CONFIDENTIAL IT CANNOT BE COPIED OR COMMUNICATED TO A THIRD PARTY WITHOUT OUR APPROVAL IN WRITING.

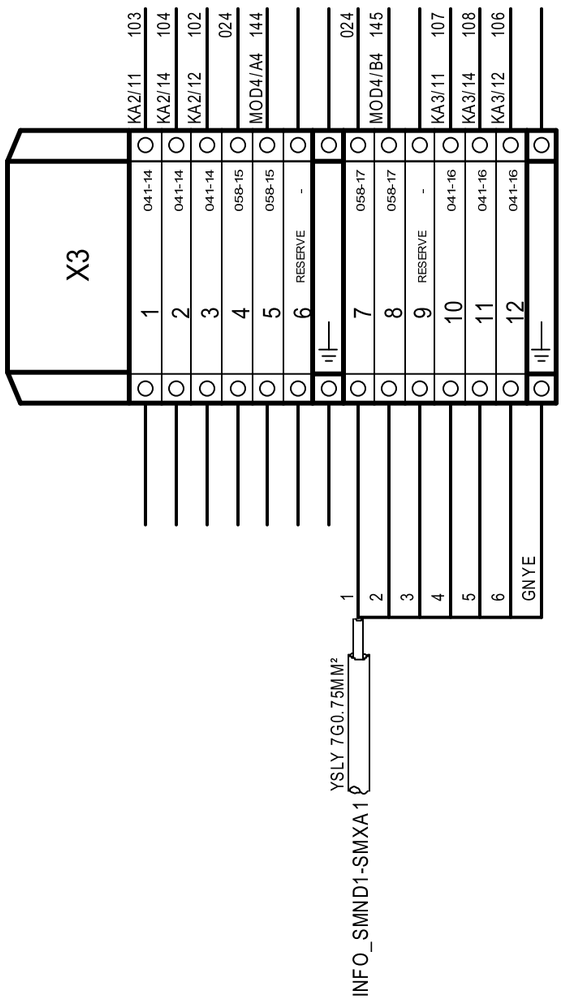

ARMOIRE

ECAT-ID ZI de KERIEL 29800 PLOUEDERN – FRANCE –	Tél :(33).2.98.85.31.36 Fax :(33).2.98.85.31.38 E-mail :ecatid.service@ceva.com	Date of creation : 11/07/2024 Designed by : DB	Bornier : X3 Bornier : X3 ENVIRONNEMENT:Version 4.49.F - 23/09/2020	Ecat-iD Campus

CONTRACT :	CUSTOMER :	COUNTRY :
C01437	JOSSET	ESPAGNE
ARTICLE : **SMXA-C014371**		INDEX : V2
		FOLIO : 079/165

THIS DOCUMENT IS THE PROPERTY OF ECAT-ID & REMAIN CONFIDENTIAL IT CANNOT BE COPIED OR COMMUNICATED TO A THIRD PARTY WITHOUT OUR APPROVAL IN WRITING.

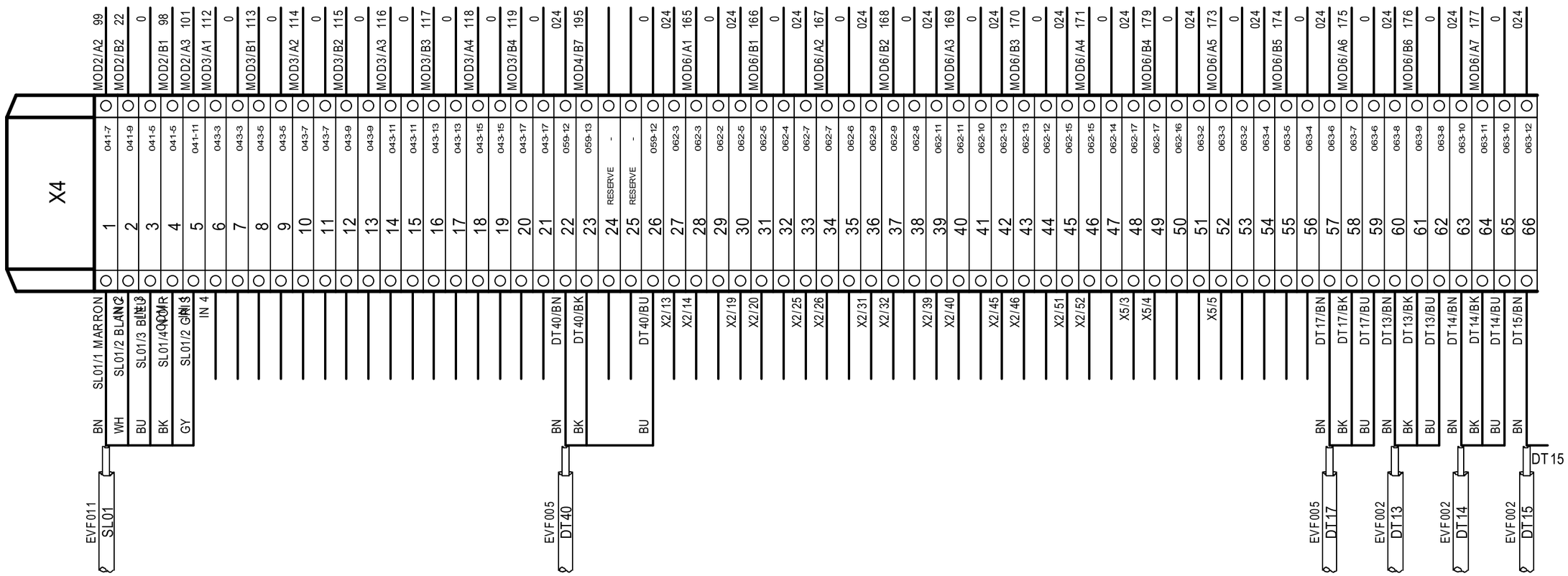

ARMOIRE

ECAT-ID
ZI de KERIEL
29800 PLOUEDERN
– FRANCE –

Tél :(33).2.98.85.31.36
Fax :(33).2.98.85.31.38
E-mail :ecatid.service@ceva.com

Date of creation : 18/02/2025
Designed by : DB

Bornier : X4
Bornier : X4
ENVIRONNEMENT:Version 4.49.F - 23/09/2020

Ecat-iD Campus

CONTRACT : C01437
CUSTOMER : JOSSET
COUNTRY : ESPAGNE
ARTICLE : **SMXA-C014371**
INDEX : V5
FOLIO : 080/165

THIS DOCUMENT IS THE PROPERTY OF ECAT-ID & REMAIN CONFIDENTIAL IT CANNOT BE COPIED OR COMMUNICATED TO A THIRD PARTY WITHOUT OUR APPROVAL IN WRITING.

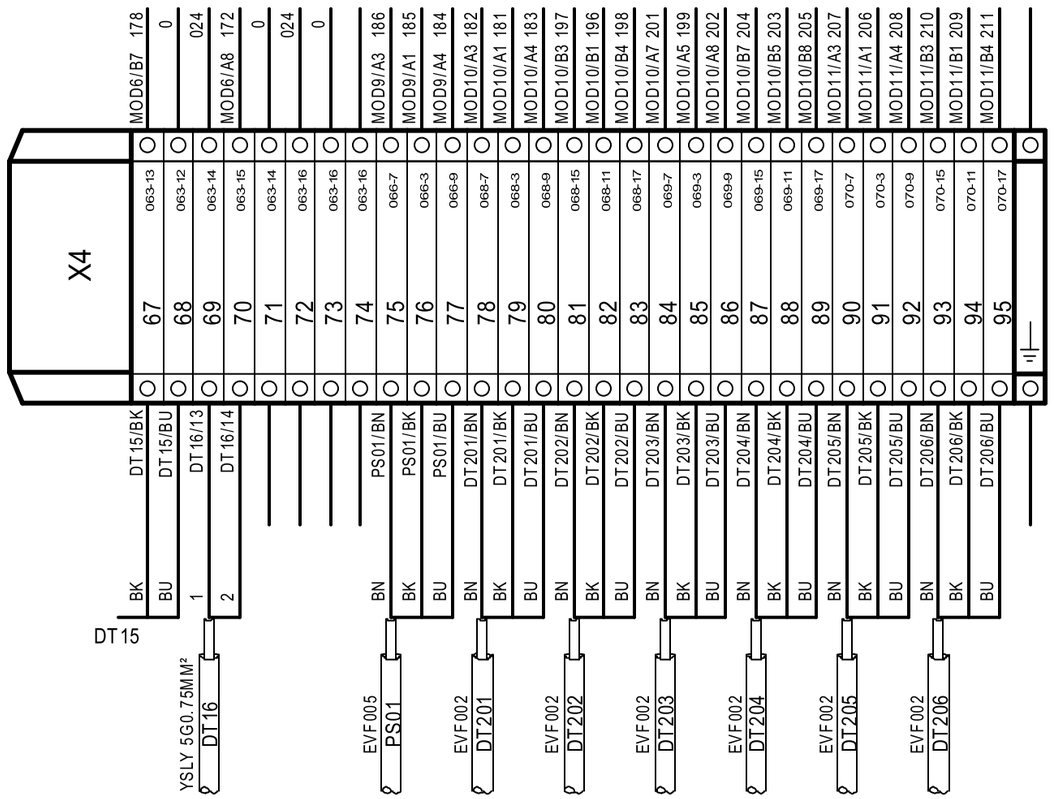

ARMOIRE

ECAT-ID ZI de KERIEL 29800 PLOUEDERN – FRANCE –	Tél :(33).2.98.85.31.36 Fax :(33).2.98.85.31.38 E-mail :ecatid.service@ceva.com	Date of creation : 18/02/2025 Designed by : DB	Bornier : X4 Bornier : X4 ENVIRONNEMENT:Version 4.49.F - 23/09/2020

Ecat-iD Campus

CONTRACT :	CUSTOMER :	COUNTRY :
C01437	JOSSET	ESPAGNE
ARTICLE : **SMXA-C014371**		INDEX : V5
		FOLIO : 081/165

THIS DOCUMENT IS THE PROPERTY OF ECAT-ID & REMAIN CONFIDENTIAL IT CANNOT BE COPIED OR COMMUNICATED TO A THIRD PARTY WITHOUT OUR APPROVAL IN WRITING.

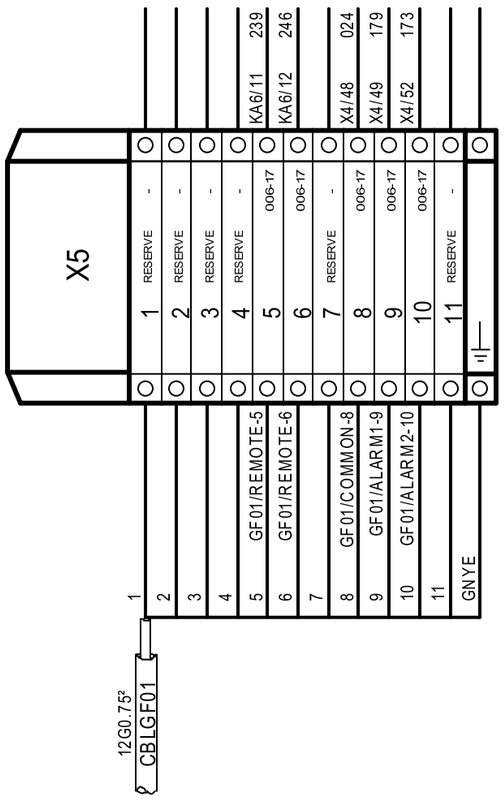

ARMOIRE

ECAT-ID ZI de KERIEL 29800 PLOUEDERN – FRANCE –	Tél :(33).2.98.85.31.36 Fax :(33).2.98.85.31.38 E-mail :ecatid.service@ceva.com	Date of creation : 18/02/2025 Designed by : DB	Bornier : X5 Bornier : X5 ENVIRONNEMENT:Version 4.49.F - 23/09/2020	Ecat-iD Campus

CONTRACT :	CUSTOMER :	COUNTRY :
C01437	JOSSET	ESPAGNE
ARTICLE : **SMXA-C014371**		INDEX : V5
		FOLIO : 082/165

THIS DOCUMENT IS THE PROPERTY OF ECAT-ID & REMAIN CONFIDENTIAL IT CANNOT BE COPIED OR COMMUNICATED TO A THIRD PARTY WITHOUT OUR APPROVAL IN WRITING.

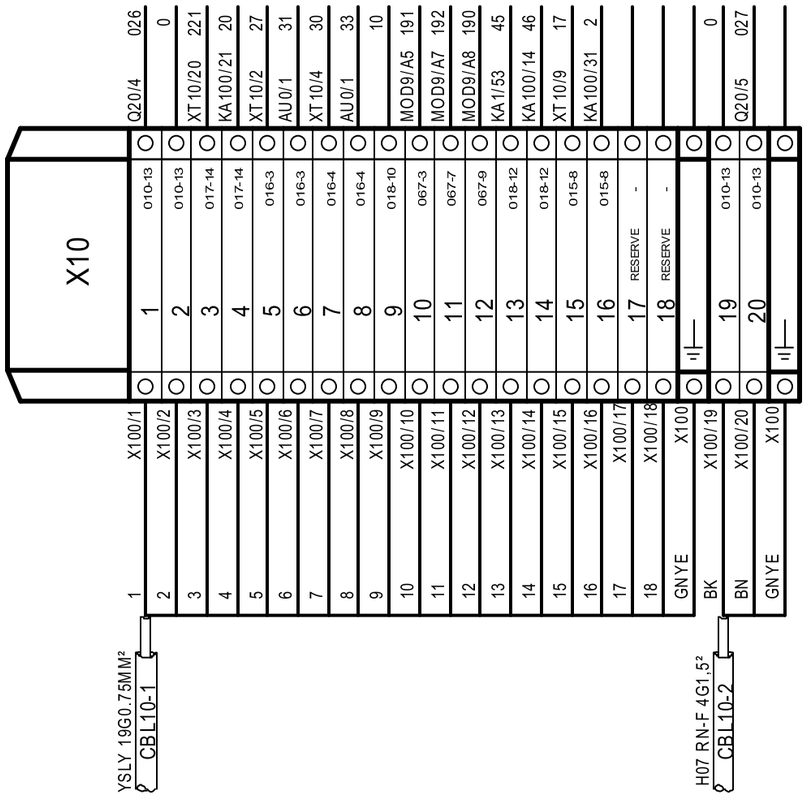

ARMOIRE

ECAT-ID
ZI de KERIEL
29800 PLOUEDERN
– FRANCE –

Tél :(33).2.98.85.31.36
Fax :(33).2.98.85.31.38
E-mail :ecatid.service@ceva.com

Date of creation :	18/02/2025
Designed by :	DB
Bornier : X10	
Bornier : X10	
ENVIRONNEMENT:Version 4.49.F - 23/09/2020	

Ecat-iD Campus

CONTRACT : C01437	CUSTOMER : JOSSET	COUNTRY : ESPAGNE
ARTICLE : **SMXA-C014371**		INDEX : V5
		FOLIO : 083/165

THIS DOCUMENT IS THE PROPERTY OF ECAT-ID & REMAIN CONFIDENTIAL IT CANNOT BE COPIED OR COMMUNICATED TO A THIRD PARTY WITHOUT OUR APPROVAL IN WRITING.

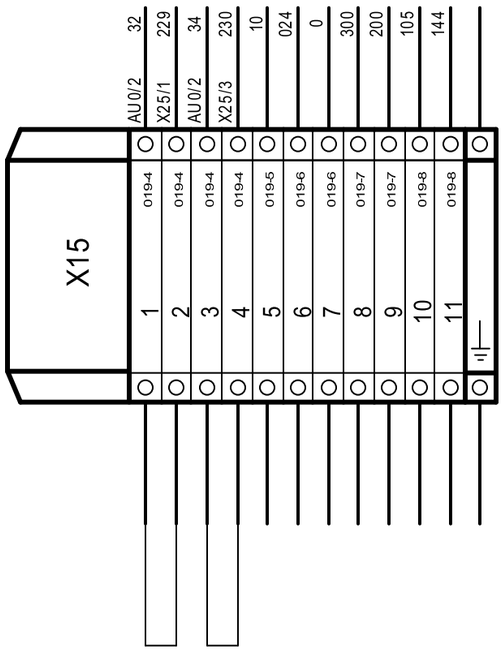

ARMOIRE

ECAT-ID
ZI de KERIEL
29800 PLOUEDERN
– FRANCE –

Tél :(33).2.98.85.31.36
Fax :(33).2.98.85.31.38
E-mail :ecatid.service@ceva.com

Date of creation : 11/07/2024
Designed by : DB

Bornier : X15
Bornier : X15
ENVIRONNEMENT:Version 4.49.F - 23/09/2020

Ecat-iD Campus

CONTRACT :	CUSTOMER :	COUNTRY :
C01437	JOSSET	ESPAGNE
ARTICLE : SMXA-C014371		INDEX : V1
		FOLIO : 084/165

THIS DOCUMENT IS THE PROPERTY OF ECAT-ID & REMAIN CONFIDENTIAL IT CANNOT BE COPIED OR COMMUNICATED TO A THIRD PARTY WITHOUT OUR APPROVAL IN WRITING.

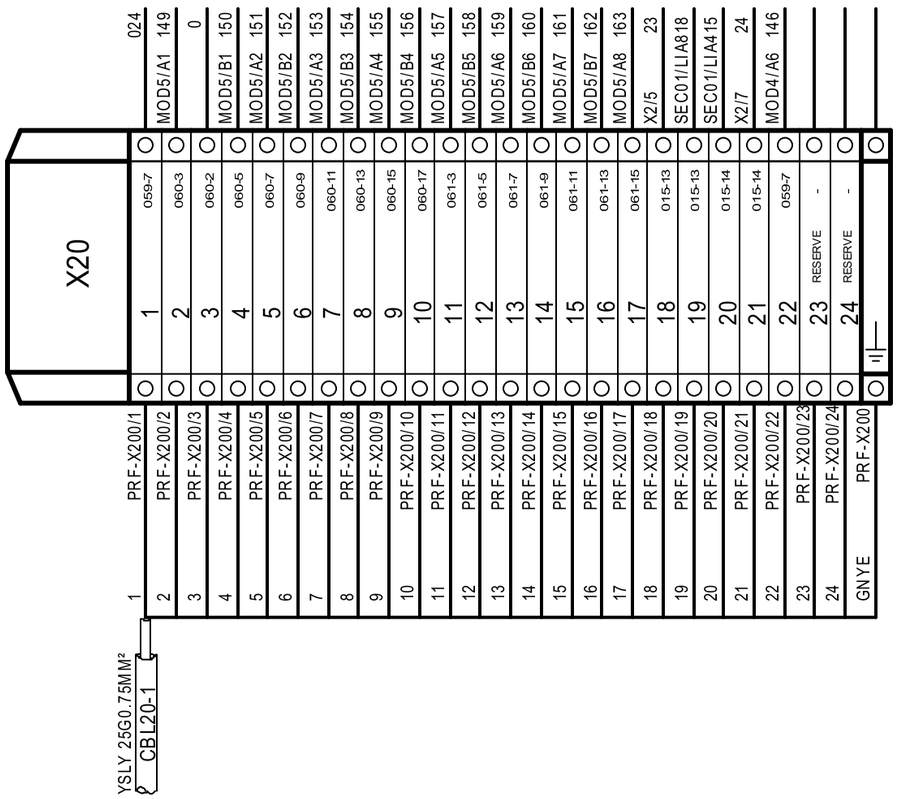

ARMOIRE

ECAT-ID
ZI de KERIEL
29800 PLOUEDERN
– FRANCE –

Tél :(33).2.98.85.31.36
Fax :(33).2.98.85.31.38
E-mail :ecatid.service@ceva.com

Date of creation : 18/02/2025	Bornier : X20
Designed by : DB	Bornier : X20
	ENVIRONNEMENT:Version 4.49.F - 23/09/2020

Ecat-iD Campus

CONTRACT :	CUSTOMER :	COUNTRY :
C01437	JOSSET	ESPAGNE
ARTICLE : SMXA-C014371		INDEX : V5
		FOLIO : 085/165

THIS DOCUMENT IS THE PROPERTY OF ECAT-ID & REMAIN CONFIDENTIAL IT CANNOT BE COPIED OR COMMUNICATED TO A THIRD PARTY WITHOUT OUR APPROVAL IN WRITING.

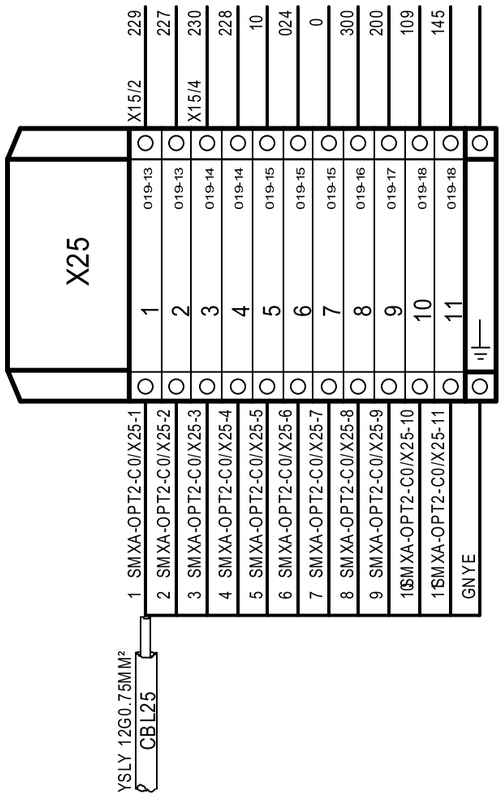

ARMOIRE

ECAT-ID
ZI de KERIEL
29800 PLOUEDERN
– FRANCE –

Tél :(33).2.98.85.31.36
Fax :(33).2.98.85.31.38
E-mail :ecatid.service@ceva.com

Date of creation : 11/07/2024	Bornier : X25
Designed by : DB	Bornier : X25
	ENVIRONNEMENT:Version 4.49.F - 23/09/2020

Ecat-iD Campus

CONTRACT : C01437	CUSTOMER : JOSSET	COUNTRY : ESPAGNE
ARTICLE : **SMXA-C014371**		INDEX : V1
		FOLIO : 086/165

THIS DOCUMENT IS THE PROPERTY OF ECAT-ID & REMAIN CONFIDENTIAL IT CANNOT BE COPIED OR COMMUNICATED TO A THIRD PARTY WITHOUT OUR APPROVAL IN WRITING.

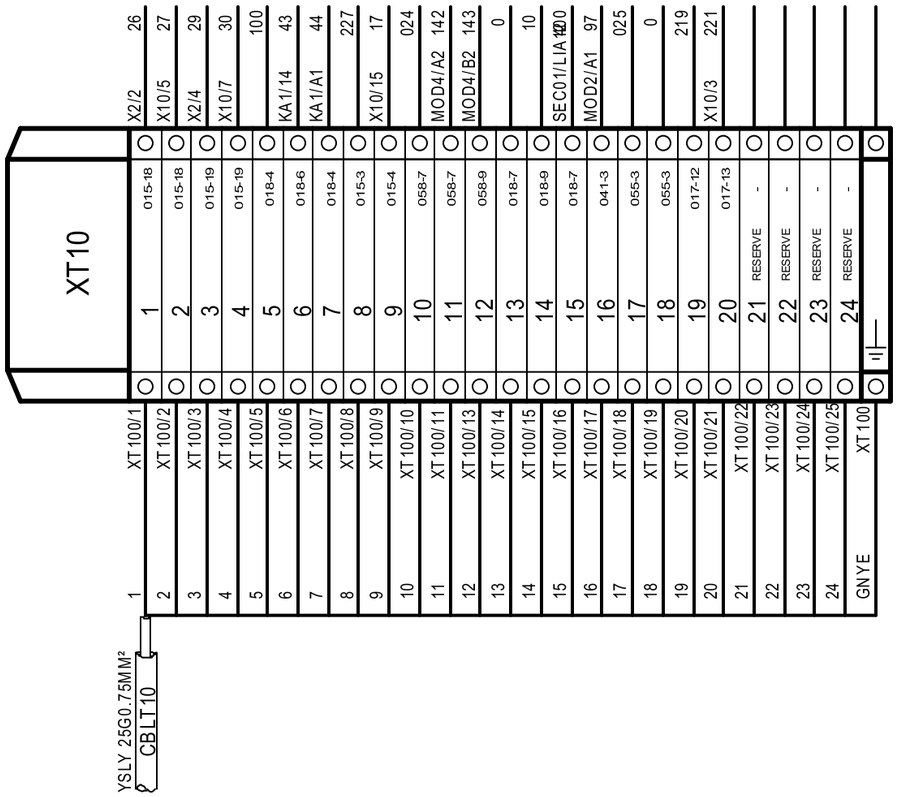

ARMOIRE

1	2	3	4	5	6	7	8	9	10	11	12	13	14	15	16	17	18	19	20		

ECAT-ID
ZI de KERIEL
29800 PLOUEDERN
– FRANCE –

Tél :(33).2.98.85.31.36
Fax :(33).2.98.85.31.38
E-mail :ecatid.service@ceva.com

Date of creation : 18/02/2025
Designed by : DB

Bornier : XT10
Bornier : XT10
ENVIRONNEMENT:Version 4.49.F - 23/09/2020

Ecat-iD Campus

CONTRACT : C01437
CUSTOMER : JOSSET
COUNTRY : ESPAGNE
ARTICLE : **SMXA-C014371**
INDEX : V5
FOLIO : 087/165

THIS DOCUMENT IS THE PROPERTY OF ECAT-ID & REMAIN CONFIDENTIAL IT CANNOT BE COPIED OR COMMUNICATED TO A THIRD PARTY WITHOUT OUR APPROVAL IN WRITING.

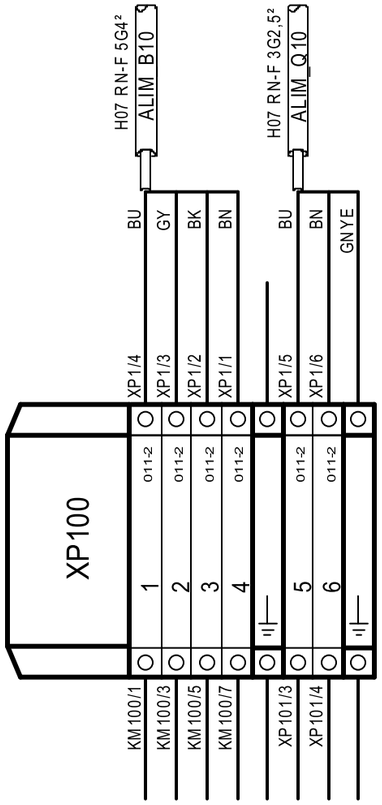

BOITIER B10

ECAT-ID ZI de KERIEL 29800 PLOUEDERN – FRANCE –	Tél :(33).2.98.85.31.36 Fax :(33).2.98.85.31.38 E-mail :ecatid.service@ceva.com	Date of creation : 11/07/2024 Designed by : DB	Bornier : XP100 Bornier : XP100 ENVIRONNEMENT:Version 4.49.F - 23/09/2020	Ecat-iD Campus

CONTRACT :	CUSTOMER :	COUNTRY :
C01437	JOSSET	ESPAGNE
ARTICLE : **SMXA-C014371**		INDEX : V1
		FOLIO : 088/165

THIS DOCUMENT IS THE PROPERTY OF ECAT-ID & REMAIN CONFIDENTIAL IT CANNOT BE COPIED OR COMMUNICATED TO A THIRD PARTY WITHOUT OUR APPROVAL IN WRITING.

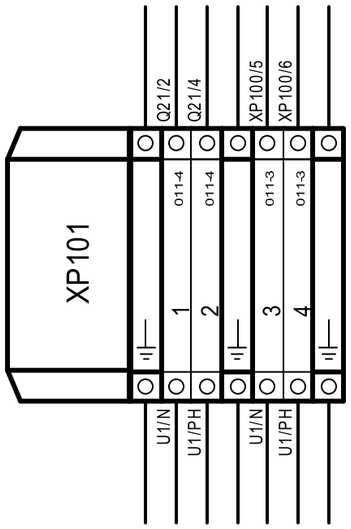

BOITIER B10

ECAT-ID ZI de KERIEL 29800 PLOUEDERN – FRANCE –	Tél :(33).2.98.85.31.36 Fax :(33).2.98.85.31.38 E-mail :ecatid.service@ceva.com	Date of creation : 11/07/2024 Designed by : DB	Bornier : XP101 Bornier : XP101 ENVIRONNEMENT:Version 4.49.F - 23/09/2020

Ecat-iD Campus

CONTRACT : C01437	CUSTOMER : JOSSET	COUNTRY : ESPAGNE
ARTICLE : **SMXA-C014371**		INDEX : V1
		FOLIO : 089/165

THIS DOCUMENT IS THE PROPERTY OF ECAT-ID & REMAIN CONFIDENTIAL IT CANNOT BE COPIED OR COMMUNICATED TO A THIRD PARTY WITHOUT OUR APPROVAL IN WRITING.

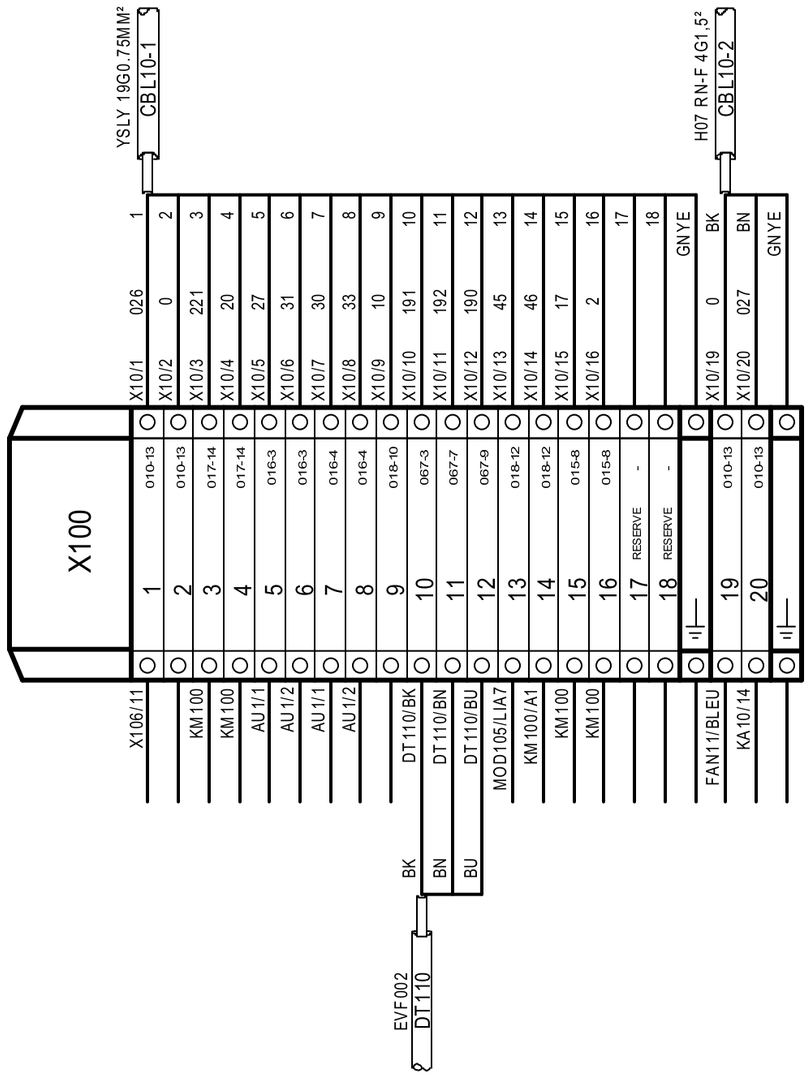

BOITIER B10

ECAT-ID
ZI de KERIEL
29800 PLOUEDERN
– FRANCE –

Tél :(33).2.98.85.31.36
Fax :(33).2.98.85.31.38
E-mail :ecatid.service@ceva.com

Date of creation :	18/02/2025
Designed by :	DB
Bornier : X100	
Bornier : X100	
ENVIRONNEMENT:Version 4.49.F - 23/09/2020	

Ecat-iD Campus

CONTRACT : C01437	CUSTOMER : JOSSET	COUNTRY : ESPAGNE
ARTICLE : **SMXA-C014371**		INDEX : V5
		FOLIO : 090/165

THIS DOCUMENT IS THE PROPERTY OF ECAT-ID & REMAIN CONFIDENTIAL IT CANNOT BE COPIED OR COMMUNICATED TO A THIRD PARTY WITHOUT OUR APPROVAL IN WRITING.

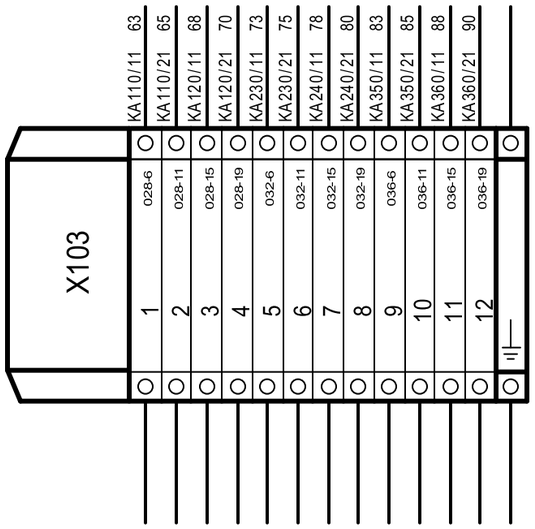

BOITIER B10

ECAT-ID ZI de KERIEL 29800 PLOUEDERN – FRANCE –	Tél :(33).2.98.85.31.36 Fax :(33).2.98.85.31.38 E-mail :ecatid.service@ceva.com	Date of creation : 11/07/2024 Designed by : DB	Bornier : X103 Bornier : X103 ENVIRONNEMENT:Version 4.49.F - 23/09/2020	Ecat-iD Campus

CONTRACT :	CUSTOMER :	COUNTRY :
C01437	JOSSET	ESPAGNE
ARTICLE : **SMXA-C014371**		INDEX : V1
		FOLIO : 091/165

THIS DOCUMENT IS THE PROPERTY OF ECAT-ID & REMAIN CONFIDENTIAL IT CANNOT BE COPIED OR COMMUNICATED TO A THIRD PARTY WITHOUT OUR APPROVAL IN WRITING.

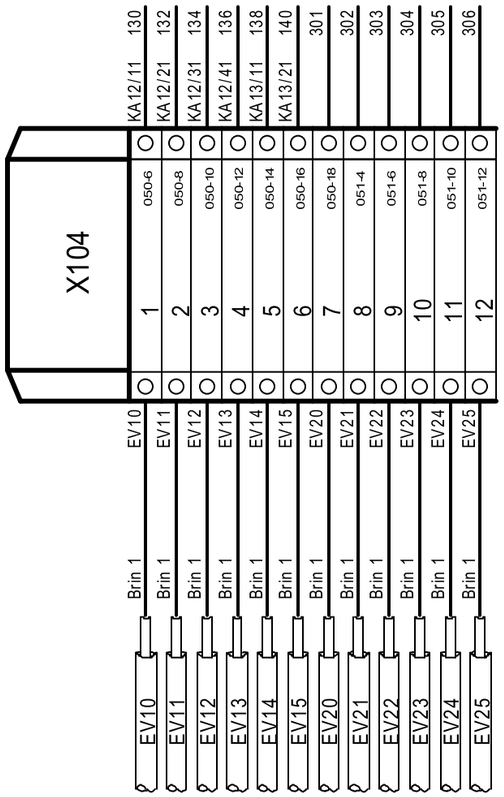

BOITIER B10

ECAT-ID
ZI de KERIEL
29800 PLOUEDERN
– FRANCE –

Tél :(33).2.98.85.31.36
Fax :(33).2.98.85.31.38
E-mail :ecatid.service@ceva.com

Date of creation : 01/08/2024
Designed by : DB

Bornier : X104
Bornier : X104
ENVIRONNEMENT:Version 4.49.F - 23/09/2020

Ecat-iD Campus

CONTRACT : C01437
CUSTOMER : JOSSET
COUNTRY : ESPAGNE
ARTICLE : **SMXA-C014371**
INDEX : V1
FOLIO : 092/165

THIS DOCUMENT IS THE PROPERTY OF ECAT-ID & REMAIN CONFIDENTIAL IT CANNOT BE COPIED OR COMMUNICATED TO A THIRD PARTY WITHOUT OUR APPROVAL IN WRITING.

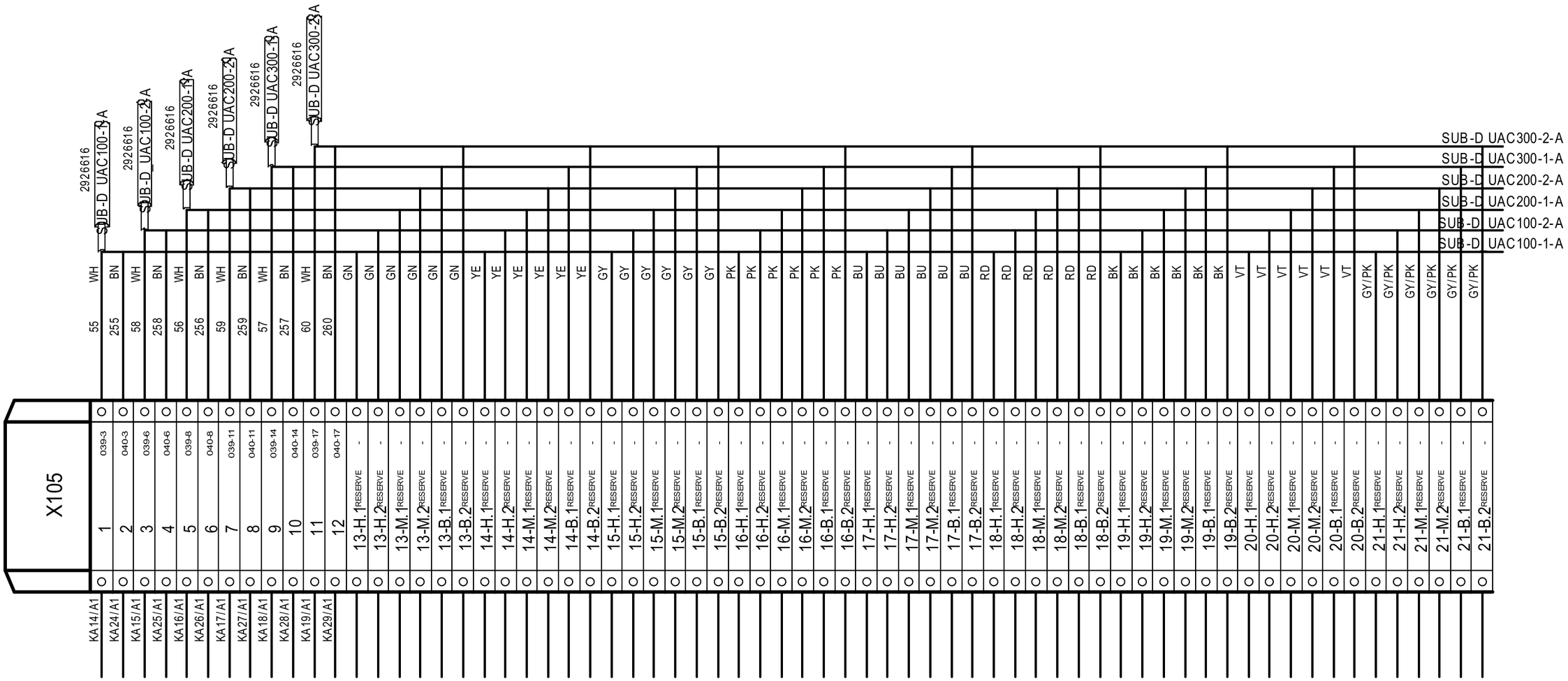

Borne triple étages
PT 1.5/S-3PV REF : 3213742

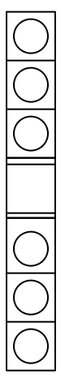

BOITIER B10

ECAT-ID ZI de KERIEL 29800 PLOUEDERN – FRANCE –	Tél :(33).2.98.85.31.36 Fax :(33).2.98.85.31.38 E-mail :ecatid.service@ceva.com	Date of creation : 06/08/2024 Designed by : DB	Bornier : X105 Bornier : X105 ENVIRONNEMENT:Version 4.49.F - 23/09/2020	Ecat-iD Campus	CONTRACT : C01437 CUSTOMER : JOSSET COUNTRY : ESPAGNE ARTICLE : **SMXA-C014371** INDEX : V1 FOLIO : 093/165

THIS DOCUMENT IS THE PROPERTY OF ECAT-ID & REMAIN CONFIDENTIAL IT CANNOT BE COPIED OR COMMUNICATED TO A THIRD PARTY WITHOUT OUR APPROVAL IN WRITING.

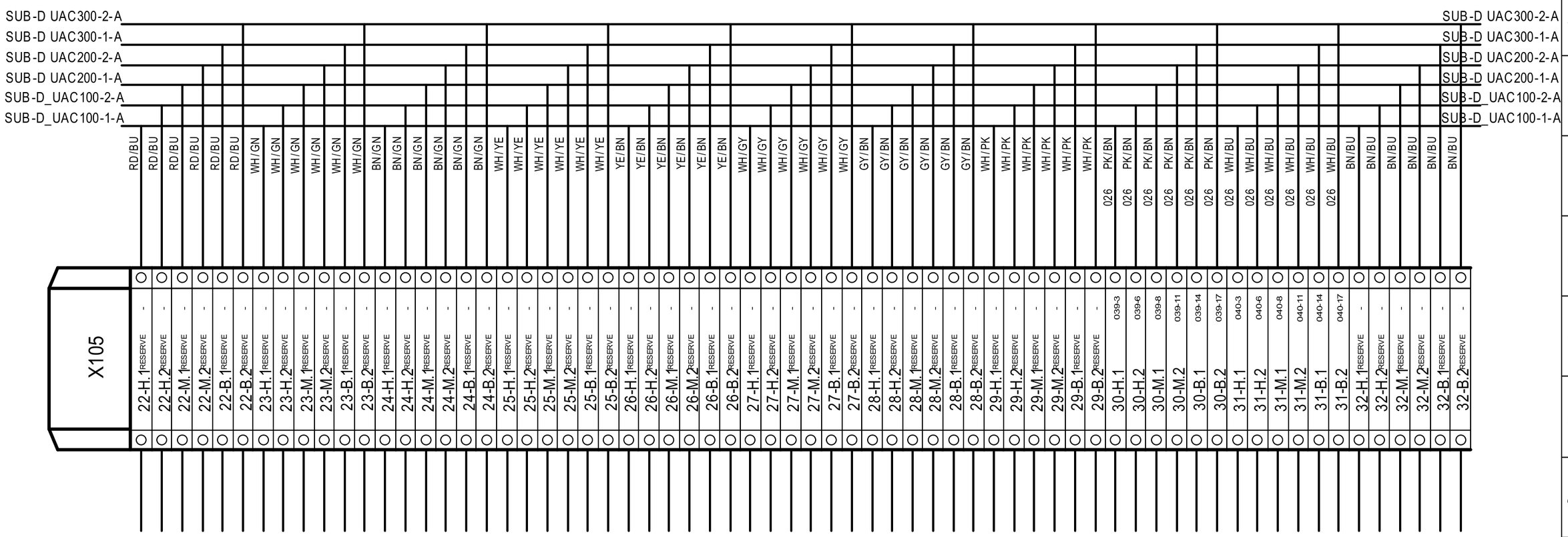

Borne triple étages
PT 1.5/S-3PV REF : 3213742

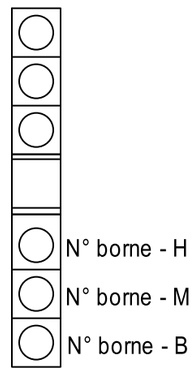

BOITIER B10

ECAT-ID
ZI de KERIEL
29800 PLOUEDERN
– FRANCE –

Tél :(33).2.98.85.31.36
Fax :(33).2.98.85.31.38
E-mail :ecatid.service@ceva.com

Date of creation : 06/08/2024	Bornier : X105
Designed by : DB	Bornier : X105
	ENVIRONNEMENT:Version 4.49.F - 23/09/2020

Ecat-iD Campus

CONTRACT :	CUSTOMER :	COUNTRY :
C01437	JOSSET	ESPAGNE
ARTICLE : SMXA-C014371		INDEX : V1
		FOLIO : 094/165

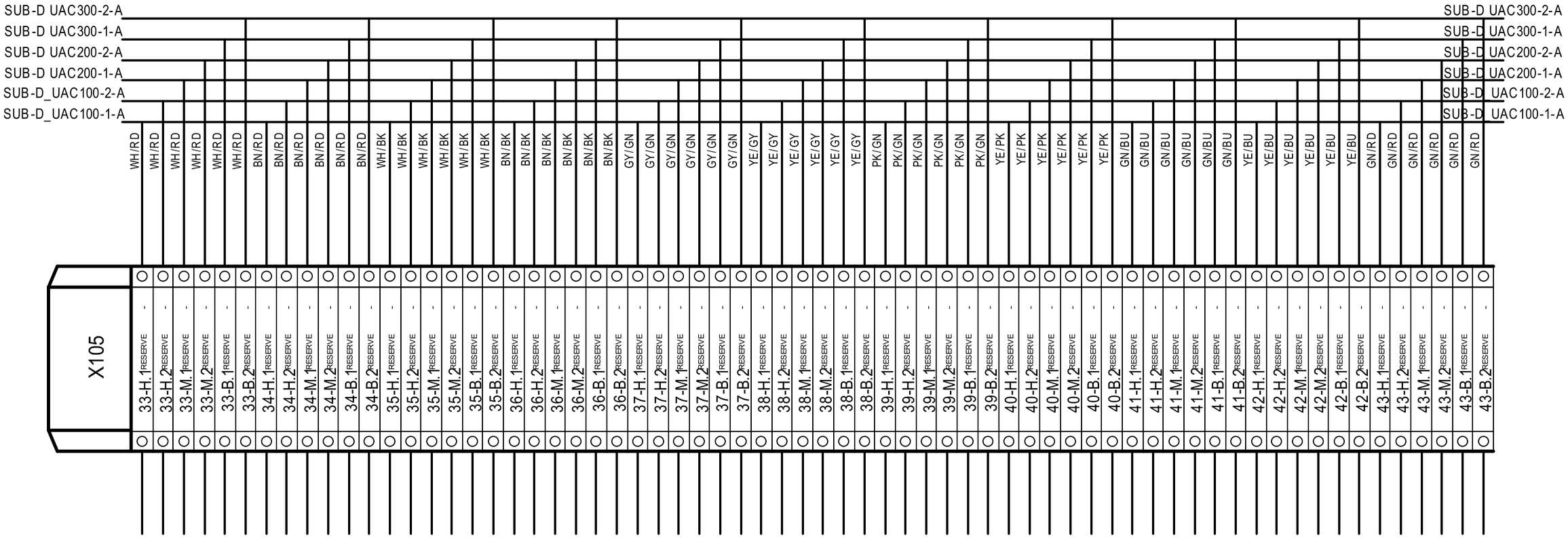

BOITIER B10

THIS DOCUMENT IS THE PROPERTY OF ECAT-ID & REMAIN CONFIDENTIAL IT CANNOT BE COPIED OR COMMUNICATED TO A THIRD PARTY WITHOUT OUR APPROVAL IN WRITING.

ECAT-ID
ZI de KERIEL
29800 PLOUEDERN
– FRANCE –

Tél :(33).2.98.85.31.36
Fax :(33).2.98.85.31.38
E-mail :ecatid.service@ceva.com

Date of creation : 06/08/2024	Bornier : X105
Designed by : DB	Bornier : X105
	ENVIRONNEMENT:Version 4.49.F - 23/09/2020

Ecat-iD Campus

CONTRACT :	CUSTOMER :	COUNTRY :
C01437	JOSSET	ESPAGNE
ARTICLE : SMXA-C014371		INDEX : V1
		FOLIO : 095/165

THIS DOCUMENT IS THE PROPERTY OF ECAT-ID & REMAIN CONFIDENTIAL IT CANNOT BE COPIED OR COMMUNICATED TO A THIRD PARTY WITHOUT OUR APPROVAL IN WRITING.

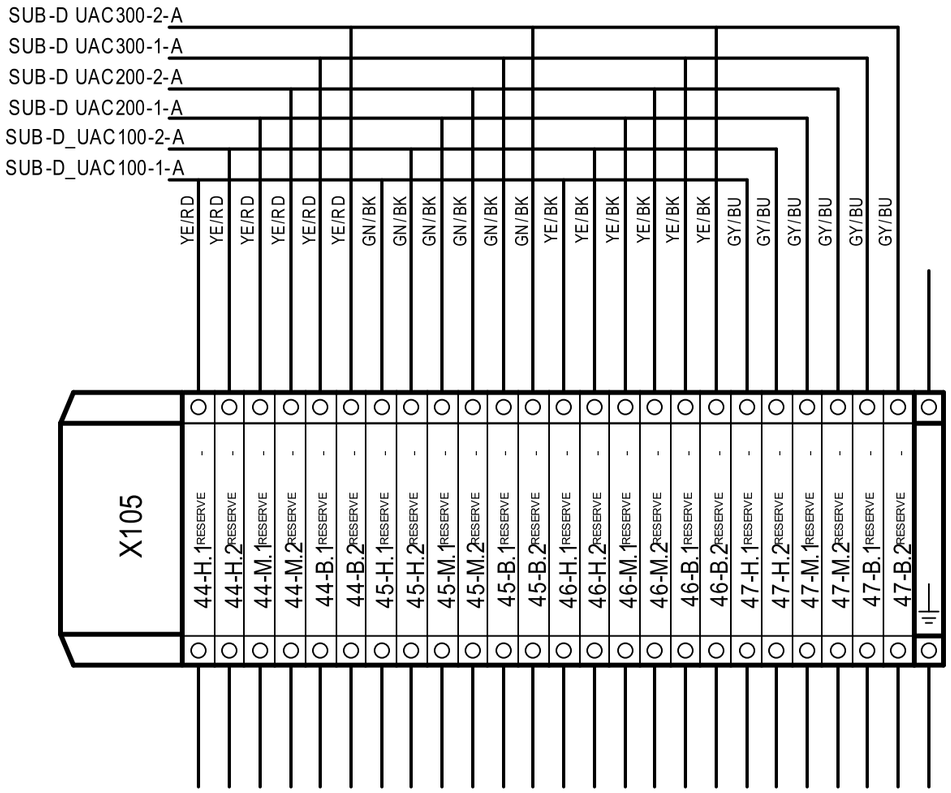

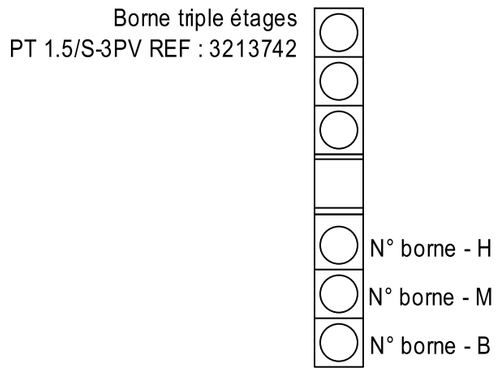

BOITIER B10

ECAT-ID ZI de KERIEL 29800 PLOUEDERN – FRANCE –	Tél :(33).2.98.85.31.36 Fax :(33).2.98.85.31.38 E-mail :ecatid.service@ceva.com	Date of creation : 06/08/2024 Designed by : DB	Bornier : X105 Bornier : X105 ENVIRONNEMENT:Version 4.49.F - 23/09/2020	Ecat-iD Campus	CONTRACT : C01437 CUSTOMER : JOSSET COUNTRY : ESPAGNE ARTICLE : **SMXA-C014371** INDEX : V1 FOLIO : 096/165

THIS DOCUMENT IS THE PROPERTY OF ECAT-ID & REMAIN CONFIDENTIAL IT CANNOT BE COPIED OR COMMUNICATED TO A THIRD PARTY WITHOUT OUR APPROVAL IN WRITING.

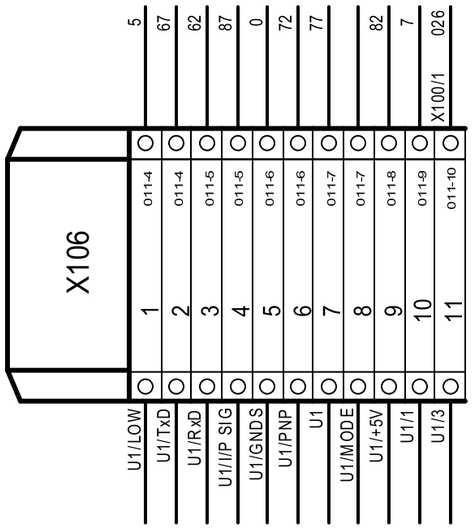

BOITIER B10

ECAT-ID ZI de KERIEL 29800 PLOUEDERN – FRANCE –	Tél :(33).2.98.85.31.36 Fax :(33).2.98.85.31.38 E-mail :ecatid.service@ceva.com	Date of creation : 11/07/2024 Designed by : DB	Bornier : X106 Bornier : X106 ENVIRONNEMENT:Version 4.49.F - 23/09/2020	Ecat-iD Campus

CONTRACT :	CUSTOMER :	COUNTRY :
C01437	JOSSET	ESPAGNE
ARTICLE : **SMXA-C014371**		INDEX : V1
		FOLIO : 097/165

THIS DOCUMENT IS THE PROPERTY OF ECAT-ID & REMAIN CONFIDENTIAL IT CANNOT BE COPIED OR COMMUNICATED TO A THIRD PARTY WITHOUT OUR APPROVAL IN WRITING.

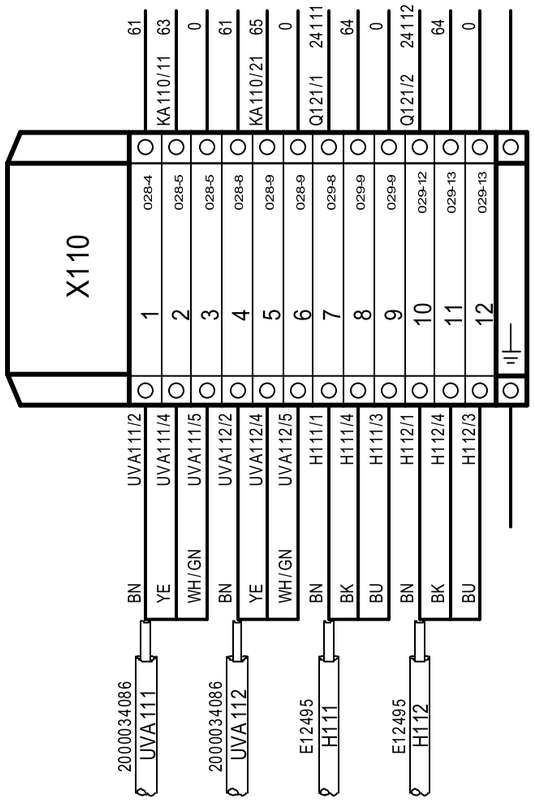

BOITIER B10

ECAT-ID ZI de KERIEL 29800 PLOUEDERN – FRANCE –	Tél :(33).2.98.85.31.36 Fax :(33).2.98.85.31.38 E-mail :ecatid.service@ceva.com	Date of creation : 11/07/2024 Designed by : DB	Bornier : X110 Bornier : X110 ENVIRONNEMENT:Version 4.49.F - 23/09/2020	Ecat-iD Campus

CONTRACT :	CUSTOMER :	COUNTRY :
C01437	JOSSET	ESPAGNE
ARTICLE : **SMXA-C014371**		INDEX : V1
		FOLIO : 098/165

THIS DOCUMENT IS THE PROPERTY OF ECAT-ID & REMAIN CONFIDENTIAL IT CANNOT BE COPIED OR COMMUNICATED TO A THIRD PARTY WITHOUT OUR APPROVAL IN WRITING.

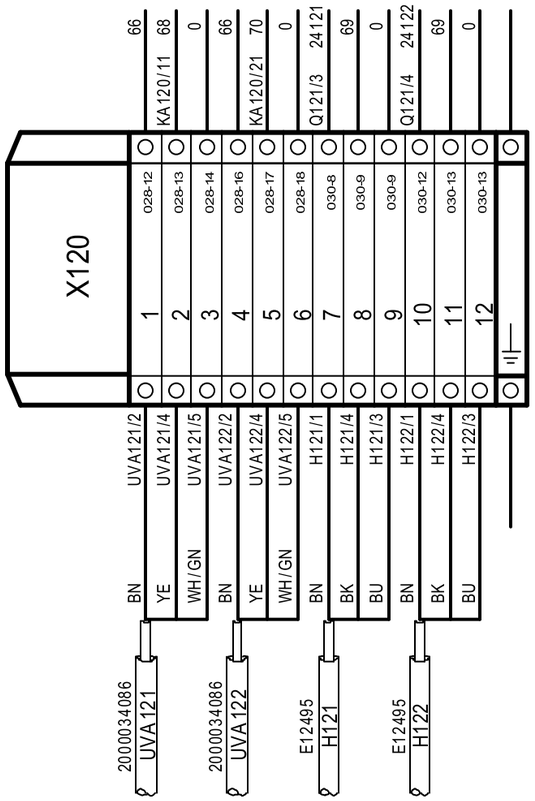

BOITIER B10

ECAT-ID
ZI de KERIEL
29800 PLOUEDERN
– FRANCE –

Tél :(33).2.98.85.31.36
Fax :(33).2.98.85.31.38
E-mail :ecatid.service@ceva.com

Date of creation : 11/07/2024	Bornier : X120	CONTRACT : C01437	CUSTOMER : JOSSET
Designed by : DB	Bornier : X120	ARTICLE : SMXA-C014371	COUNTRY : ESPAGNE
	ENVIRONNEMENT:Version 4.49.F - 23/09/2020		INDEX : V1
			FOLIO : 099/165

Ecat-iD Campus

THIS DOCUMENT IS THE PROPERTY OF ECAT-ID & REMAIN CONFIDENTIAL IT CANNOT BE COPIED OR COMMUNICATED TO A THIRD PARTY WITHOUT OUR APPROVAL IN WRITING.

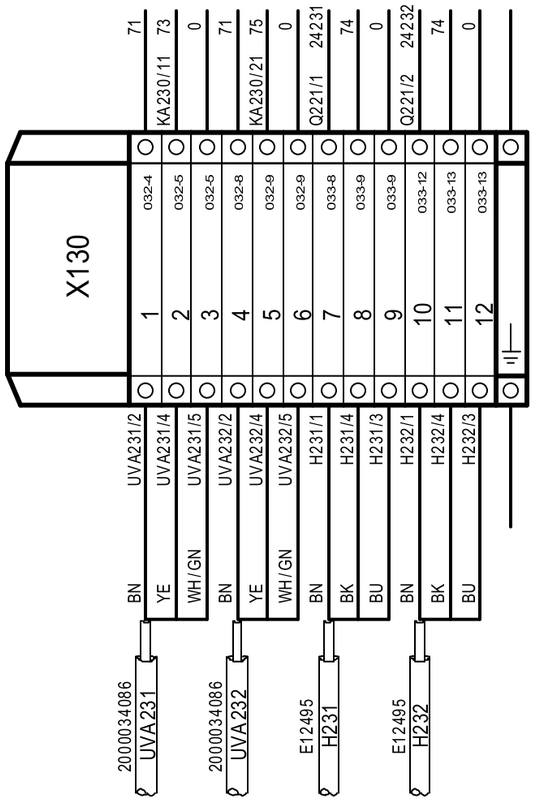

BOITIER B10

ECAT-ID
ZI de KERIEL
29800 PLOUEDERN
– FRANCE –

Tél :(33).2.98.85.31.36
Fax :(33).2.98.85.31.38
E-mail :ecatid.service@ceva.com

Date of creation : 11/07/2024	Bornier : X130	CONTRACT : C01437	CUSTOMER : JOSSET
Designed by : DB	Bornier : X130	ARTICLE : **SMXA-C014371**	COUNTRY : ESPAGNE
	ENVIRONNEMENT:Version 4.49.F - 23/09/2020		INDEX : V1
			FOLIO : 100/165

Ecat-iD Campus

THIS DOCUMENT IS THE PROPERTY OF ECAT-ID & REMAIN CONFIDENTIAL IT CANNOT BE COPIED OR COMMUNICATED TO A THIRD PARTY WITHOUT OUR APPROVAL IN WRITING.

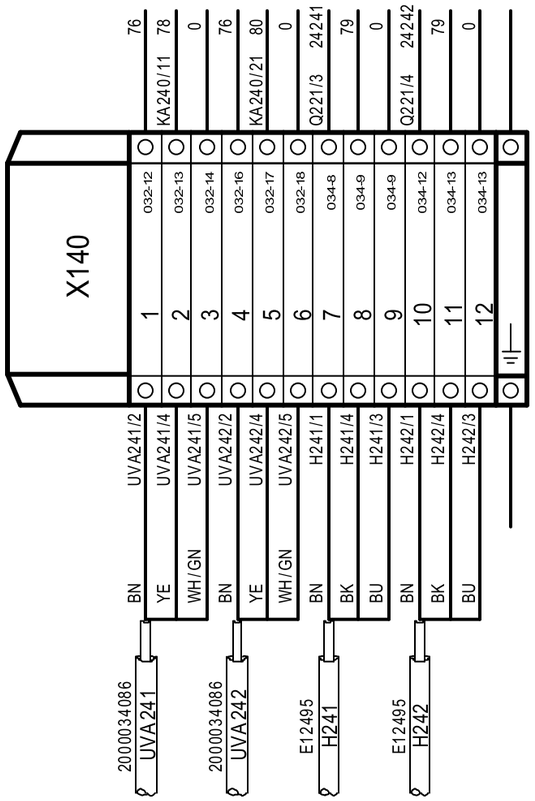

BOITIER B10

ECAT-ID
ZI de KERIEL
29800 PLOUEDERN
– FRANCE –

Tél :(33).2.98.85.31.36
Fax :(33).2.98.85.31.38
E-mail :ecatid.service@ceva.com

Date of creation : 11/07/2024	Bornier : X140	CONTRACT : C01437	CUSTOMER : JOSSET
Designed by : DB	Bornier : X140	ARTICLE : SMXA-C014371	COUNTRY : ESPAGNE
	ENVIRONNEMENT:Version 4.49.F - 23/09/2020		INDEX : V1
			FOLIO : 101/165

Ecat-iD Campus

THIS DOCUMENT IS THE PROPERTY OF ECAT-ID & REMAIN CONFIDENTIAL IT CANNOT BE COPIED OR COMMUNICATED TO A THIRD PARTY WITHOUT OUR APPROVAL IN WRITING.

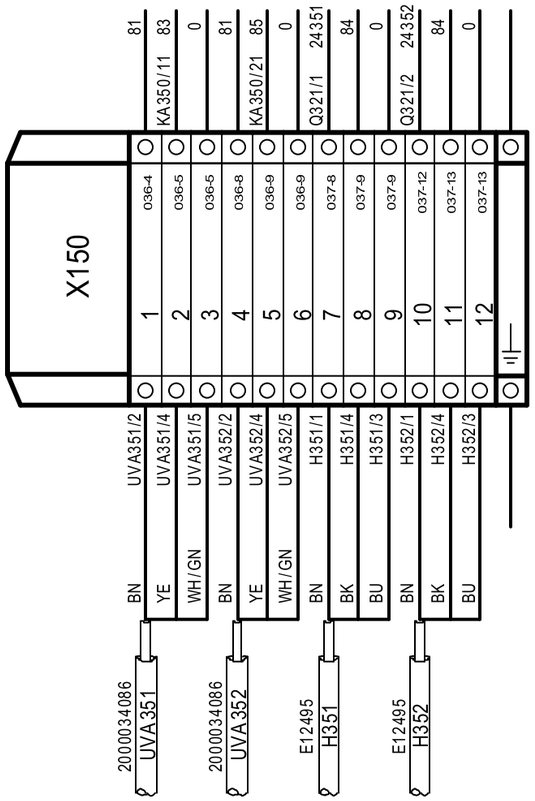

BOITIER B10

ECAT-ID ZI de KERIEL 29800 PLOUEDERN – FRANCE –	Tél :(33).2.98.85.31.36 Fax :(33).2.98.85.31.38 E-mail :ecatid.service@ceva.com	Date of creation : 11/07/2024 Designed by : DB	Bornier : X150 Bornier : X150 ENVIRONNEMENT:Version 4.49.F - 23/09/2020	Ecat-iD Campus

CONTRACT :	CUSTOMER :	COUNTRY :
C01437	JOSSET	ESPAGNE
ARTICLE : **SMXA-C014371**		INDEX : V1
		FOLIO : 102/165

THIS DOCUMENT IS THE PROPERTY OF ECAT-ID & REMAIN CONFIDENTIAL IT CANNOT BE COPIED OR COMMUNICATED TO A THIRD PARTY WITHOUT OUR APPROVAL IN WRITING.

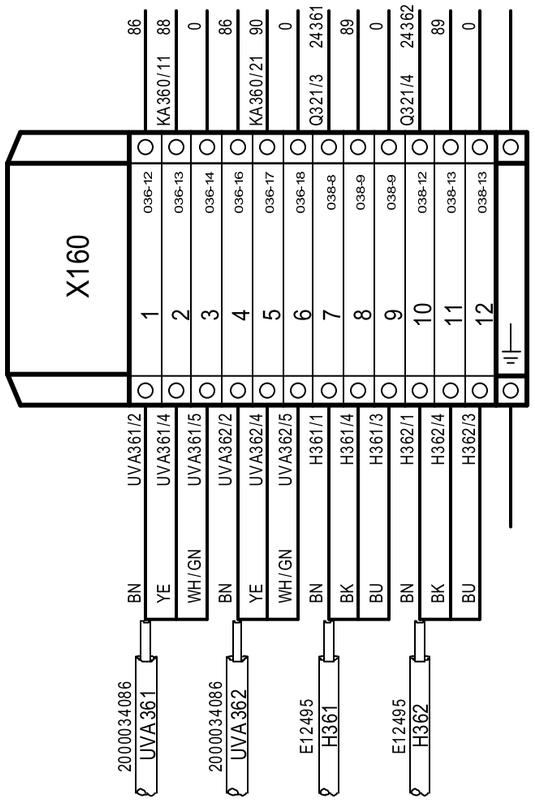

BOITIER B10

ECAT-ID
ZI de KERIEL
29800 PLOUEDERN
– FRANCE –

Tél :(33).2.98.85.31.36
Fax :(33).2.98.85.31.38
E-mail :ecatid.service@ceva.com

Date of creation : 11/07/2024	Bornier : X160	CONTRACT : C01437	CUSTOMER : JOSSET
Designed by : DB	Bornier : X160	ARTICLE : SMXA-C014371	COUNTRY : ESPAGNE
	ENVIRONNEMENT:Version 4.49.F - 23/09/2020		INDEX : V1
			FOLIO : 103/165

Ecat-iD Campus

THIS DOCUMENT IS THE PROPERTY OF ECAT-ID & REMAIN CONFIDENTIAL IT CANNOT BE COPIED OR COMMUNICATED TO A THIRD PARTY WITHOUT OUR APPROVAL IN WRITING.

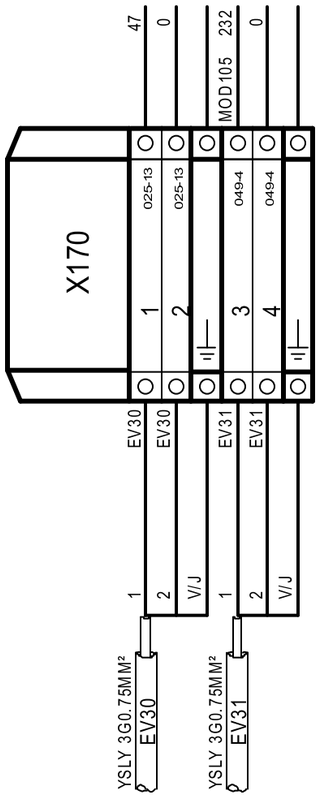

BOITIER B10

ECAT-ID ZI de KERIEL 29800 PLOUEDERN – FRANCE –	Tél :(33).2.98.85.31.36 Fax :(33).2.98.85.31.38 E-mail :ecatid.service@ceva.com	Date of creation : 04/10/2024 Designed by : DB	Bornier : X170 Bornier : X170 ENVIRONNEMENT:Version 4.49.F - 23/09/2020	Ecat-iD Campus

CONTRACT :	CUSTOMER :	COUNTRY :
C01437	JOSSET	ESPAGNE
ARTICLE : **SMXA-C014371**		INDEX : V1
		FOLIO : 104/165

THIS DOCUMENT IS THE PROPERTY OF ECAT-ID & REMAIN CONFIDENTIAL IT CANNOT BE COPIED OR COMMUNICATED TO A THIRD PARTY WITHOUT OUR APPROVAL IN WRITING.

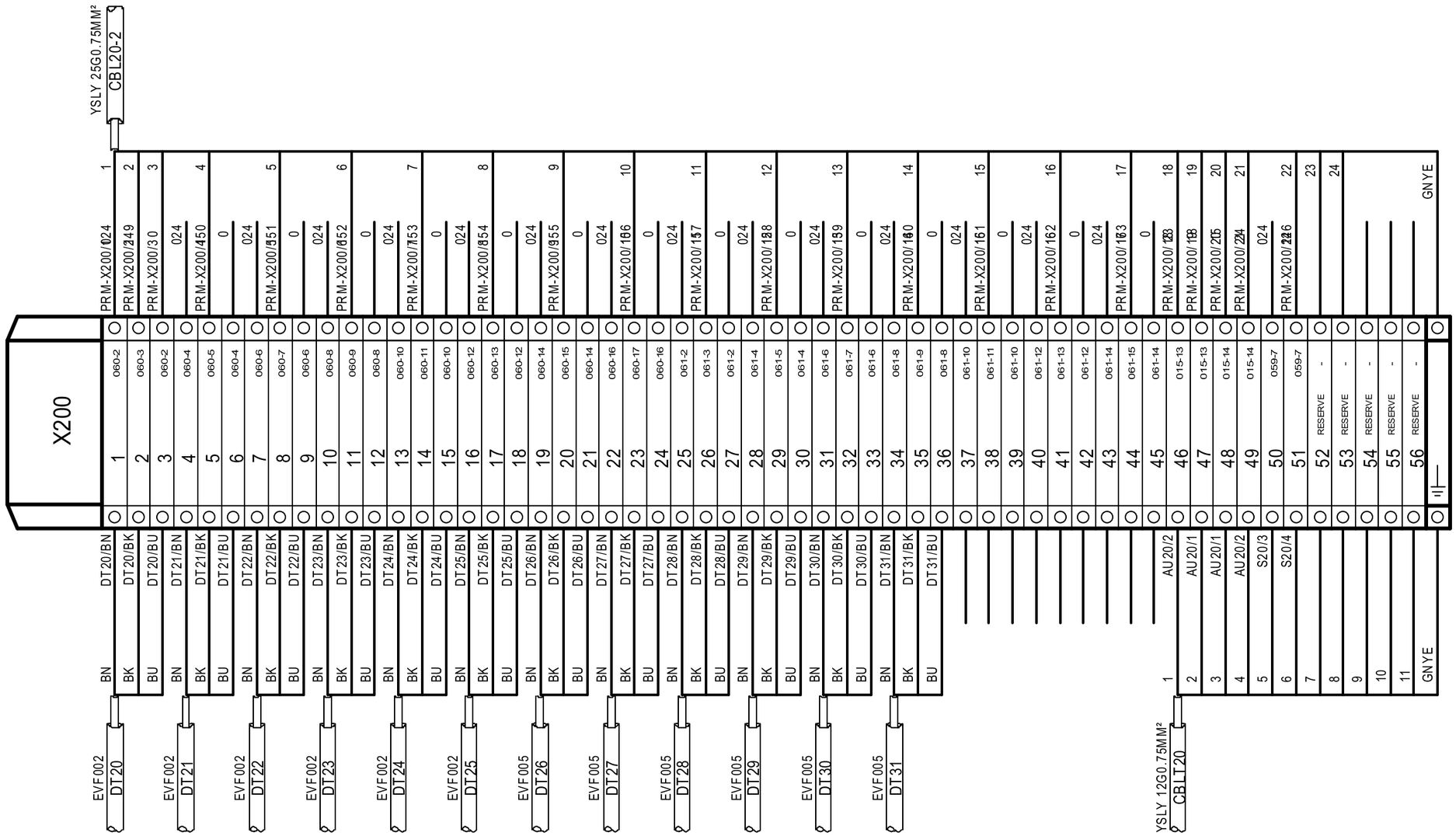

BOITIER B20

ECAT-ID ZI de KERIEL 29800 PLOUEDERN – FRANCE –	Tél :(33).2.98.85.31.36 Fax :(33).2.98.85.31.38 E-mail :ecatid.service@ceva.com	Date of creation : 18/02/2025 Designed by : DB	Bornier : X200 Bornier : X200 ENVIRONNEMENT:Version 4.49.F - 23/09/2020	Ecat-iD Campus

CONTRACT :	CUSTOMER :	COUNTRY :
C01437	JOSSET	ESPAGNE
ARTICLE : **SMXA-C014371**		INDEX : V5
		FOLIO : 105/165

THIS DOCUMENT IS THE PROPERTY OF ECAT-ID & REMAIN CONFIDENTIAL IT CANNOT BE COPIED OR COMMUNICATED TO A THIRD PARTY WITHOUT OUR APPROVAL IN WRITING.

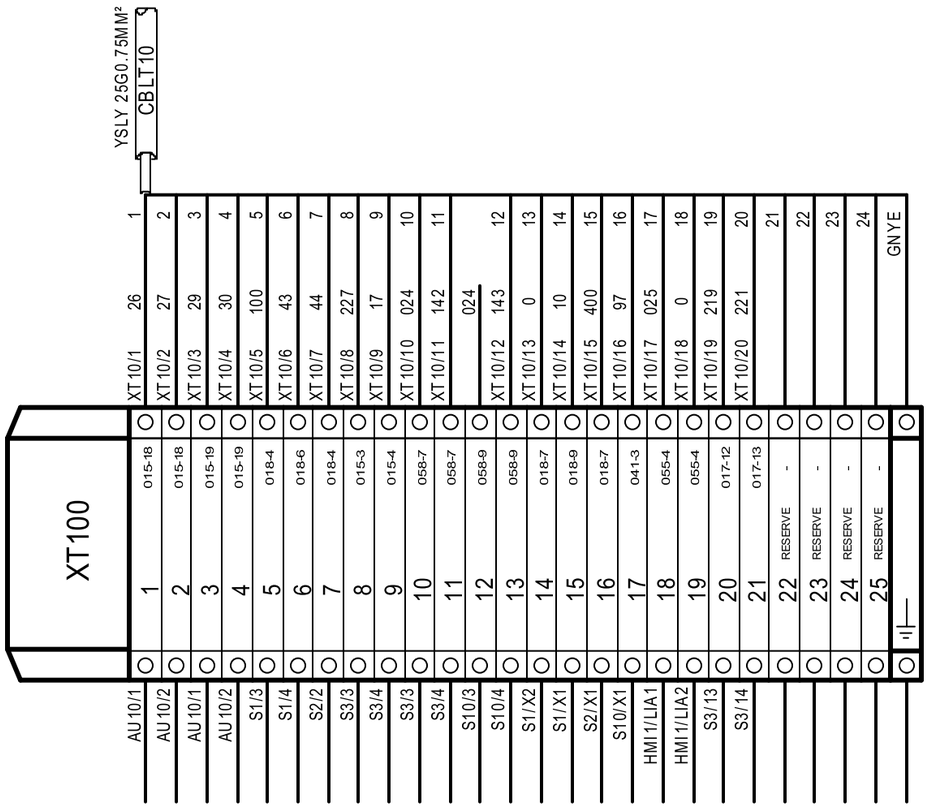

BOITIER T10

ECAT-ID
ZI de KERIEL
29800 PLOUEDERN
– FRANCE –

Tél :(33).2.98.85.31.36
Fax :(33).2.98.85.31.38
E-mail :ecatid.service@ceva.com

Date of creation : 18/02/2025
Designed by : DB

Bornier : XT100
Bornier : XT100
ENVIRONNEMENT:Version 4.49.F - 23/09/2020

Ecat-iD Campus

CONTRACT :	CUSTOMER :	COUNTRY :
C01437	JOSSET	ESPAGNE
ARTICLE : SMXA-C014371		INDEX : V5
		FOLIO : 106/165

THIS DOCUMENT IS THE PROPERTY OF ECAT-ID & REMAIN CONFIDENTIAL IT CANNOT BE COPIED OR COMMUNICATED TO A THIRD PARTY WITHOUT OUR APPROVAL IN WRITING.

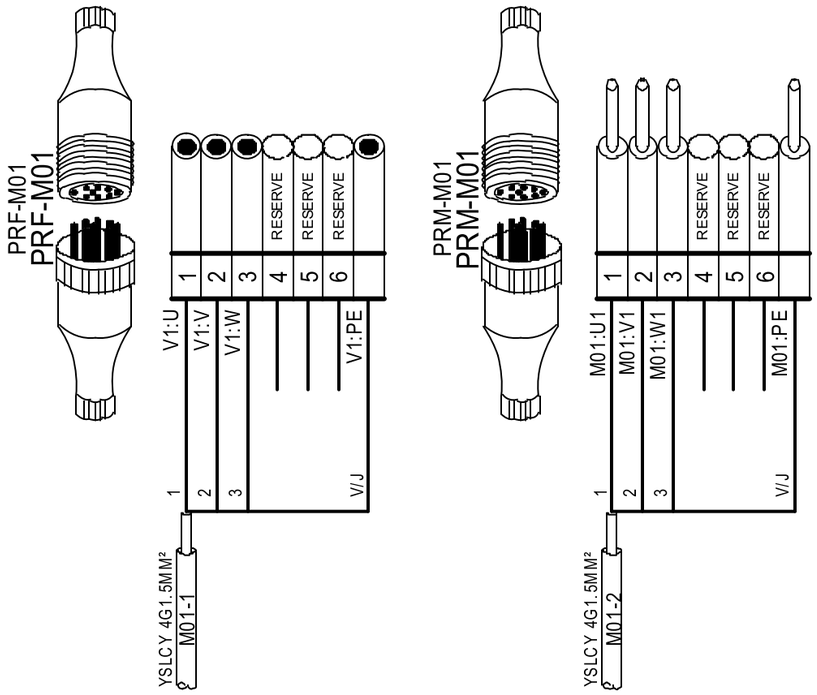

PRF-M01

ECAT-ID ZI de KERIEL 29800 PLOUEDERN – FRANCE –	Tél :(33).2.98.85.31.36 Fax :(33).2.98.85.31.38 E-mail :ecatid.service@ceva.com	Date of creation : 11/07/2024 Designed by : DB	Connecteur: PRF-M01 & PRM-M01 ENVIRONNEMENT:Version 4.49.F - 23/09/2020

Ecat-iD Campus

CONTRACT :	CUSTOMER :	COUNTRY :
C01437	JOSSET	ESPAGNE
ARTICLE : **SMXA-C014371**		INDEX : V1
		FOLIO : 107/165

THIS DOCUMENT IS THE PROPERTY OF ECAT-ID & REMAIN CONFIDENTIAL IT CANNOT BE COPIED OR COMMUNICATED TO A THIRD PARTY WITHOUT OUR APPROVAL IN WRITING.

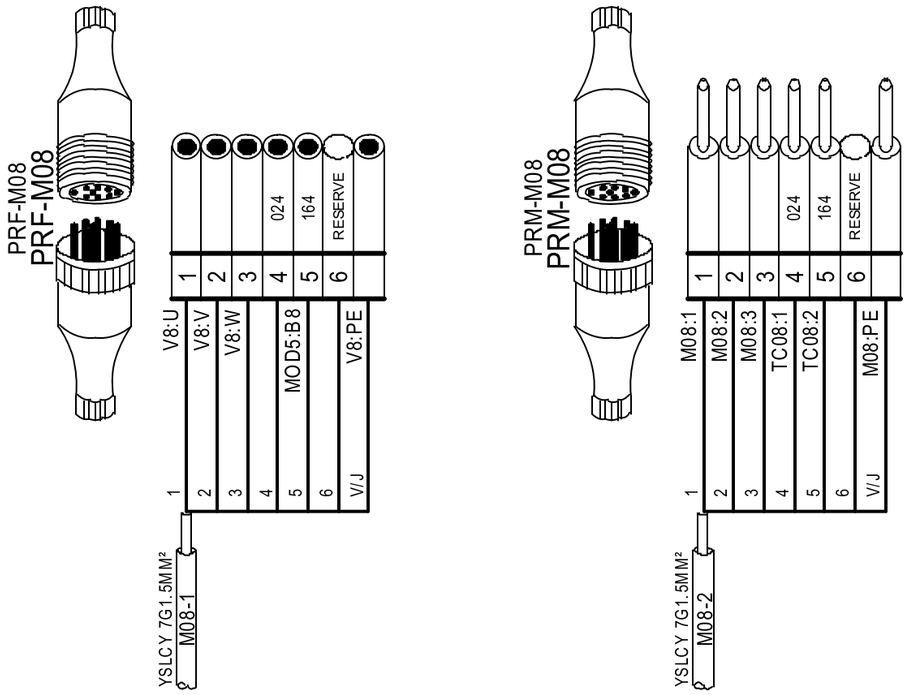

PRF-M08

ECAT-ID ZI de KERIEL 29800 PLOUEDERN – FRANCE –	Tél :(33).2.98.85.31.36 Fax :(33).2.98.85.31.38 E-mail :ecatid.service@ceva.com	Date of creation : 29/08/2024 Designed by : DB	Connecteur: PRF-M08 & PRM-M08 PRF-M08 - 1/1 ENVIRONNEMENT:Version 4.49.F - 23/09/2020

Ecat-iD Campus

CONTRACT :	CUSTOMER :	COUNTRY :
C01437	JOSSET	ESPAGNE
ARTICLE : SMXA-C014371		INDEX : V1
		FOLIO : 108/165

THIS DOCUMENT IS THE PROPERTY OF ECAT-ID & REMAIN CONFIDENTIAL IT CANNOT BE COPIED OR COMMUNICATED TO A THIRD PARTY WITHOUT OUR APPROVAL IN WRITING.

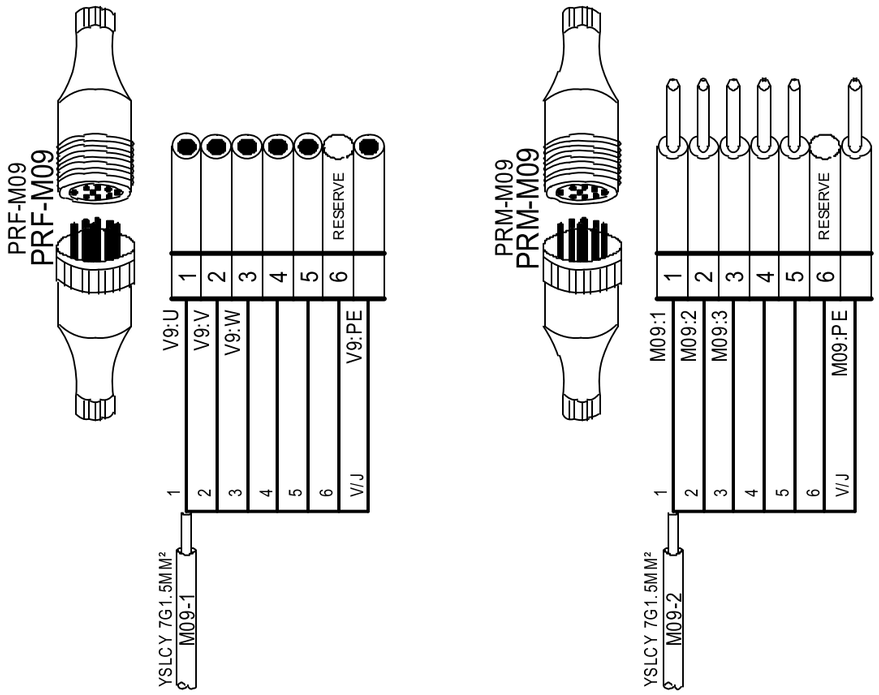

PRF-M09

ECAT-ID
ZI de KERIEL
29800 PLOUEDERN
– FRANCE –

Tél :(33).2.98.85.31.36
Fax :(33).2.98.85.31.38
E-mail :ecatid.service@ceva.com

Date of creation : 29/08/2024	Connecteur: PRF-M09 & PRM-M09
Designed by : DB	PRF-M09 - 1/1
	ENVIRONNEMENT:Version 4.49.F - 23/09/2020

Ecat-iD Campus

CONTRACT :	CUSTOMER :	COUNTRY :
C01437	JOSSET	ESPAGNE
ARTICLE : SMXA-C014371		INDEX : V1
		FOLIO : 109/165

THIS DOCUMENT IS THE PROPERTY OF ECAT-ID & REMAIN CONFIDENTIAL IT CANNOT BE COPIED OR COMMUNICATED TO A THIRD PARTY WITHOUT OUR APPROVAL IN WRITING.

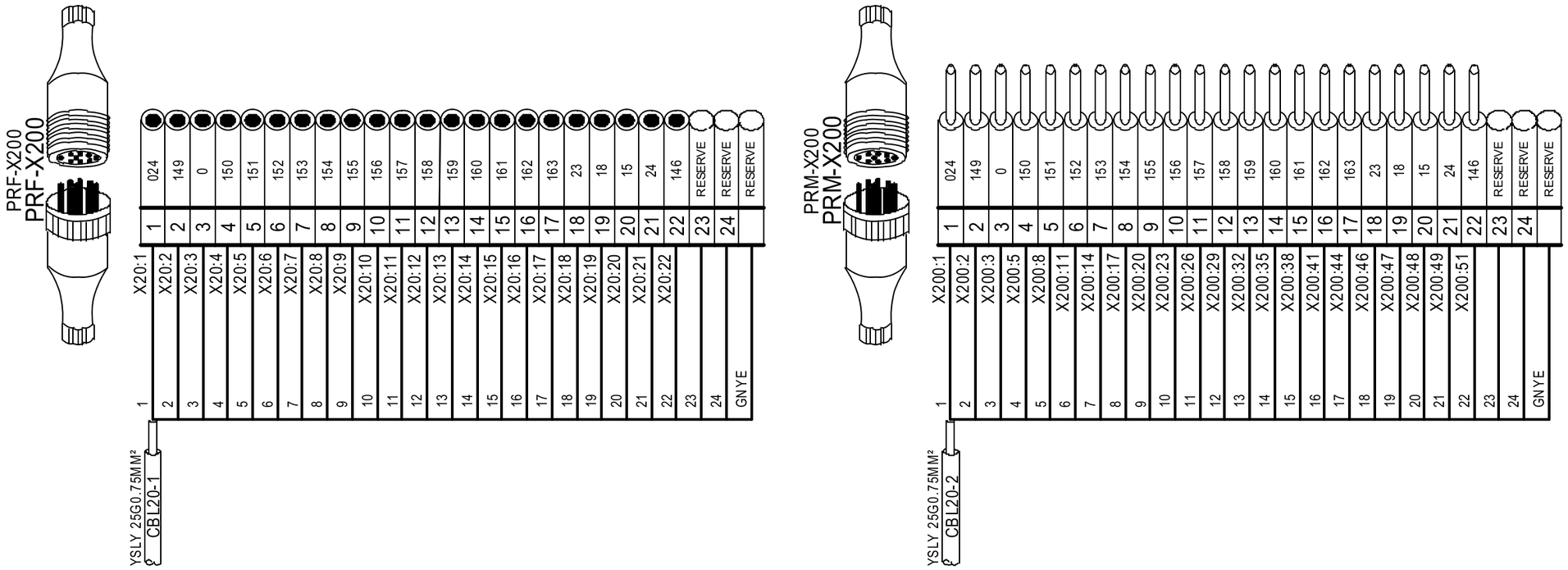

PRF-X200

1	2	3	4	5	6	7	8	9	10	11	12	13	14	15	16	17	18	19	20

ECAT-ID
ZI de KERIEL
29800 PLOUEDERN
– FRANCE –

Tél :(33).2.98.85.31.36
Fax :(33).2.98.85.31.38
E-mail :ecatid.service@ceva.com

Date of creation : 18/02/2025
Designed by : DB

Connecteur: PRF-X200 & PRM-X200
PRF-X200 - 1/1
ENVIRONNEMENT:Version 4.49.F - 23/09/2020

Ecat-iD Campus

CONTRACT :	CUSTOMER :	COUNTRY :
C01437	JOSSET	ESPAGNE
ARTICLE : SMXA-C014371		INDEX : V5
		FOLIO : 110/165

IMPLANTATION FACADE ARMOIRE
CABINET FRONT LAY OUT

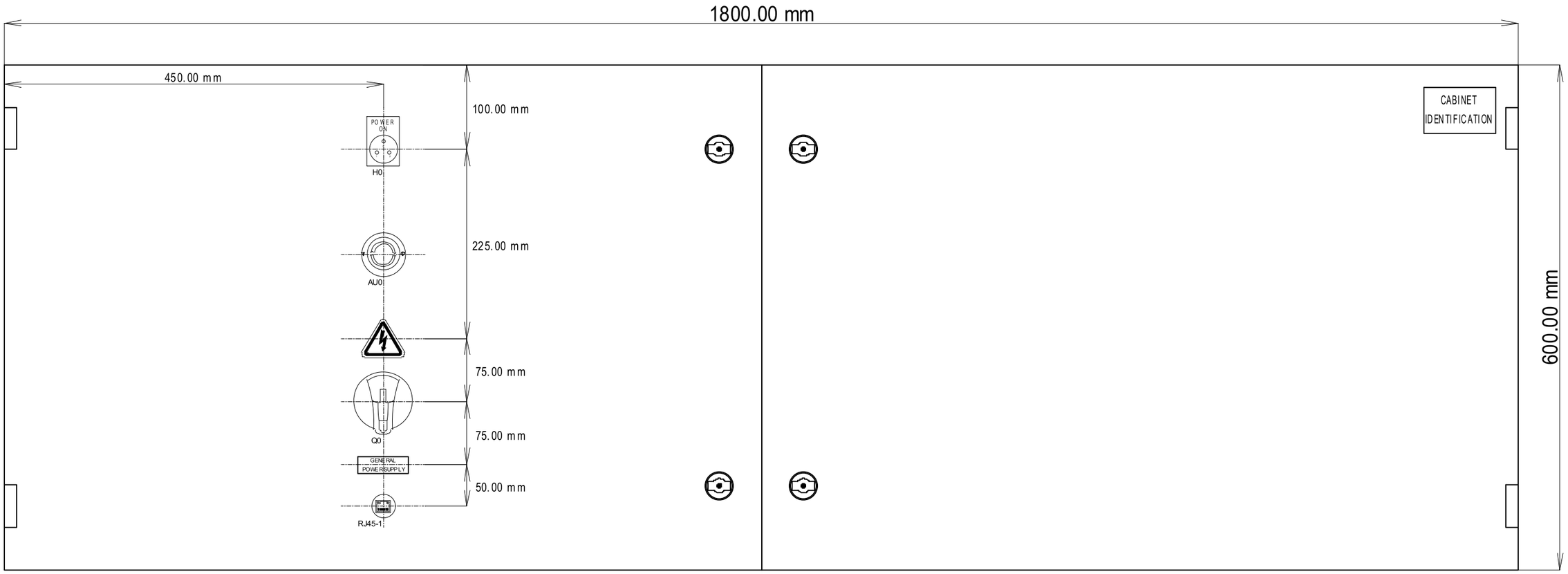

ARMOIRE

THIS DOCUMENT IS THE PROPERTY OF ECAT-ID & REMAIN CONFIDENTIAL IT CANNOT BE COPIED OR COMMUNICATED TO A THIRD PARTY WITHOUT OUR APPROVAL IN WRITING.

ECAT-ID
ZI de KERIEL
29800 PLOUEDERN
– FRANCE –

Tél :(33).2.98.85.31.36
Fax :(33).2.98.85.31.38
E-mail :ecatid.service@ceva.com

Date of creation :	IMPLANTATION FACADE ARMOIRE	CONTRACT : C01437	CUSTOMER : JOSSET
Designed by : DB	CABINET FRONT LAY OUT	ARTICLE : **SMXA-C014371**	COUNTRY : ESPAGNE
	ENVIRONNEMENT:Version 4.49.F - 23/09/2020		INDEX : V1
			FOLIO : 111/165

Ecat-iD Campus

IMPLANTATION FACE ARRIERE BOITIER B10
BOX B10 REAR PANEL LAY OUT

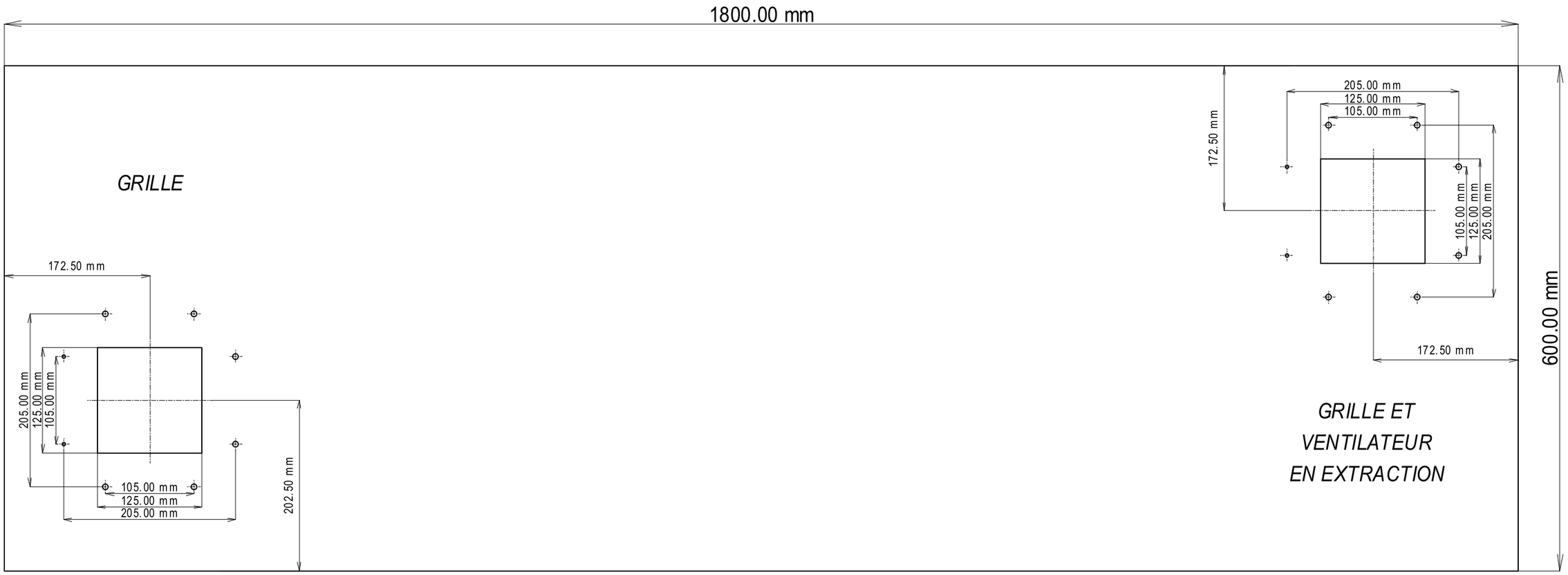

BOITIER B10

THIS DOCUMENT IS THE PROPERTY OF ECAT-ID & REMAIN CONFIDENTIAL IT CANNOT BE COPIED OR COMMUNICATED TO A THIRD PARTY WITHOUT OUR APPROVAL IN WRITING.

ECAT-ID
ZI de KERIEL
29800 PLOUEDERN
– FRANCE –

Tél :(33).2.98.85.31.36
Fax :(33).2.98.85.31.38
E-mail :ecatid.service@ceva.com

Date of creation :	IMPLANTATION ARRIERE ARMOIRE
Designed by : DB	CABINET REAR LAY OUT
	ENVIRONNEMENT:Version 4.49.F - 23/09/2020

Ecat-iD Campus

CONTRACT :	CUSTOMER :	COUNTRY :
C01437	JOSSET	ESPAGNE
ARTICLE : SMXA-C014371		INDEX : V1
		FOLIO : 112/165

IMPLANTATION INTERIEUR ARMOIRE
CABINET INSIDE LAY OUT

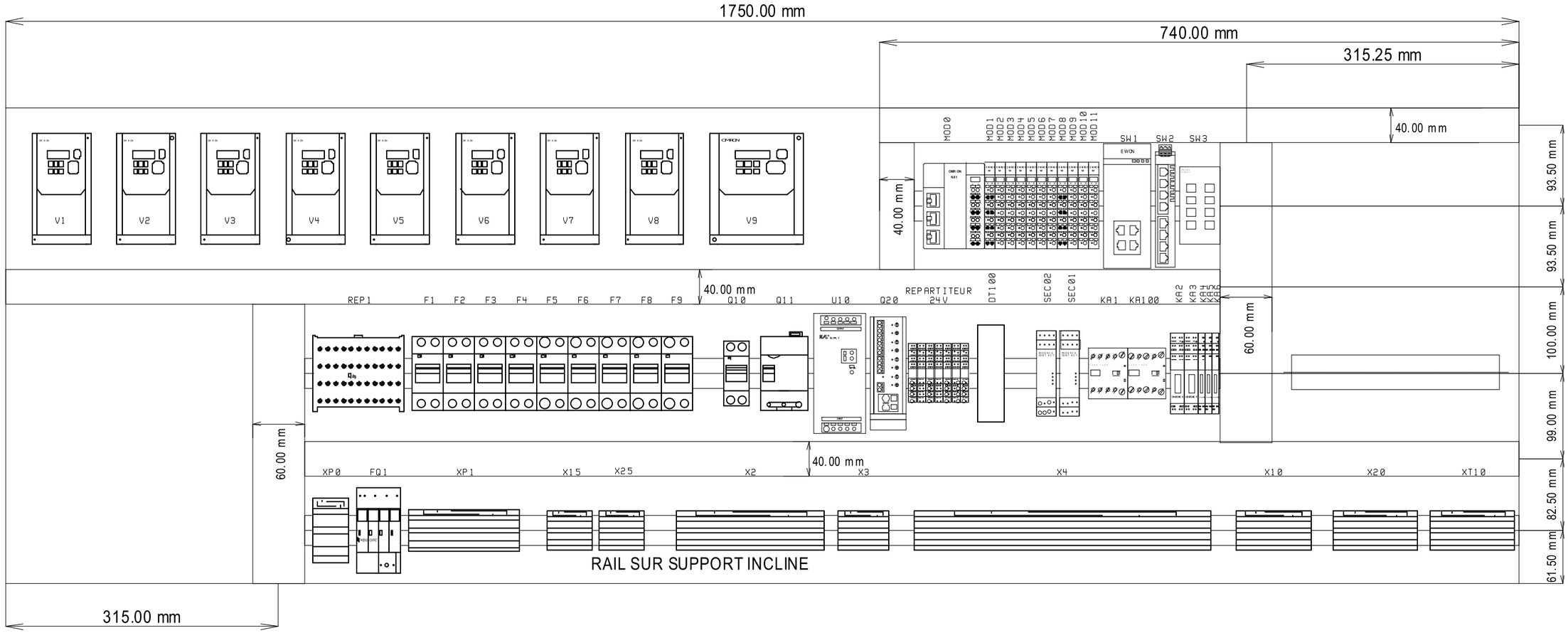

ARMOIRE

THIS DOCUMENT IS THE PROPERTY OF ECAT-ID & REMAIN CONFIDENTIAL IT CANNOT BE COPIED OR COMMUNICATED TO A THIRD PARTY WITHOUT OUR APPROVAL IN WRITING.

ECAT-ID
ZI de KERIEL
29800 PLOUEDERN
– FRANCE –

Tél :(33).2.98.85.31.36
Fax :(33).2.98.85.31.38
E-mail :ecatid.service@ceva.com

Date of creation :	IMPLANTATION ARMOIRE	Ecat-iD Campus	CONTRACT : C01437	CUSTOMER : JOSSET	COUNTRY : ESPAGNE
Designed by : DB	LAY OUT		ARTICLE : SMXA-C014371		INDEX : V1
	ENVIRONNEMENT:Version 4.49.F - 23/09/2020				FOLIO : 113/165

IMPLANTATION COTE ARMOIRE
CABINET SIDE LAY OUT

BOITIER B10

THIS DOCUMENT IS THE PROPERTY OF ECAT-ID & REMAIN CONFIDENTIAL IT CANNOT BE COPIED OR COMMUNICATED TO A THIRD PARTY WITHOUT OUR APPROVAL IN WRITING.

ECAT-ID
ZI de KERIEL
29800 PLOUEDERN
– FRANCE –

Tél :(33).2.98.85.31.36
Fax :(33).2.98.85.31.38
E-mail :ecatid.service@ceva.com

Date of creation : 07/12/2023	IMPLANTATION COTE BOITIER B10	Ecat-iD Campus	CONTRACT : C01437	CUSTOMER : JOSSET	COUNTRY : ESPAGNE
Designed by : DB			ARTICLE : **SMXA-C014371**		INDEX : V1
	ENVIRONNEMENT:Version 4.49.F - 23/09/2020				FOLIO : 114/165

IMPLANTATION FACADE BOITIER B10
BOX B10 FRONT LAY OUT

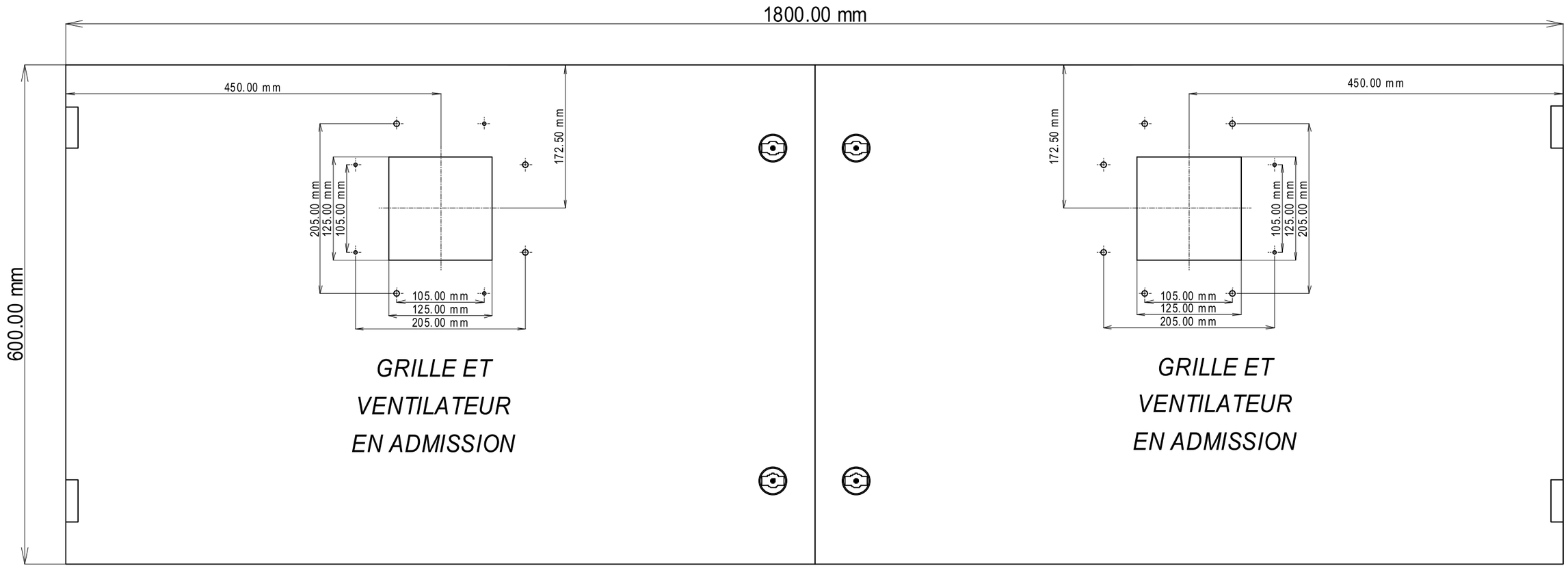

BOITIER B10

THIS DOCUMENT IS THE PROPERTY OF ECAT-ID & REMAIN CONFIDENTIAL IT CANNOT BE COPIED OR COMMUNICATED TO A THIRD PARTY WITHOUT OUR APPROVAL IN WRITING.

ECAT-ID
ZI de KERIEL
29800 PLOUEDERN
– FRANCE –

Tél :(33).2.98.85.31.36
Fax :(33).2.98.85.31.38
E-mail :ecatid.service@ceva.com

Date of creation :	IMPLANTATION FACADE BOITIER B10	Ecat-iD Campus	CONTRACT : C01437	CUSTOMER : JOSSET	COUNTRY : ESPAGNE	
Designed by : DB			ARTICLE : SMXA-C014371		INDEX : V1	
	ENVIRONNEMENT:Version 4.49.F - 23/09/2020				FOLIO : 115/165	

IMPLANTATION FACE ARRIERE BOITIER B10
BOX B10 REAR PANEL LAY OUT

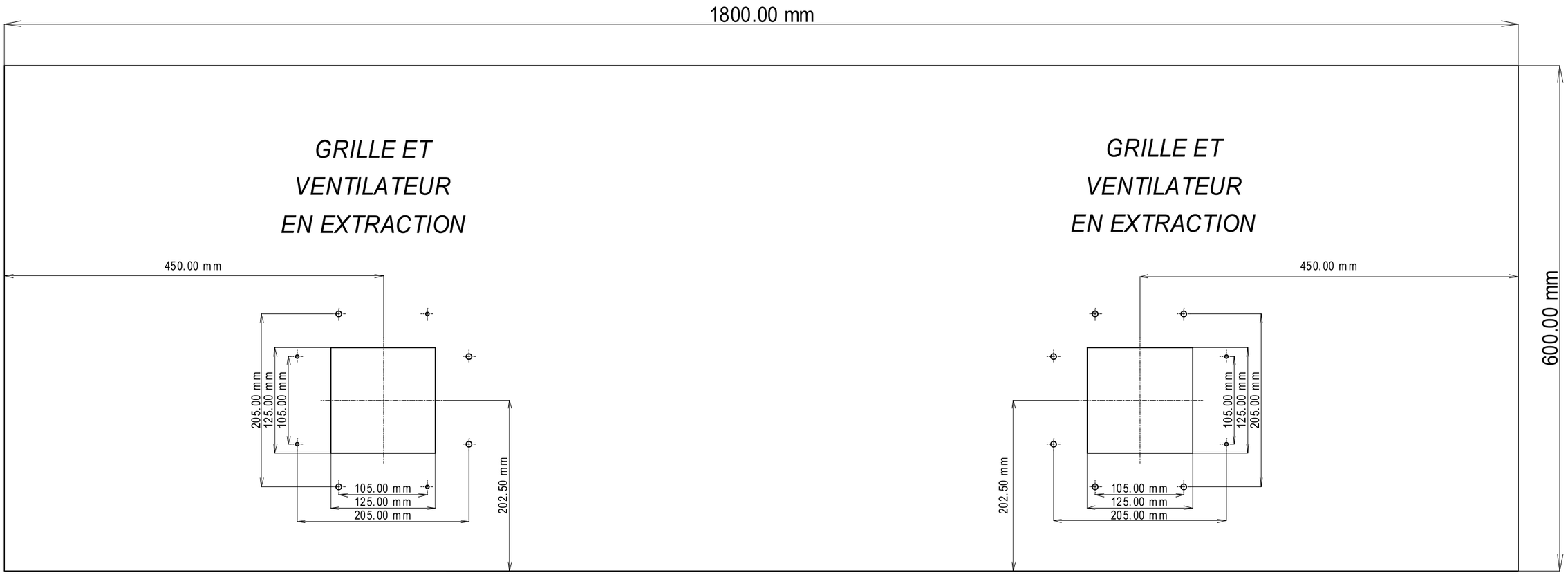

BOITIER B10

THIS DOCUMENT IS THE PROPERTY OF ECAT-ID & REMAIN CONFIDENTIAL IT CANNOT BE COPIED OR COMMUNICATED TO A THIRD PARTY WITHOUT OUR APPROVAL IN WRITING.

ECAT-ID
ZI de KERIEL
29800 PLOUEDERN
– FRANCE –

Tél :(33).2.98.85.31.36
Fax :(33).2.98.85.31.38
E-mail :ecatid.service@ceva.com

Date of creation :	IMPLANTATION ARRIERE BOITIER B10
Designed by : DB	
	ENVIRONNEMENT:Version 4.49.F - 23/09/2020

Ecat-iD Campus

CONTRACT :	CUSTOMER :	COUNTRY :
C01437	JOSSET	ESPAGNE
ARTICLE : SMXA-C014371		INDEX : V1
		FOLIO : 116/165

THIS DOCUMENT IS THE PROPERTY OF ECAT-ID & REMAIN CONFIDENTIAL IT CANNOT BE COPIED OR COMMUNICATED TO A THIRD PARTY WITHOUT OUR APPROVAL IN WRITING.

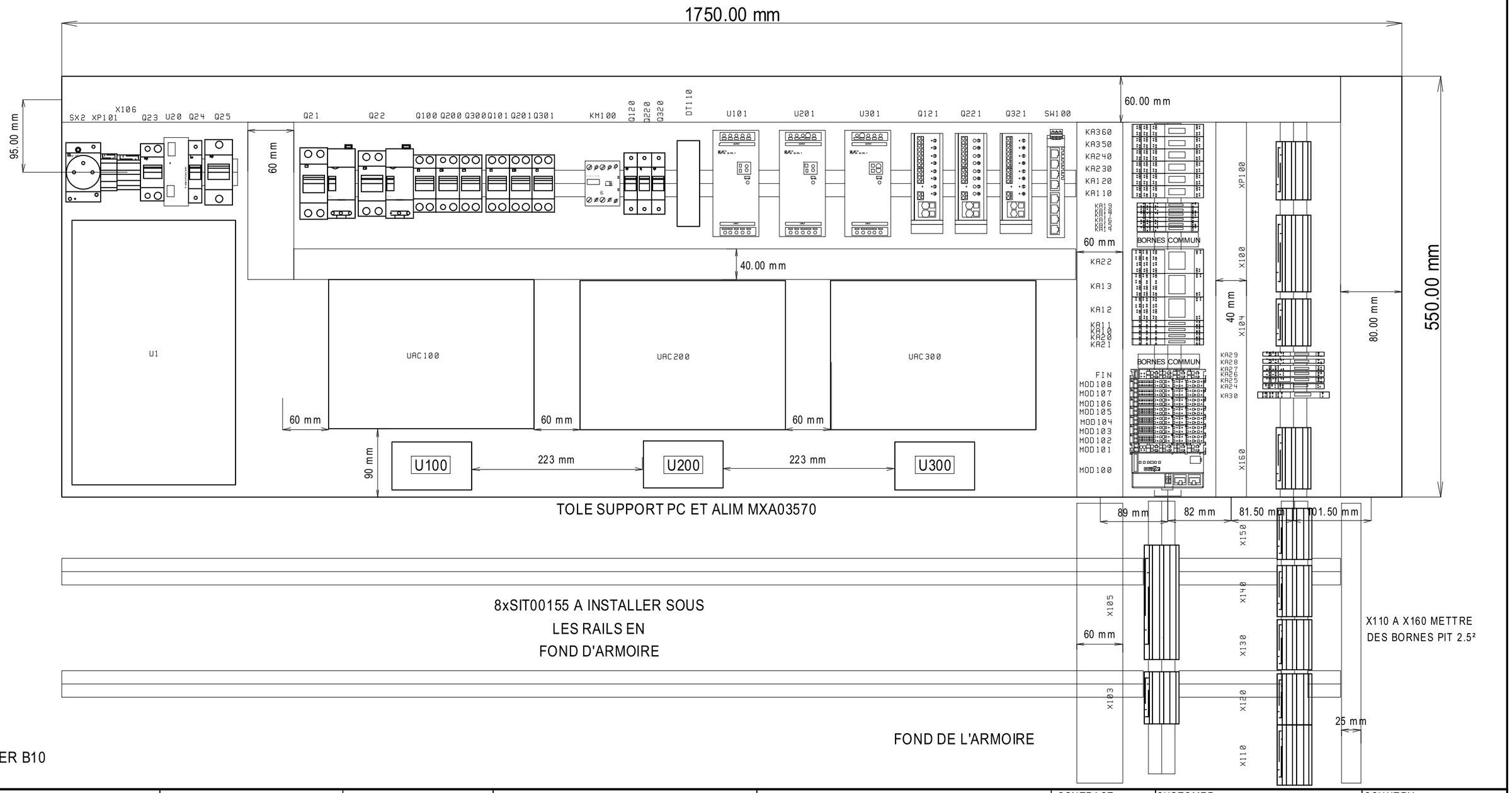

BOITIER B10

ECAT-ID
ZI de KERIEL
29800 PLOUEDERN
– FRANCE –

Tél :(33).2.98.85.31.36
Fax :(33).2.98.85.31.38
E-mail :ecatid.service@ceva.com

Date of creation :	IMPLANTATION INTERNE BOITIER B10
Designed by : DB	ARMOIRE UAC
	ENVIRONNEMENT:Version 4.49.F - 23/09/2020

Ecat-iD Campus

CONTRACT :	CUSTOMER :	COUNTRY :
C01437	JOSSET	ESPAGNE
ARTICLE : SMXA-C014371		INDEX : V2
		FOLIO : 117/165

PLAN DE PERCAGE PUPITRE
CONTROL PANEL DRILLING

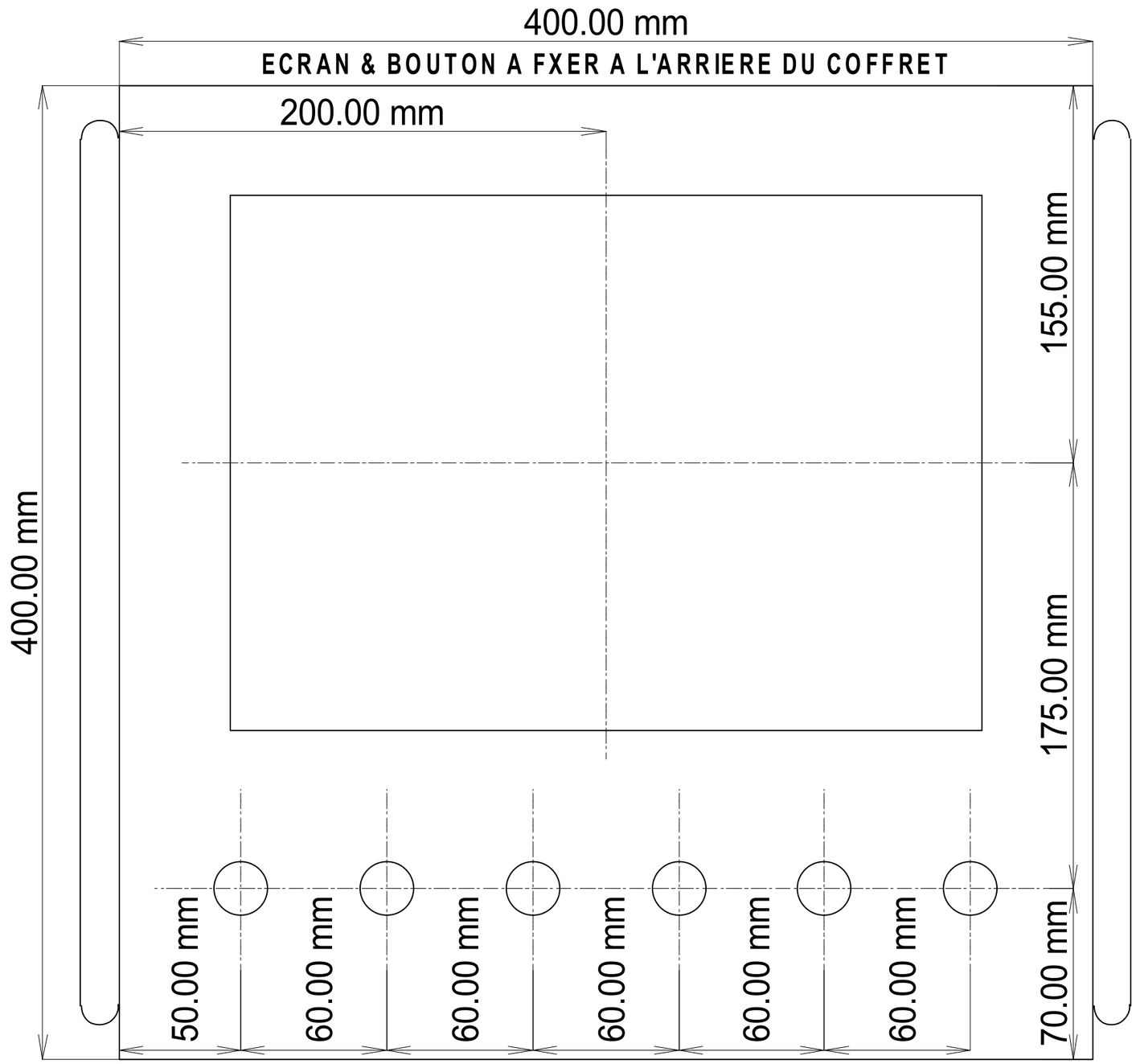

PUPITRE 400x400x180 INOX

REFERENCE COFFRET : SEB02903 IRINOX

BOUTON DU PUPITRE DEJA DECOUPE

BOITIER T10

THIS DOCUMENT IS THE PROPERTY OF ECAT-ID & REMAIN CONFIDENTIAL IT CANNOT BE COPIED OR COMMUNICATED TO A THIRD PARTY WITHOUT OUR APPROVAL IN WRITING.

ECAT-ID
ZI de KERIEL
29800 PLOUEDERN
– FRANCE –

Tél :(33).2.98.85.31.36
Fax :(33).2.98.85.31.38
E-mail :ecatid.service@ceva.com

Date of creation : 05/10/2023	PLAN DE PERCAGE BOITIER T10	Ecat-iD Campus	CONTRACT : C01437	CUSTOMER : JOSSET	COUNTRY : ESPAGNE
Designed by : DB			ARTICLE : SMXA-C014371		INDEX : V1
	ENVIRONNEMENT:Version 4.49.F - 23/09/2020				FOLIO : 118/165

PLAN DE PERCAGE PUPITRE
CONTROL PANEL DRILLING

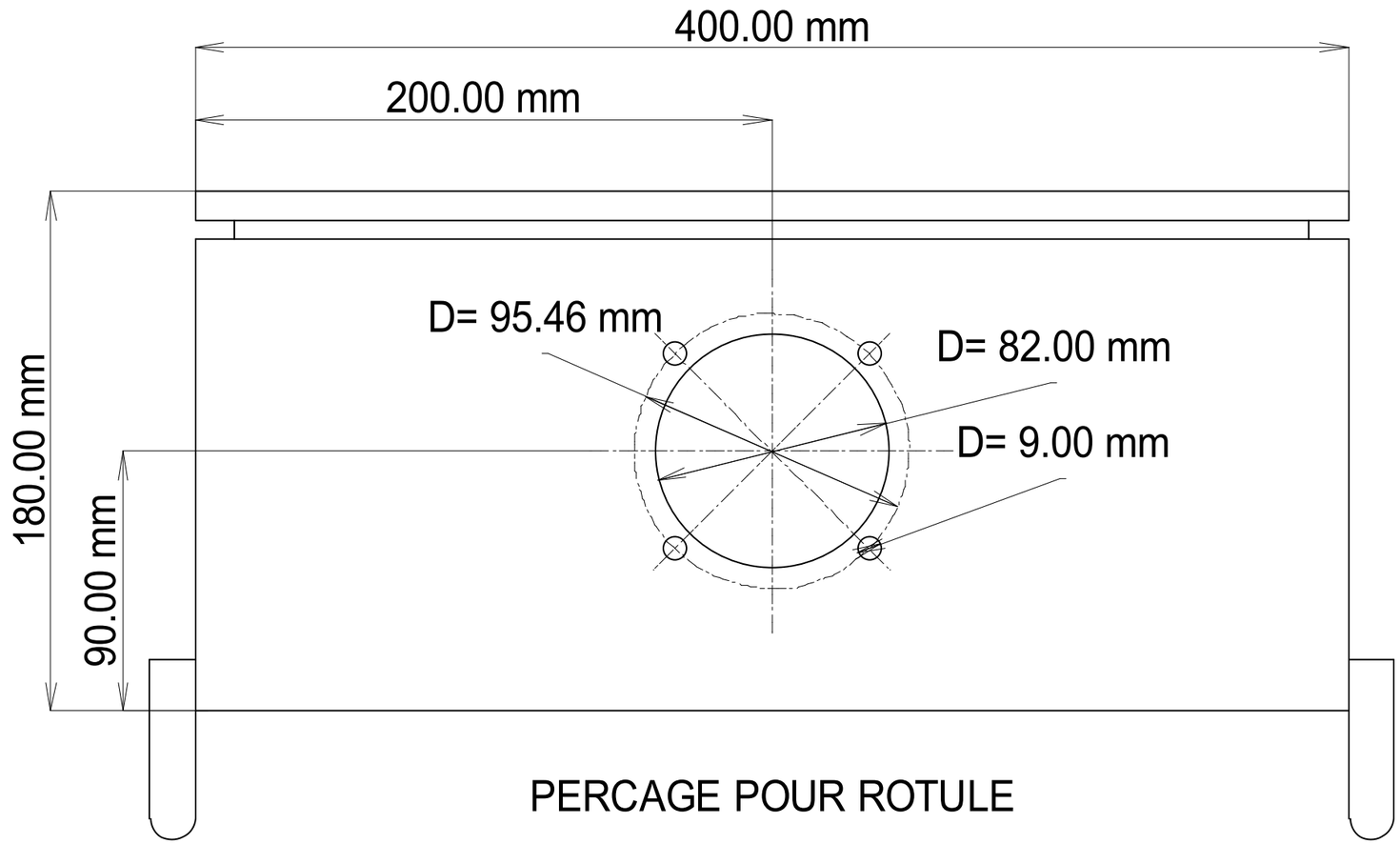

PUPITRE 400x400x180 INOX

REFERENCE COFFRET : SEB02903 IRINOX

ROTULE DEJA DECOUPE

BOITIER T10

THIS DOCUMENT IS THE PROPERTY OF ECAT-ID & REMAIN CONFIDENTIAL IT CANNOT BE COPIED OR COMMUNICATED TO A THIRD PARTY WITHOUT OUR APPROVAL IN WRITING.

ECAT-ID
ZI de KERIEL
29800 PLOUEDERN
– FRANCE –

Tél :(33).2.98.85.31.36
Fax :(33).2.98.85.31.38
E-mail :ecatid.service@ceva.com

Date of creation : 05/10/2023	PLAN DE PERCAGE BOITIER T10	Ecat-iD Campus	CONTRACT : C01437	CUSTOMER : JOSSET	COUNTRY : ESPAGNE
Designed by : DB			ARTICLE : **SMXA-C014371**		INDEX : V1
	ENVIRONNEMENT:Version 4.49.F - 23/09/2020				FOLIO : 119/165

IMPLANTATION BOITIER T10
BOX T10 LAYOUT

PUPITRE 400x400x180 INOX

REFERENCE COFFRET : SEB02903 IRINOX

BOUTON DU PUPITRE DEJA DECOUPE

BOITIER T10

THIS DOCUMENT IS THE PROPERTY OF ECAT-ID & REMAIN CONFIDENTIAL IT CANNOT BE COPIED OR COMMUNICATED TO A THIRD PARTY WITHOUT OUR APPROVAL IN WRITING.

ECAT-ID
ZI de KERIEL
29800 PLOUEDERN
– FRANCE –

Tél :(33).2.98.85.31.36
Fax :(33).2.98.85.31.38
E-mail :ecatid.service@ceva.com

Date of creation : 05/10/2023	IMPLANTATION BOITIER T10	Ecat-iD Campus	CONTRACT : C01437	CUSTOMER : JOSSET	COUNTRY : ESPAGNE
Designed by : DB			ARTICLE : SMXA-C014371		INDEX : V1
	ENVIRONNEMENT:Version 4.49.F - 23/09/2020				FOLIO : 120/165

THIS DOCUMENT IS THE PROPERTY OF ECAT-ID & REMAIN CONFIDENTIAL IT CANNOT BE COPIED OR COMMUNICATED TO A THIRD PARTY WITHOUT OUR APPROVAL IN WRITING.

BOITIER T20

IMPLANTATION BOITIER T20

VUE FACE

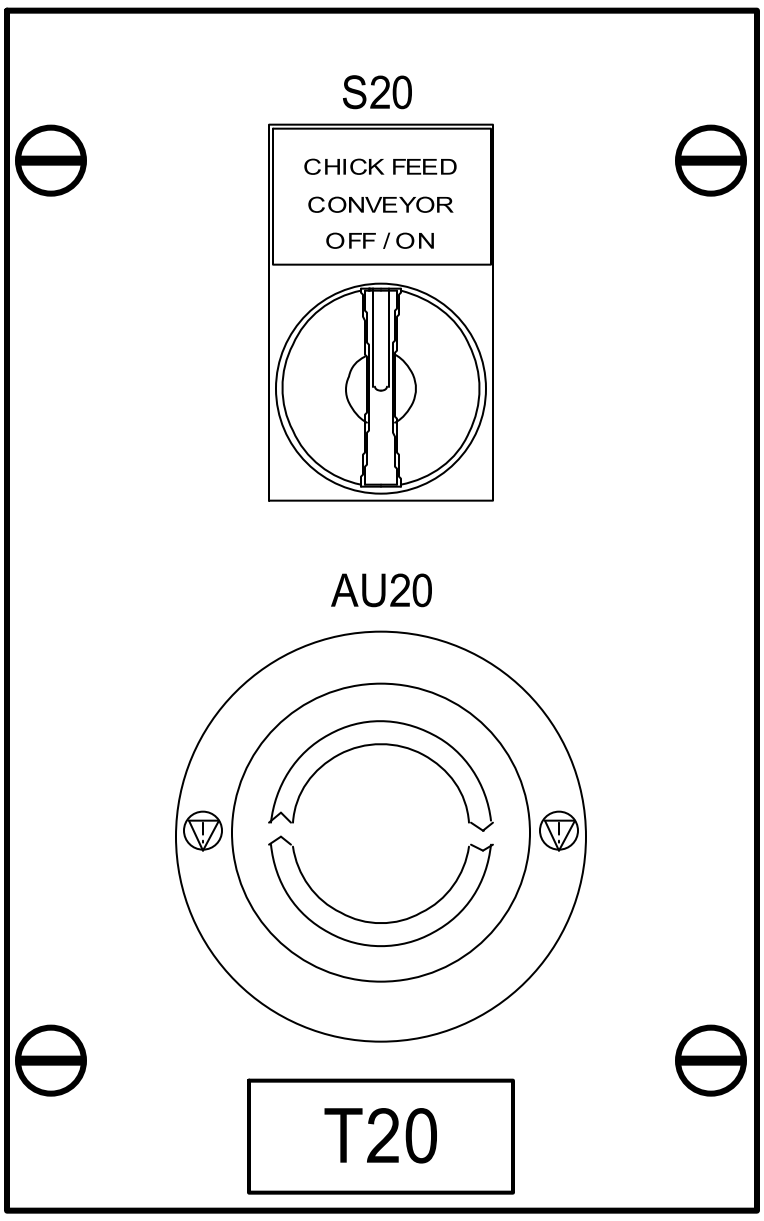

VUE DESSOUS

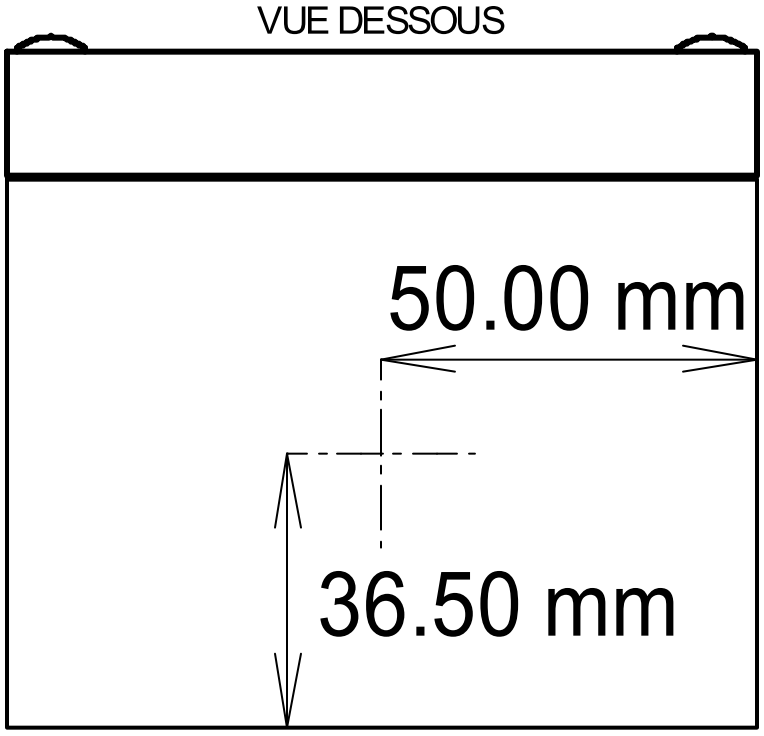

PERCAGE POUR PRESSE-ETOUPE

REFERENCE ECAT : BOX02014
REFERENCE : SPN10169
DIMENSION : 100x160x90

ECAT-ID
ZI de KERIEL
29800 PLOUEDERN
- FRANCE -

Tél :(33).2.98.85.31.36
Fax :(33).2.98.85.31.38
E-mail :ecatid.service@ceva.com

Date of creation :	IMPLANTATION BOITIER T20
Designed by : DB	BOX T20 LAY OUT
ENVIRONNEMENT:Version 4.49.F - 23/09/2020	

Ecat-iD Campus

CONTRACT : C01437	CUSTOMER : JOSSET
ARTICLE : **SMXA-C014371**	
COUNTRY : ESPAGNE	INDEX : V1
	FOLIO : 121/165

THIS DOCUMENT IS THE PROPERTY OF ECAT-ID & REMAIN CONFIDENTIAL IT CANNOT BE COPIED OR COMMUNICATED TO A THIRD PARTY WITHOUT OUR APPROVAL IN WRITING.

IMPLANTATION BOITIER T30

VUE FACE

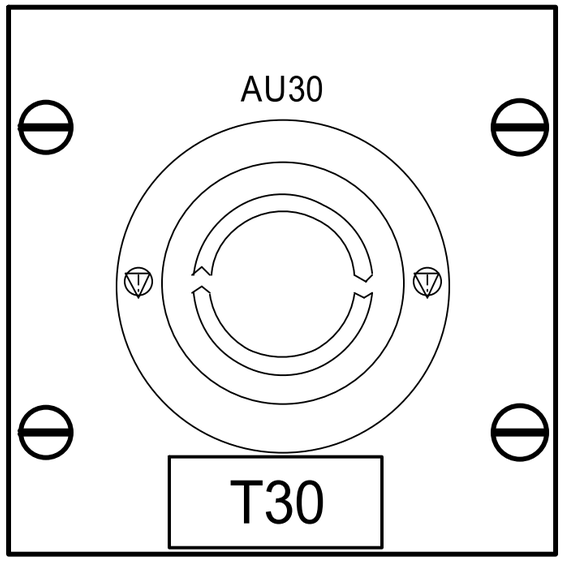

/!\ NE PAS PERCER POUR LE PE /!\

REFERENCE ECAT : BOX02013
REFERENCE : SPN997
DIMENSION : 90x90x70
BOITIER T30

ECAT-ID
ZI de KERIEL
29800 PLOUEDERN
– FRANCE –

Tél :(33).2.98.85.31.36
Fax :(33).2.98.85.31.38
E-mail :ecatid.service@ceva.com

Date of creation :	IMPLANTATION BOITIER T30	Ecat-iD Campus	CONTRACT : C01437	CUSTOMER : JOSSET	COUNTRY : ESPAGNE
Designed by : DB	5		ARTICLE : SMXA-C014371		INDEX : V1
	ENVIRONNEMENT:Version 4.49.F - 23/09/2020				FOLIO : 122/165

Repère	V1 007.3
Caractéristiques	3G3MX2-AB004-EV2
Référence fournisseur	3G3MX2-AB004-EV2
Code interne	VAR00701

OMRON - Paramètres variateur

Sans frein / Sans potentiomètre

Paramètre	Valeur	Modif.	Paramètre	Valeur	Modif.
B031 - Code pour modification parametres	1		A023 - 4ème vitesse présélectionnée	65	
A001 - Source de Frequence	2		A024 - 5ème vitesse présélectionnée	80	
A002 - Source de commande Run	1		F002 - Accélération	0,2	
A004 - Fréquence maximale	80		F003 - Decélération	0,7	
A005 - Selection potentiometre	2		A092 2ème Accélération	0,8	
B012 - Courant Nominal	1,3		A093 2ème Déccélération	0,3	
C001 - Fonction Borne d'entrée n°1	0		A094 Autorisation 2ème Acc/Decc	1	
C002 - Fonction Borne d'entrée n°2	1		A095 Changement de rampe Accélération	20	
C003 - Fonction Borne d'entrée n°3	77		A096 Changement de rampe Déccélération	20	
C004 - Fonction Borne d'entrée n°4	78		A041 Sélection du boost de couple	1	
C005 - Fonction Borne d'entrée n°5	NC		A046 Gain de tension du boost auto	100	
C006 - Fonction Borne d'entrée n°6	2		A047 Gain de glissement du boost auto	100	
C007 - Fonction Borne d'entrée n°7	3				
C013 - Etat actif de la borne d'entrée n°3	1				
C014 - Etat actif de la borne d'entrée n°4	1				
A020 - Petite vitesse	20				
A021 - 2ème vitesse présélectionnée	60				
A022 - 3ème vitesse présélectionnée	50				

THIS DOCUMENT IS THE PROPERTY OF ECAT-ID & REMAIN CONFIDENTIAL IT CANNOT BE COPIED OR COMMUNICATED TO A THIRD PARTY WITHOUT OUR APPROVAL IN WRITING.

ECAT-ID
ZI de KERIEL
29800 PLOUEDERN
– FRANCE –

Tél :(33).2.98.85.31.36
Fax :(33).2.98.85.31.38
E-mail :ecatid.service@ceva.com

Date of creation : 04/12/2023
Designed by : DB

PARAMETRE VARIATEUR V1
INVERTER PARAMETER V1
ENVIRONNEMENT:Version 4.49.F - 23/09/2020

Ecat-iD Campus

CONTRACT : C01437
CUSTOMER : JOSSET
COUNTRY : ESPAGNE
ARTICLE : **SMXA-C014371**
INDEX : V1
FOLIO : 123/165

Repère	V2 007.7
Caractéristiques	3G3MX2-AB004-EV2
Référence fournisseur	3G3MX2-AB004-EV2
Code interne	VAR00701

OMRON - Paramètres variateur

Sans frein / Sans potentiomètre

Paramètre	Valeur	Modif.	Paramètre	Valeur	Modif.
B031 - Code pour modification parametres	1		A023 - 4ème vitesse présélectionnée	65	
A001 - Source de Frequence	2		A024 - 5ème vitesse présélectionnée	80	
A002 - Source de commande Run	1		F002 - Accélération	0,2	
A004 - Fréquence maximale	80		F003 - Decélération	0,7	
A005 - Selection potentiometre	2		A092 2ème Accélération	0,8	
B012 - Courant Nominal	1,3		A093 2ème Déccélération	0,3	
C001 - Fonction Borne d'entrée n°1	0		A094 Autorisation 2ème Acc/Decc	1	
C002 - Fonction Borne d'entrée n°2	1		A095 Changement de rampe Accélération	20	
C003 - Fonction Borne d'entrée n°3	77		A096 Changement de rampe Déccélération	20	
C004 - Fonction Borne d'entrée n°4	78		A041 Sélection du boost de couple	1	
C005 - Fonction Borne d'entrée n°5	NC		A046 Gain de tension du boost auto	100	
C006 - Fonction Borne d'entrée n°6	2		A047 Gain de glissement du boost auto	100	
C007 - Fonction Borne d'entrée n°7	3				
C013 - Etat actif de la borne d'entrée n°3	1				
C014 - Etat actif de la borne d'entrée n°4	1				
A020 - Petite vitesse	20				
A021 - 2ème vitesse présélectionnée	60				
A022 - 3ème vitesse présélectionnée	50				

THIS DOCUMENT IS THE PROPERTY OF ECAT-ID & REMAIN CONFIDENTIAL IT CANNOT BE COPIED OR COMMUNICATED TO A THIRD PARTY WITHOUT OUR APPROVAL IN WRITING.

ECAT-ID
ZI de KERIEL
29800 PLOUEDERN
– FRANCE –

Tél :(33).2.98.85.31.36
Fax :(33).2.98.85.31.38
E-mail :ecatid.service@ceva.com

Date of creation : 04/12/2023
Designed by : DB

PARAMETRE VARIATEUR V2
INVERTER PARAMETER V2
ENVIRONNEMENT:Version 4.49.F - 23/09/2020

Ecat-iD Campus

CONTRACT : C01437
CUSTOMER : JOSSET
COUNTRY : ESPAGNE
ARTICLE : **SMXA-C014371**
INDEX : V1
FOLIO : 124/165

Repère	V3 007.12
Caractéristiques	3G3MX2-AB004-EV2
Référence fournisseur	3G3MX2-AB004-EV2
Code interne	VAR00701

OMRON - Paramètres variateur

Sans frein / Sans potentiomètre

Paramètre	Valeur	Modif.	Paramètre	Valeur	Modif.
B031 - Code pour modification parametres	1		A023 - 4ème vitesse présélectionnée	65	
A001 - Source de Frequence	2		A024 - 5ème vitesse présélectionnée	80	
A002 - Source de commande Run	1		F002 - Accélération	0,2	
A004 - Fréquence maximale	80		F003 - Decélération	0,7	
A005 - Selection potentiometre	2		A092 2ème Accélération	0,8	
B012 - Courant Nominal	1,3		A093 2ème Déccélération	0,3	
C001 - Fonction Borne d'entrée n°1	0		A094 Autorisation 2ème Acc/Decc	1	
C002 - Fonction Borne d'entrée n°2	1		A095 Changement de rampe Accélération	20	
C003 - Fonction Borne d'entrée n°3	77		A096 Changement de rampe Déccélération	20	
C004 - Fonction Borne d'entrée n°4	78		A041 Sélection du boost de couple	1	
C005 - Fonction Borne d'entrée n°5	NC		A046 Gain de tension du boost auto	100	
C006 - Fonction Borne d'entrée n°6	2		A047 Gain de glissement du boost auto	100	
C007 - Fonction Borne d'entrée n°7	3				
C013 - Etat actif de la borne d'entrée n°3	1				
C014 - Etat actif de la borne d'entrée n°4	1				
A020 - Petite vitesse	20				
A021 - 2ème vitesse présélectionnée	60				
A022 - 3ème vitesse présélectionnée	50				

THIS DOCUMENT IS THE PROPERTY OF ECAT-ID & REMAIN CONFIDENTIAL IT CANNOT BE COPIED OR COMMUNICATED TO A THIRD PARTY WITHOUT OUR APPROVAL IN WRITING.

ECAT-ID
ZI de KERIEL
29800 PLOUEDERN
– FRANCE –

Tél :(33).2.98.85.31.36
Fax :(33).2.98.85.31.38
E-mail :ecatid.service@ceva.com

Date of creation : 04/12/2023
Designed by : DB

PARAMETRE VARIATEUR V3
INVERTER PARAMETER V3
ENVIRONNEMENT:Version 4.49.F - 23/09/2020

Ecat-iD Campus

CONTRACT : C01437
CUSTOMER : JOSSET
COUNTRY : ESPAGNE
ARTICLE : **SMXA-C014371**
INDEX : V1
FOLIO : 125/165

Repère	V4 007.16
Caractéristiques	3G3MX2-AB004-EV2
Référence fournisseur	3G3MX2-AB004-EV2
Code interne	VAR00701

OMRON - Paramètres variateur

Sans frein / Sans potentiomètre

Paramètre	Valeur	Modif.	Paramètre	Valeur	Modif.
B031 - Code pour modification parametres	1		A023 - 4ème vitesse présélectionnée	65	
A001 - Source de Frequence	2		A024 - 5ème vitesse présélectionnée	80	
A002 - Source de commande Run	1		F002 - Accélération	0,2	
A004 - Fréquence maximale	80		F003 - Decélération	0,7	
A005 - Selection potentiometre	2		A092 2ème Accélération	0,8	
B012 - Courant Nominal	1,3		A093 2ème Déccélération	0,3	
C001 - Fonction Borne d'entrée n°1	0		A094 Autorisation 2ème Acc/Decc	1	
C002 - Fonction Borne d'entrée n°2	1		A095 Changement de rampe Accélération	20	
C003 - Fonction Borne d'entrée n°3	77		A096 Changement de rampe Déccélération	20	
C004 - Fonction Borne d'entrée n°4	78		A041 Sélection du boost de couple	1	
C005 - Fonction Borne d'entrée n°5	NC		A046 Gain de tension du boost auto	100	
C006 - Fonction Borne d'entrée n°6	2		A047 Gain de glissement du boost auto	100	
C007 - Fonction Borne d'entrée n°7	3				
C013 - Etat actif de la borne d'entrée n°3	1				
C014 - Etat actif de la borne d'entrée n°4	1				
A020 - Petite vitesse	20				
A021 - 2ème vitesse présélectionnée	60				
A022 - 3ème vitesse présélectionnée	50				

THIS DOCUMENT IS THE PROPERTY OF ECAT-ID & REMAIN CONFIDENTIAL IT CANNOT BE COPIED OR COMMUNICATED TO A THIRD PARTY WITHOUT OUR APPROVAL IN WRITING.

ECAT-ID
ZI de KERIEL
29800 PLOUEDERN
– FRANCE –

Tél :(33).2.98.85.31.36
Fax :(33).2.98.85.31.38
E-mail :ecatid.service@ceva.com

Date of creation : 04/12/2023
Designed by : DB

PARAMETRE VARIATEUR V4
INVERTER PARAMETER V4
ENVIRONNEMENT:Version 4.49.F - 23/09/2020

Ecat-iD Campus

CONTRACT : C01437
CUSTOMER : JOSSET
COUNTRY : ESPAGNE
ARTICLE : **SMXA-C014371**
INDEX : V1
FOLIO : 126/165

Repère	V5 008.3
Caractéristiques	3G3MX2-AB004-EV2
Référence fournisseur	3G3MX2-AB004-EV2
Code interne	VAR00701

OMRON - Paramètres variateur

Sans frein / Sans potentiomètre

Paramètre	Valeur	Modif.	Paramètre	Valeur	Modif.
B031 - Code pour modification parametres	1		A023 - 4ème vitesse présélectionnée	65	
A001 - Source de Frequence	2		A024 - 5ème vitesse présélectionnée	80	
A002 - Source de commande Run	1		F002 - Accélération	0,2	
A004 - Fréquence maximale	80		F003 - Decélération	0,7	
A005 - Selection potentiometre	2		A092 2ème Accélération	0,8	
B012 - Courant Nominal	1,3		A093 2ème Déccélération	0,3	
C001 - Fonction Borne d'entrée n°1	0		A094 Autorisation 2ème Acc/Decc	1	
C002 - Fonction Borne d'entrée n°2	1		A095 Changement de rampe Accélération	20	
C003 - Fonction Borne d'entrée n°3	77		A096 Changement de rampe Déccélération	20	
C004 - Fonction Borne d'entrée n°4	78		A041 Sélection du boost de couple	1	
C005 - Fonction Borne d'entrée n°5	NC		A046 Gain de tension du boost auto	100	
C006 - Fonction Borne d'entrée n°6	2		A047 Gain de glissement du boost auto	100	
C007 - Fonction Borne d'entrée n°7	3				
C013 - Etat actif de la borne d'entrée n°3	1				
C014 - Etat actif de la borne d'entrée n°4	1				
A020 - Petite vitesse	20				
A021 - 2ème vitesse présélectionnée	60				
A022 - 3ème vitesse présélectionnée	50				

THIS DOCUMENT IS THE PROPERTY OF ECAT-ID & REMAIN CONFIDENTIAL IT CANNOT BE COPIED OR COMMUNICATED TO A THIRD PARTY WITHOUT OUR APPROVAL IN WRITING.

ECAT-ID
ZI de KERIEL
29800 PLOUEDERN
– FRANCE –

Tél :(33).2.98.85.31.36
Fax :(33).2.98.85.31.38
E-mail :ecatid.service@ceva.com

Date of creation : 04/12/2023
Designed by : DB

PARAMETRE VARIATEUR V5
INVERTER PARAMETER V5
ENVIRONNEMENT:Version 4.49.F - 23/09/2020

Ecat-iD Campus

CONTRACT : C01437
CUSTOMER : JOSSET
COUNTRY : ESPAGNE
ARTICLE : **SMXA-C014371**
INDEX : V1
FOLIO : 127/165

Repère	V6 008.7
Caractéristiques	3G3MX2-AB004-EV2
Référence fournisseur	3G3MX2-AB004-EV2
Code interne	VAR00701

OMRON - Paramètres variateur

Sans frein / Sans potentiomètre

Paramètre	Valeur	Modif.	Paramètre	Valeur	Modif.
B031 - Code pour modification parametres	1		A023 - 4ème vitesse présélectionnée	65	
A001 - Source de Frequence	2		A024 - 5ème vitesse présélectionnée	80	
A002 - Source de commande Run	1		F002 - Accélération	0,2	
A004 - Fréquence maximale	80		F003 - Decélération	0,7	
A005 - Selection potentiometre	2		A092 2ème Accélération	0,8	
B012 - Courant Nominal	1,3		A093 2ème Déccélération	0,3	
C001 - Fonction Borne d'entrée n°1	0		A094 Autorisation 2ème Acc/Decc	1	
C002 - Fonction Borne d'entrée n°2	1		A095 Changement de rampe Accélération	20	
C003 - Fonction Borne d'entrée n°3	77		A096 Changement de rampe Déccélération	20	
C004 - Fonction Borne d'entrée n°4	78		A041 Sélection du boost de couple	1	
C005 - Fonction Borne d'entrée n°5	NC		A046 Gain de tension du boost auto	100	
C006 - Fonction Borne d'entrée n°6	2		A047 Gain de glissement du boost auto	100	
C007 - Fonction Borne d'entrée n°7	3				
C013 - Etat actif de la borne d'entrée n°3	1				
C014 - Etat actif de la borne d'entrée n°4	1				
A020 - Petite vitesse	20				
A021 - 2ème vitesse présélectionnée	60				
A022 - 3ème vitesse présélectionnée	50				

THIS DOCUMENT IS THE PROPERTY OF ECAT-ID & REMAIN CONFIDENTIAL IT CANNOT BE COPIED OR COMMUNICATED TO A THIRD PARTY WITHOUT OUR APPROVAL IN WRITING.

ECAT-ID
ZI de KERIEL
29800 PLOUEDERN
– FRANCE –

Tél :(33).2.98.85.31.36
Fax :(33).2.98.85.31.38
E-mail :ecatid.service@ceva.com

Date of creation : 04/12/2023
Designed by : DB

PARAMETRE VARIATEUR V6
INVERTER PARAMETER V6
ENVIRONNEMENT:Version 4.49.F - 23/09/2020

Ecat-iD Campus

CONTRACT : C01437
CUSTOMER : JOSSET
COUNTRY : ESPAGNE
ARTICLE : **SMXA-C014371**
INDEX : V1
FOLIO : 128/165

Repère	V7 008.12
Caractéristiques	3G3MX2-AB004-EV2
Référence fournisseur	3G3MX2-AB004-EV2
Code interne	VAR00701

OMRON - Paramètres variateur

Sans frein / Sans potentiomètre

Paramètre	Valeur	Modif.	Paramètre	Valeur	Modif.
B031 - Code pour modification parametres	1		A023 - 4ème vitesse présélectionnée	65	
A001 - Source de Frequence	2		A024 - 5ème vitesse présélectionnée	80	
A002 - Source de commande Run	1		F002 - Accélération	0,2	
A004 - Fréquence maximale	80		F003 - Decélération	0,7	
A005 - Selection potentiometre	2		A092 2ème Accélération	0,8	
B012 - Courant Nominal	1,3		A093 2ème Déccélération	0,3	
C001 - Fonction Borne d'entrée n°1	0		A094 Autorisation 2ème Acc/Decc	1	
C002 - Fonction Borne d'entrée n°2	1		A095 Changement de rampe Accélération	20	
C003 - Fonction Borne d'entrée n°3	77		A096 Changement de rampe Déccélération	20	
C004 - Fonction Borne d'entrée n°4	78		A041 Sélection du boost de couple	1	
C005 - Fonction Borne d'entrée n°5	NC		A046 Gain de tension du boost auto	100	
C006 - Fonction Borne d'entrée n°6	2		A047 Gain de glissement du boost auto	100	
C007 - Fonction Borne d'entrée n°7	3				
C013 - Etat actif de la borne d'entrée n°3	1				
C014 - Etat actif de la borne d'entrée n°4	1				
A020 - Petite vitesse	20				
A021 - 2ème vitesse présélectionnée	60				
A022 - 3ème vitesse présélectionnée	50				

THIS DOCUMENT IS THE PROPERTY OF ECAT-ID & REMAIN CONFIDENTIAL IT CANNOT BE COPIED OR COMMUNICATED TO A THIRD PARTY WITHOUT OUR APPROVAL IN WRITING.

ECAT-ID
ZI de KERIEL
29800 PLOUEDERN
– FRANCE –

Tél :(33).2.98.85.31.36
Fax :(33).2.98.85.31.38
E-mail :ecatid.service@ceva.com

Date of creation : 04/12/2023
Designed by : DB

PARAMETRE VARIATEUR V7
INVERTER PARAMETER V7
ENVIRONNEMENT:Version 4.49.F - 23/09/2020

Ecat-iD Campus

CONTRACT : C01437
CUSTOMER : JOSSET
COUNTRY : ESPAGNE
ARTICLE : **SMXA-C014371**
INDEX : V1
FOLIO : 129/165

Repère	V8 008.16
Caractéristiques	3G3MX2-AB004-EV2
Référence fournisseur	3G3MX2-AB004-EV2
Code interne	VAR00701

OMRON - Paramètres variateur

Sans frein / Sans potentiomètre

Paramètre	Valeur	Modif.	Paramètre	Valeur	Modif.
B031 - Code pour modification parametres	1		A023 - 4ème vitesse présélectionnée	65	
A001 - Source de Frequence	2		A024 - 5ème vitesse présélectionnée	80	
A002 - Source de commande Run	1		F002 - Accélération	0,2	
A004 - Fréquence maximale	80		F003 - Decélération	0,7	
A005 - Selection potentiometre	2		A092 2ème Accélération	0,8	
B012 - Courant Nominal	1,3		A093 2ème Déccélération	0,3	
C001 - Fonction Borne d'entrée n°1	0		A094 Autorisation 2ème Acc/Decc	1	
C002 - Fonction Borne d'entrée n°2	1		A095 Changement de rampe Accélération	20	
C003 - Fonction Borne d'entrée n°3	77		A096 Changement de rampe Déccélération	20	
C004 - Fonction Borne d'entrée n°4	78		A041 Sélection du boost de couple	1	
C005 - Fonction Borne d'entrée n°5	NC		A046 Gain de tension du boost auto	100	
C006 - Fonction Borne d'entrée n°6	2		A047 Gain de glissement du boost auto	100	
C007 - Fonction Borne d'entrée n°7	3				
C013 - Etat actif de la borne d'entrée n°3	1				
C014 - Etat actif de la borne d'entrée n°4	1				
A020 - Petite vitesse	20				
A021 - 2ème vitesse présélectionnée	60				
A022 - 3ème vitesse présélectionnée	50				

THIS DOCUMENT IS THE PROPERTY OF ECAT-ID & REMAIN CONFIDENTIAL IT CANNOT BE COPIED OR COMMUNICATED TO A THIRD PARTY WITHOUT OUR APPROVAL IN WRITING.

ECAT-ID
ZI de KERIEL
29800 PLOUEDERN
– FRANCE –

Tél :(33).2.98.85.31.36
Fax :(33).2.98.85.31.38
E-mail :ecatid.service@ceva.com

Date of creation : 04/03/2024
Designed by : DB

PARAMETRE VARIATEUR V8
INVERTER PARAMETER V8
ENVIRONNEMENT:Version 4.49.F - 23/09/2020

Ecat-iD Campus

CONTRACT : C01437
CUSTOMER : JOSSET
COUNTRY : ESPAGNE
ARTICLE : **SMXA-C014371**
INDEX : V1
FOLIO : 130/165

Repère	V9 009.3
Caractéristiques	MX2AB007-E
Référence fournisseur	MX2AB007-E
Code interne	VAR00280

OMRON - Paramètres variateur

Sans frein / Sans potentiomètre

Paramètre	Valeur	Modif.	Paramètre	Valeur	Modif.
B031 - Code pour modification parametres	1		A023 - 4ème vitesse présélectionnée	65	
A001 - Source de Frequence	2		A024 - 5ème vitesse présélectionnée	80	
A002 - Source de commande Run	1		F002 - Accélération	0,2	
A004 - Fréquence maximale	80		F003 - Decélération	0,7	
A005 - Selection potentiometre	2		A092 2ème Accélération	0,8	
B012 - Courant Nominal	1,3		A093 2ème Déccélération	0,3	
C001 - Fonction Borne d'entrée n°1	0		A094 Autorisation 2ème Acc/Decc	1	
C002 - Fonction Borne d'entrée n°2	1		A095 Changement de rampe Accélération	20	
C003 - Fonction Borne d'entrée n°3	77		A096 Changement de rampe Déccélération	20	
C004 - Fonction Borne d'entrée n°4	78		A041 Sélection du boost de couple	1	
C005 - Fonction Borne d'entrée n°5	NC		A046 Gain de tension du boost auto	100	
C006 - Fonction Borne d'entrée n°6	2		A047 Gain de glissement du boost auto	100	
C007 - Fonction Borne d'entrée n°7	3				
C013 - Etat actif de la borne d'entrée n°3	1				
C014 - Etat actif de la borne d'entrée n°4	1				
A020 - Petite vitesse	20				
A021 - 2ème vitesse présélectionnée	60				
A022 - 3ème vitesse présélectionnée	50				

THIS DOCUMENT IS THE PROPERTY OF ECAT-ID & REMAIN CONFIDENTIAL IT CANNOT BE COPIED OR COMMUNICATED TO A THIRD PARTY WITHOUT OUR APPROVAL IN WRITING.

ECAT-ID
ZI de KERIEL
29800 PLOUEDERN
– FRANCE –

Tél :(33).2.98.85.31.36
Fax :(33).2.98.85.31.38
E-mail :ecatid.service@ceva.com

Date of creation : 04/03/2024
Designed by : DB

PARAMETRE VARIATEUR V9
INVERTER PARAMETER V9
ENVIRONNEMENT:Version 4.49.F - 23/09/2020

Ecat-iD Campus

CONTRACT : C01437
CUSTOMER : JOSSET
COUNTRY : ESPAGNE
ARTICLE : **SMXA-C014371**
INDEX : V3
FOLIO : 131/165

REPERE	FOLIO	DESIGNATION	Qte	REFERENCE	CODE ECAT-ID	FABRICANT	Nomenclature
ETH_PLC		CABLE RESEAU ETHERNET CAT6 RJ45 1M	1	411-227	CBL00140		ARMOIRE
ETH_UAC100		CABLE RESEAU ETHERNET CAT6 RJ45 3M	1	ECORD6ASF03MSH	CBL00504		ARMOIRE
ETH_UAC200		CABLE RESEAU ETHERNET CAT6 RJ45 3M	1	ECORD6ASF03MSH	CBL00504		ARMOIRE
ETH_UAC300		CABLE RESEAU ETHERNET CAT6 RJ45 3M	1	ECORD6ASF03MSH	CBL00504		ARMOIRE
ARMOIRE	001	COFFRET INOX + PLAQUE 1800x600x600 2 PORTE + VENTIL	1	MXA03297	MXA03297	IRINOX	ARMOIRE
	001	COFFRET INOX + PLAQUE 1800x600x370 2 PORTE + VENTIL	1	MXA03300	MXA03300	IRINOX	ARMOIRE
	001	BOITE DE DERIVATION 220x150x120, INOX AISI 304, IP69K	1	SDN152212	BOX02019	MP GAMMA	ARMOIRE
	001	COFFRET 400x400x180, INOX AISI 304, IP66/IK10 ROTULE + BP	1	SEB02903	SEB02903	IRINOX	ARMOIRE
	001	BOITE DE DERIVATION 100x220x90, INOX AISI 304, IP69K 3 BP	1	SPN10229	BOX02031	MP GAMMA	ARMOIRE
FQ1	006	PARAFOUDRE ENFICHABLE TYPE 2 POUR RESEAUX MONOPHASES 5 FILS	1	2905340	DIS00135	PHOENIX CONTACT	ARMOIRE
Q0	006	POIGNEE ROUGE/JAUNE IP65 POUR CDE EXTERIEURE FRONTALE	1	14741111	SEC00042	SOCOMEC	ARMOIRE
	006	POLE ADDITIONNEL PRINCIPAL SIRCO M 32A	1	22001003	SEC00032	SOCOMEC	ARMOIRE
	006	INTERRUPTEUR-SECTIONNEUR SIRCO M 3x32A NU	1	22003003	SEC00030	SOCOMEC	ARMOIRE
	006	CACHE-BORNES POUR SIRCO M 1P 16...40A	1	22941005	SEC00070	SOCOMEC	ARMOIRE
	006	CACHE-BORNES POUR SIRCO M 3P 16...40A	1	22943005	SEC00071	SOCOMEC	ARMOIRE
	006	ACCOUPLEMENT PORTE	1	22993409	SEC00091	SOCOMEC	ARMOIRE
F1	007	ACTI9, IC60N DISJONCTEUR 2P 6A COURBE D	1	A9F75206	DIS00163	SCHNEIDER ELECTRIC	ARMOIRE
F2	007	ACTI9, IC60N DISJONCTEUR 2P 6A COURBE D	1	A9F75206	DIS00163	SCHNEIDER ELECTRIC	ARMOIRE
F3	007	ACTI9, IC60N DISJONCTEUR 2P 6A COURBE D	1	A9F75206	DIS00163	SCHNEIDER ELECTRIC	ARMOIRE
F4	007	ACTI9, IC60N DISJONCTEUR 2P 6A COURBE D	1	A9F75206	DIS00163	SCHNEIDER ELECTRIC	ARMOIRE
V1	007	CARTE COMM ETHERCAT	1	3G3AX-MX2-ECT	VAR00351	OMRON	ARMOIRE
	007	VARIATEUR DE VITESSE POUR MOTEUR 0.40kW, 200-240VAC MONO	1	3G3MX2-AB004-EV2	VAR00701	OMRON	ARMOIRE
	007	FILTRE CEM	1	AX-FIM1010-RE	VAR00277	OMRON	ARMOIRE
V2	007	CARTE COMM ETHERCAT	1	3G3AX-MX2-ECT	VAR00351	OMRON	ARMOIRE
	007	VARIATEUR DE VITESSE POUR MOTEUR 0.40kW, 200-240VAC MONO	1	3G3MX2-AB004-EV2	VAR00701	OMRON	ARMOIRE
	007	FILTRE CEM	1	AX-FIM1010-RE	VAR00277	OMRON	ARMOIRE
V3	007	CARTE COMM ETHERCAT	1	3G3AX-MX2-ECT	VAR00351	OMRON	ARMOIRE
	007	VARIATEUR DE VITESSE POUR MOTEUR 0.40kW, 200-240VAC MONO	1	3G3MX2-AB004-EV2	VAR00701	OMRON	ARMOIRE
	007	FILTRE CEM	1	AX-FIM1010-RE	VAR00277	OMRON	ARMOIRE
V4	007	CARTE COMM ETHERCAT	1	3G3AX-MX2-ECT	VAR00351	OMRON	ARMOIRE
	007	VARIATEUR DE VITESSE POUR MOTEUR 0.40kW, 200-240VAC MONO	1	3G3MX2-AB004-EV2	VAR00701	OMRON	ARMOIRE
	007	FILTRE CEM	1	AX-FIM1010-RE	VAR00277	OMRON	ARMOIRE
F5	008	ACTI9, IC60N DISJONCTEUR 2P 6A COURBE D	1	A9F75206	DIS00163	SCHNEIDER ELECTRIC	ARMOIRE

(33).2.98.85.31.36
(33).2.98.85.31.38
ecatid.service@ceva.com

DESSINE : DB
VERIFIE : JT
DATE DE CREATION : 12/07/2024

INDICE	DATE	MODIFICATION	DES.
V5	18/02/2025	MODIF SECURITE ET GROUPE FROID	DB
V4	11/12/2024	MAJ M9/V9	DB
V3	26/11/2024	MAJ ETH + NOM MOTEURS SORTIE + CODEUR EN OPTION	EM
V2	20/11/2024	AJOUT ECHANGEUR THERMIQUE	EM

Dossier n° : **JOSSET**

SMXA-C014371
Nomenclature Armoire

FOLIO
132/165

see3000 version 4.80

REPERE	FOLIO	DESIGNATION	Qte	REFERENCE	CODE ECAT-ID	FABRICANT	Nomenclature
F6	008	ACTI9, IC60N DISJONCTEUR 2P 6A COURBE D	1	A9F75206	DIS00163	SCHNEIDER ELECTRIC	ARMOIRE
F7	008	ACTI9, IC60N DISJONCTEUR 2P 6A COURBE D	1	A9F75206	DIS00163	SCHNEIDER ELECTRIC	ARMOIRE
F8	008	ACTI9, IC60N DISJONCTEUR 2P 6A COURBE D	1	A9F75206	DIS00163	SCHNEIDER ELECTRIC	ARMOIRE
V5	008	CARTE COMM ETHERCAT	1	3G3AX-MX2-ECT	VAR00351	OMRON	ARMOIRE
	008	VARIATEUR DE VITESSE POUR MOTEUR 0.40kW, 200-240VAC MONO	1	3G3MX2-AB004-EV2	VAR00701	OMRON	ARMOIRE
	008	FILTRE CEM	1	AX-FIM1010-RE	VAR00277	OMRON	ARMOIRE
V6	008	CARTE COMM ETHERCAT	1	3G3AX-MX2-ECT	VAR00351	OMRON	ARMOIRE
	008	VARIATEUR DE VITESSE POUR MOTEUR 0.40kW, 200-240VAC MONO	1	3G3MX2-AB004-EV2	VAR00701	OMRON	ARMOIRE
	008	FILTRE CEM	1	AX-FIM1010-RE	VAR00277	OMRON	ARMOIRE
V7	008	CARTE COMM ETHERCAT	1	3G3AX-MX2-ECT	VAR00351	OMRON	ARMOIRE
	008	VARIATEUR DE VITESSE POUR MOTEUR 0.40kW, 200-240VAC MONO	1	3G3MX2-AB004-EV2	VAR00701	OMRON	ARMOIRE
	008	FILTRE CEM	1	AX-FIM1010-RE	VAR00277	OMRON	ARMOIRE
V8	008	CARTE COMM ETHERCAT	1	3G3AX-MX2-ECT	VAR00351	OMRON	ARMOIRE
	008	VARIATEUR DE VITESSE POUR MOTEUR 0.40kW, 200-240VAC MONO	1	3G3MX2-AB004-EV2	VAR00701	OMRON	ARMOIRE
	008	FILTRE CEM	1	AX-FIM1010-RE	VAR00277	OMRON	ARMOIRE
F9	009	ACTI9, IC60N DISJONCTEUR 2P 6A COURBE D	1	A9F75206	DIS00163	SCHNEIDER ELECTRIC	ARMOIRE
Q11	009	Acti9 iDT40T - DISJONCTEUR 3P+N 20A COURBE D - 6KA	1	A9P32720	DIS00271	SCHNEIDER ELECTRIC	ARMOIRE
V9	009	CARTE COMM ETHERCAT	1	3G3AX-MX2-ECT	VAR00351	OMRON	ARMOIRE
	009	FILTRE CEM MX2 AB007	1	AX-FIM1014-RE	VAR00290	OMRON	ARMOIRE
	009	VARIATEUR DE VITESSE POUR MOTEUR 1.1kW, 200-240VAC MONO	1	MX2AB007-E	VAR00280	OMRON	ARMOIRE
Q10	010	DISJONCTEUR POUR CIRCUIT DE CONTROLE - GB2-DB - 6A - 2P - 2D	1	GB2DB12	DIS00144	SCHNEIDER ELECTRIC	ARMOIRE
Q20	010	DISJONCTEUR ELECTRONIQUE 8x24VDC/0.5-10A	1	2905744	DIS00250	PHOENIX CONTACT	ARMOIRE
U10	010	ALIMENTATION A DECOUPAGE 100-240VAC, SORTIE 24V, 20A	1	S8VK-S48024	ALM00218	OMRON	ARMOIRE
Q21	011	ACTI9, IC60N DISJONCTEUR 2P 16A COURBE C	1	A9F77216	DIS00147	SCHNEIDER ELECTRIC	ARMOIRE
	011	ACTI9 VIGI IC60 - BLOC DIFFERENTIEL 2P 6KA 25A 30MA	1	A9Q11225	DIS00342	SCHNEIDER ELECTRIC	ARMOIRE
U1	011	ONDULEUR ONLINE 3000VA 230V	1	EON9SX3000I	ALM00247	EATON	ARMOIRE
Q100	012	DISJONCTEUR POUR CIRCUIT DE CONTROLE - GB2-DB - 10A - 2P - 2D	1	GB2DB16	DIS00159	SCHNEIDER ELECTRIC	ARMOIRE
Q120	012	DISJONCTEUR-SECTIONNEUR COURANT CONTINU 40A 1P, 250VDC, C	1	A9N61517	DIS00346	SCHNEIDER ELECTRIC	ARMOIRE
Q200	012	DISJONCTEUR POUR CIRCUIT DE CONTROLE - GB2-DB - 10A - 2P - 2D	1	GB2DB16	DIS00159	SCHNEIDER ELECTRIC	ARMOIRE
Q220	012	DISJONCTEUR-SECTIONNEUR COURANT CONTINU 40A 1P, 250VDC, C	1	A9N61517	DIS00346	SCHNEIDER ELECTRIC	ARMOIRE
Q300	012	DISJONCTEUR POUR CIRCUIT DE CONTROLE - GB2-DB - 10A - 2P - 2D	1	GB2DB16	DIS00159	SCHNEIDER ELECTRIC	ARMOIRE
Q320	012	DISJONCTEUR-SECTIONNEUR COURANT CONTINU 40A 1P, 250VDC, C	1	A9N61517	DIS00346	SCHNEIDER ELECTRIC	ARMOIRE
U100	012	ALIMENTATION 230VAC/24VDC 40A 1000W	1	HRPG-1000-24	ALM00246	MEAN WELL	ARMOIRE

(33).2.98.85.31.36
(33).2.98.85.31.38
ecatid.service@ceva.com

DESSINE : DB
VERIFIE : JT
DATE DE CREATION : 12/07/2024

INDICE	DATE	MODIFICATION	DES.
V5	18/02/2025	MODIF SECURITE ET GROUPE FROID	DB
V4	11/12/2024	MAJ M9/V9	DB
V3	26/11/2024	MAJ ETH + NOM MOTEURS SORTIE + CODE UNEN OPTION	EM
V2	20/11/2024	AJOUT ECHANGEUR THERMIQUE	EM

Dossier n° : **JOSSET**

SMXA-C014371
Nomenclature Armoire

REPERE	FOLIO	DESIGNATION	Qte	REFERENCE	CODE ECAT-ID	FABRICANT	Nomenclature
U200	012	ALIMENTATION 230VAC/24VDC 40A 1000W	1	HRPG-1000-24	ALM00246	MEAN WELL	ARMOIRE
U300	012	ALIMENTATION 230VAC/24VDC 40A 1000W	1	HRPG-1000-24	ALM00246	MEAN WELL	ARMOIRE
ECH1	013	ECHANGEUR THERMIQUE	1	RIT3210.540	ELC02079	RITTAL	ARMOIRE
Q23	013	DISJONCTEUR POUR CIRCUIT DE CONTROLE - GB2-DB - 2 A - 2P - 2D	1	GB2DB07	DIS00113	SCHNEIDER ELECTRIC	ARMOIRE
Q24	013	DISJONCTEUR-SECTIONNEUR COURANT CONTINU 3A 1P, 250VDC, COURBE	1	A9N61503	DIS00226	SCHNEIDER ELECTRIC	ARMOIRE
Q25	013	DISJONCTEUR iC60N 2P 4A, 440VAC/25kA 133VDC/50kA, COURBE C	1	A9F74204	DIS00279	SCHNEIDER ELECTRIC	ARMOIRE
U20	013	ALIMENTATION A DECOUPAGE 100-240VAC, SORTIE 24V, 2.5A	1	S8VK-S06024	ALM00229	OMRON	ARMOIRE
Q101	014	DISJONCTEUR POUR CIRCUIT DE CONTROLE - GB2-DB - 6A - 2P - 2D	1	GB2DB12	DIS00144	SCHNEIDER ELECTRIC	ARMOIRE
Q201	014	DISJONCTEUR POUR CIRCUIT DE CONTROLE - GB2-DB - 6A - 2P - 2D	1	GB2DB12	DIS00144	SCHNEIDER ELECTRIC	ARMOIRE
Q22	014	ACTI9, IC60N DISJONCTEUR 2P 10A COURBE C	1	A9F77210	DIS00142	SCHNEIDER ELECTRIC	ARMOIRE
	014	ACTI9 VIGI IC60 - BLOC DIFFERENTIEL 2P 6KA 25A 30MA	1	A9Q11225	DIS00342	SCHNEIDER ELECTRIC	ARMOIRE
Q301	014	DISJONCTEUR POUR CIRCUIT DE CONTROLE - GB2-DB - 6A - 2P - 2D	1	GB2DB12	DIS00144	SCHNEIDER ELECTRIC	ARMOIRE
SX2	014	PRISE DE COURANT MODULAIRE A OBTURATEUR 2P+T 16A 250VAC	1	R9PCS616	PRI00219	SCHNEIDER ELECTRIC	ARMOIRE
U101	014	ALIMENTATION A DECOUPAGE 100-240VAC, SORTIE 24V, 20A	1	S8VK-S48024	ALM00218	OMRON	ARMOIRE
U201	014	ALIMENTATION A DECOUPAGE 100-240VAC, SORTIE 24V, 20A	1	S8VK-S48024	ALM00218	OMRON	ARMOIRE
U301	014	ALIMENTATION A DECOUPAGE 100-240VAC, SORTIE 24V, 20A	1	S8VK-S48024	ALM00218	OMRON	ARMOIRE
SEC01	015	RELAIS DE SECURITE, LOGIQUE CABLEE	1	2900509	REL00033	PHOENIX	ARMOIRE
KA100	017	CONTACTEUR AUXILIAIRE 2NO+2NF VIS 24VDC	1	CA3KN22BD	REL00052	SCHNEIDER ELECTRIC	ARMOIRE
SEC02	017	RELAIS DE SECURITE, LOGIQUE CABLEE	1	2900509	REL00033	PHOENIX	ARMOIRE
FAN1	018	VENTILATEUR DE BRASSAGE:24VDC:178m3/h	1	COSD12B05HWBZ0	ELC00961	COSTECH	ARMOIRE
H50	018	RUBAN LED 24VDC BLANC CHAUD IP67	1	VEL75167	ELC02012	MIIDEX	ARMOIRE
KA1	018	CONTACTEUR AUXILIAIRE 3NO+1NF VIS 24VDC	1	CA3KN31BD	REL00051	SCHNEIDER ELECTRIC	ARMOIRE
	018	BLOC DE CONTACTS AUXILIAIRES 4NO POUR CA3KN	1	LA1KN40	REL00086	SCHNEIDER ELECTRIC	ARMOIRE
FAN11	025	VENTILATEUR DE BRASSAGE:24VDC:355m3/h	1	4114N/2H4	ELC02073	EBM-PAPST	ARMOIRE
	025	GRILLE POUR VENTILATEUR 120x120	1	COS120	ELC00722	COSTECH	ARMOIRE
FAN12	025	VENTILATEUR DE BRASSAGE:24VDC:355m3/h	1	4114N/2H4	ELC02073	EBM-PAPST	ARMOIRE
	025	GRILLE POUR VENTILATEUR 120x120	1	COS120	ELC00722	COSTECH	ARMOIRE
FAN13	025	VENTILATEUR DE BRASSAGE:24VDC:355m3/h	1	4114N/2H4	ELC02073	EBM-PAPST	ARMOIRE
	025	GRILLE POUR VENTILATEUR 120x120	1	COS120	ELC00722	COSTECH	ARMOIRE
FAN14	025	VENTILATEUR DE BRASSAGE:24VDC:355m3/h	1	4114N/2H4	ELC02073	EBM-PAPST	ARMOIRE
	025	GRILLE POUR VENTILATEUR 120x120	1	COS120	ELC00722	COSTECH	ARMOIRE
H51	025	RUBAN LED 24VDC BLANC CHAUD IP67	1	VEL75167	ELC02012	MIIDEX	ARMOIRE
Q121	026	DISJONCTEUR ELECTRONIQUE 8x24VDC/0.5-10A	1	2905744	DIS00250	PHOENIX CONTACT	ARMOIRE

(33).2.98.85.31.36
(33).2.98.85.31.38
ecatid.service@ceva.com

DESSINE : DB
VERIFIE : JT
DATE DE CREATION : 12/07/2024

INDICE	DATE	MODIFICATION	DES.
V5	18/02/2025	MODIF SECURITE ET GROUPE FROID	DB
V4	11/12/2024	MAJ M9/V9	DB
V3	26/11/2024	MAJ ETH + NOM MOTEURS SORTIE + CODEUR EN OPTION	EM
V2	20/11/2024	AJOUT ECHANGEUR THERMIQUE	EM

Dossier n° : **JOSSET**

SMXA-C014371
Nomenclature Armoire

REPERE	FOLIO	DESIGNATION	Qte	REFERENCE	CODE ECAT-ID	FABRICANT	Nomenclature
Q221	026	DISJONCTEUR ELECTRONIQUE 8x24VDC/0.5-10A	1	2905744	DIS00250	PHOENIX CONTACT	ARMOIRE
Q321	026	DISJONCTEUR ELECTRONIQUE 8x24VDC/0.5-10A	1	2905744	DIS00250	PHOENIX CONTACT	ARMOIRE
UAC100	027	ORDINATEUR INDUSTRIEL NEOUSYS NUVO	1	NUVO-10208GC	INF01052	NEOUSYS	ARMOIRE
USB_UAC100	027	CABLE DEPORT DE PORT USB 3.0	1	E2 1USB9AN3	CON00401	PIZZATO	ARMOIRE
UAC200	031	ORDINATEUR INDUSTRIEL NEOUSYS NUVO	1	NUVO-10208GC	INF01052	NEOUSYS	ARMOIRE
USB_UAC200	031	CABLE DEPORT DE PORT USB 3.0	1	E2 1USB9AN3	CON00401	PIZZATO	ARMOIRE
UAC300	035	ORDINATEUR INDUSTRIEL NEOUSYS NUVO	1	NUVO-10208GC	INF01052	NEOUSYS	ARMOIRE
USB_UAC300	035	CABLE DEPORT DE PORT USB 3.0	1	E2 1USB9AN3	CON00401	PIZZATO	ARMOIRE
KA14	039	MODULE RELAIS A SEMIE-CONDUCTEURS	1	2900378	REL00088	PHOENIX CONTACT	ARMOIRE
KA15	039	MODULE RELAIS A SEMIE-CONDUCTEURS	1	2900378	REL00088	PHOENIX CONTACT	ARMOIRE
KA16	039	MODULE RELAIS A SEMIE-CONDUCTEURS	1	2900378	REL00088	PHOENIX CONTACT	ARMOIRE
KA17	039	MODULE RELAIS A SEMIE-CONDUCTEURS	1	2900378	REL00088	PHOENIX CONTACT	ARMOIRE
KA18	039	MODULE RELAIS A SEMIE-CONDUCTEURS	1	2900378	REL00088	PHOENIX CONTACT	ARMOIRE
KA19	039	MODULE RELAIS A SEMIE-CONDUCTEURS	1	2900378	REL00088	PHOENIX CONTACT	ARMOIRE
KA24	040	MODULE RELAIS A SEMIE-CONDUCTEURS	1	2900378	REL00088	PHOENIX CONTACT	ARMOIRE
KA25	040	MODULE RELAIS A SEMIE-CONDUCTEURS	1	2900378	REL00088	PHOENIX CONTACT	ARMOIRE
KA26	040	MODULE RELAIS A SEMIE-CONDUCTEURS	1	2900378	REL00088	PHOENIX CONTACT	ARMOIRE
KA27	040	MODULE RELAIS A SEMIE-CONDUCTEURS	1	2900378	REL00088	PHOENIX CONTACT	ARMOIRE
KA28	040	MODULE RELAIS A SEMIE-CONDUCTEURS	1	2900378	REL00088	PHOENIX CONTACT	ARMOIRE
KA29	040	MODULE RELAIS A SEMIE-CONDUCTEURS	1	2900378	REL00088	PHOENIX CONTACT	ARMOIRE
KA2	041	RELAIS PUSH-IN, 2 Contacts	1	2903334	REL00082	PHOENIX CONTACT	ARMOIRE
KA3	041	RELAIS PUSH-IN, 2 Contacts	1	2903334	REL00082	PHOENIX CONTACT	ARMOIRE
KA4	042	RELAIS PUSH-IN, 1 Contact	1	2903370	REL00085	PHOENIX CONTACT	ARMOIRE
KA5	042	RELAIS PUSH-IN, 1 Contact	1	2903370	REL00085	PHOENIX CONTACT	ARMOIRE
KA6	042	RELAIS PUSH-IN, 1 Contact	1	2903370	REL00085	PHOENIX CONTACT	ARMOIRE
KA10	048	RELAIS PUSH-IN, 1 Contact	1	2903370	REL00085	PHOENIX CONTACT	ARMOIRE
KA11	048	RELAIS PUSH-IN, 1 Contact	1	2903370	REL00085	PHOENIX CONTACT	ARMOIRE
KA20	048	RELAIS PUSH-IN, 1 Contact	1	2903370	REL00085	PHOENIX CONTACT	ARMOIRE
KA21	048	RELAIS PUSH-IN, 1 Contact	1	2903370	REL00085	PHOENIX CONTACT	ARMOIRE
KM100	048	BLOC DE CONTACTS AUXILIAIRES 2NO 2NF POUR CA3KN	1	LA1KN22	REL00057	SCHNEIDER ELECTRIC	ARMOIRE
	048	CONTACTEUR TESYS LP1-K - 4P - AC-1 440V 20 A - BOBINE 24 V CC	1	LP1K09004BD	REL00288	SCHNEIDER ELECTRIC	ARMOIRE
KA110	049	RELAIS PUSH-IN, 2 Contacts	1	2903334	REL00082	PHOENIX CONTACT	ARMOIRE
KA120	049	RELAIS PUSH-IN, 2 Contacts	1	2903334	REL00082	PHOENIX CONTACT	ARMOIRE

(33).2.98.85.31.36
(33).2.98.85.31.38
ecatid.service@ceva.com

DESSINE : DB
VERIFIE : JT
DATE DE CREATION : 12/07/2024

INDICE	DATE	MODIFICATION	DES.
V5	18/02/2025	MODIF SECURITE ET GROUPE FROID	DB
V4	11/12/2024	MAJ M9/V9	DB
V3	26/11/2024	MAJ ETH + NOM MOTEURS SORTIE + CODEUR EN OPTION	EM
V2	20/11/2024	AJOUT ECHANGEUR THERMIQUE	EM

Dossier n° : **JOSSET**

SMXA-C014371
Nomenclature Armoire

REPERE	FOLIO	DESIGNATION	Qte	REFERENCE	CODE ECAT-ID	FABRICANT	Nomenclature
KA230	049	RELAIS PUSH-IN, 2 Contacts	1	2903334	REL00082	PHOENIX CONTACT	ARMOIRE
KA240	049	RELAIS PUSH-IN, 2 Contacts	1	2903334	REL00082	PHOENIX CONTACT	ARMOIRE
KA30	049	RELAIS PUSH-IN, 1 Contact	1	2903370	REL00085	PHOENIX CONTACT	ARMOIRE
KA350	049	RELAIS PUSH-IN, 2 Contacts	1	2903334	REL00082	PHOENIX CONTACT	ARMOIRE
KA360	049	RELAIS PUSH-IN, 2 Contacts	1	2903334	REL00082	PHOENIX CONTACT	ARMOIRE
KA12	050	RELAIS PUSH-IN, 4 Contats	1	2903308	REL00084	PHOENIX CONTACT	ARMOIRE
KA13	050	RELAIS PUSH-IN, 4 Contats	1	2903308	REL00084	PHOENIX CONTACT	ARMOIRE
KA22	050	RELAIS PUSH-IN, 4 Contats	1	2903308	REL00084	PHOENIX CONTACT	ARMOIRE
MOD0	052	API, 24VDC OMRON	1	NX102-1000	PLC01600	OMRON	ARMOIRE
MOD1	052	CARTE ALIMENTATION 24VDC	1	NX-PF0630	PLC01601	OMRON	ARMOIRE
MOD2	052	MODULE DE SORTIES TOR, 16S TRANSISTOR, 24VDC	1	NX-OD5256	PLC01631	OMRON	ARMOIRE
MOD3	052	MODULE DE SORTIES TOR, 16S TRANSISTOR, 24VDC	1	NX-OD5256	PLC01631	OMRON	ARMOIRE
MOD4	052	MODULE D'ENTREES TOR, 16E 24VDC	1	NX-ID5442	PLC01611	OMRON	ARMOIRE
MOD5	052	MODULE D'ENTREES TOR, 16E 24VDC	1	NX-ID5442	PLC01611	OMRON	ARMOIRE
MOD6	052	MODULE D'ENTREES TOR, 16E 24VDC	1	NX-ID5442	PLC01611	OMRON	ARMOIRE
MOD7	052	MODULE D'ENTREES POUR ENCODEUR INCREMENTAL, 2 VOIES	1	NX-EC0222	PLC01651	OMRON	ARMOIRE
MOD10	053	MODULE D'ENTREES/SORTIES I/O LINK , 4 VOIES	1	NX-ILM400	PLC01659	OMRON	ARMOIRE
MOD11	053	MODULE D'ENTREES/SORTIES I/O LINK , 4 VOIES	1	NX-ILM400	PLC01659	OMRON	ARMOIRE
MOD8	053	CARTE ALIMENTATION 24VDC	1	NX-PD1000	PLC01608	OMRON	ARMOIRE
MOD9	053	MODULE D'ENTREES/SORTIES I/O LINK , 4 VOIES	1	NX-ILM400	PLC01659	OMRON	ARMOIRE
SW3	053	SWITCH ETHERCAT 6 ports RJ45	1	GX-JC06	PLC01683	OMRON	ARMOIRE
FIN	054	MODULE DE FINALE DE BUS	1	750-600	PLC01003	WAGO	ARMOIRE
MOD100	054	MODULE DE COUPLEUR ETHERCAT WAGO	1	750-354	PLC01019	WAGO	ARMOIRE
MOD101	054	MODULE D'ALIMENTATION 24VDC	1	750-602	PLC01005	WAGO	ARMOIRE
MOD102	054	4 sorties à rapport cyclique variable	1	750-677	PLC01020	WAGO	ARMOIRE
MOD103	054	4 sorties à rapport cyclique variable	1	750-677	PLC01020	WAGO	ARMOIRE
MOD104	054	4 sorties à rapport cyclique variable	1	750-677	PLC01020	WAGO	ARMOIRE
MOD105	054	MODULE DE SORTIES TOR, 16S 24VDC 0.5A	1	750-1504	PLC01002	WAGO	ARMOIRE
MOD106	054	MODULE DE SORTIES TOR, 16S 24VDC 0.5A	1	750-1504	PLC01002	WAGO	ARMOIRE
MOD107	054	MODULE D'ENTREES TOR, 16E 24VDC 3ms	1	750-1405	PLC01007	WAGO	ARMOIRE
MOD108	054	MODULE D'ENTREES TOR, 16E 24VDC 3ms	1	750-1405	PLC01007	WAGO	ARMOIRE
HMI1	055	ECRAN LCD TFT DE 12.1 POUCES DE LARGE, 16 770 000 COULEURS	1	NA512W101B	IHM00222	OMRON	ARMOIRE
USB_1	055	CABLE DEPORT DE PORT USB	1	E21USB9CN1.8	CON00298	PIZZATO	ARMOIRE

(33).2.98.85.31.36
(33).2.98.85.31.38
ecatid.service@ceva.com

DESSINE : DB
VERIFIE : JT
DATE DE CREATION : 12/07/2024

INDICE	DATE	MODIFICATION	DES.
V5	18/02/2025	MODIF SECURITE ET GROUPE FROID	DB
V4	11/12/2024	MAJ M9/V9	DB
V3	26/11/2024	MAJ ETH + NOM MOTEURS SORTIE + CODEUR EN OPTION	EM
V2	20/11/2024	AJOUT ECHANGEUR THERMIQUE	EM

Dossier n° : **JOSSET**

SMXA-C014371
Nomenclature Armoire

REPERE	FOLIO	DESIGNATION	Qte	REFERENCE	CODE ECAT-ID	FABRICANT	Nomenclature
RJ45-1	056	CABLE DEPORT DE PORT ETHERNET	1	E21RJ459AN2.5	CON00256	PIZZATO	ARMOIRE
SW1	056	Routeur VPN industriel + 4 PORTS LAN	1	FLEXY-205-EID	PLC00417	EWON CD	ARMOIRE
SW2	056	SWITCH ETHERNET 8 ports RJ45 10/100/1000 MBPS	1	1085243	PLC00424	PHOENIX CONTACT	ARMOIRE
RJ45-2	057	CABLE DEPORT DE PORT ETHERNET	1	E21RJ459AN2.5	CON00256	PIZZATO	ARMOIRE
SW100	057	SWITCH ETHERNET 8 ports RJ45 10/100/1000 MBPS	1	1085243	PLC00424	PHOENIX CONTACT	ARMOIRE

(33).2.98.85.31.36
(33).2.98.85.31.38
ecatid.service@ceva.com

DESSINE : DB
VERIFIE : JT
DATE DE CREATION : 12/07/2024

INDICE	DATE	MODIFICATION	DES.
V5	18/02/2025	MODIF SECURITE ET GROUPE FROID	DB
V4	11/12/2024	MAJ M9/V9	DB
V3	26/11/2024	MAJ ETH + NOM MOTEURS SORTIE + CODEURS EN OPTION	EM
V2	20/11/2024	AJOUT ECHANGEUR THERMIQUE	EM

Dossier n° : **JOSSET**

SMXA-C014371
Nomenclature Armoire

FOLIO
137/165

see3000 version 4.80

MARK	FOLIO	DESCRIPTION	Qty	REFERENCE	CODE ECAT-ID	MANUFACTURER	LISTING
ETH_PLC		ETHERNET CAT6 CABLE L=1M	1	411-227	CBL00140		ARMOIRE
ETH_UAC100		ETHERNET CAT6 CABLE L=3M	1	ECORD6ASF03MSH	CBL00504		ARMOIRE
ETH_UAC200		ETHERNET CAT6 CABLE L=3M	1	ECORD6ASF03MSH	CBL00504		ARMOIRE
ETH_UAC300		ETHERNET CAT6 CABLE L=3M	1	ECORD6ASF03MSH	CBL00504		ARMOIRE
ARMOIRE	001	STAINLESS STEEL ENCLOSURE 1800x600X600 WITH MOUNTING PLATE	1	MXA03297	MXA03297	IRINOX	ARMOIRE
	001	STAINLESS STEEL ENCLOSURE 1800x600X370 WITH MOUNTING PLATE	1	MXA03300	MXA03300	IRINOX	ARMOIRE
	001	STAINLESS STEEL JONCTION BOX 220x150x120 IP69K	1	SDN152212	BOX02019	MP GAMMA	ARMOIRE
	001	STAINLESS STEEL ENCLOSURE 400x400X180 IP66	1	SEB02903	SEB02903	IRINOX	ARMOIRE
	001	STAINLESS STEEL JONCTION BOX 100x220x90 IP69K	1	SPN10229	BOX02031	MP GAMMA	ARMOIRE
FQ1	006	SURGE SUPPRESSORS VAL-SEC-T2-3S-350-FM	1	2905340	DIS00135	PHOENIX CONTACT	ARMOIRE
Q0	006	YELLOW AND RED EXTERNAL HANDLE OPERATION FOR SIRCO M	1	14741111	SEC00042	SOCOMEC	ARMOIRE
	006	ADDITIONAL POLE FOR SIRCO M 32A	1	22001003	SEC00032	SOCOMEC	ARMOIRE
	006	LOAD BREAK SWITCH SIRCO M 3x32A	1	22003003	SEC00030	SOCOMEC	ARMOIRE
	006	TERMINAL SHROUD FOR SIRCO M 1P 16...40A	1	22941005	SEC00070	SOCOMEC	ARMOIRE
	006	TERMINAL SHROUD FOR SIRCO M 3P 16...40A	1	22943005	SEC00071	SOCOMEC	ARMOIRE
	006	DOOR MONTING SIRCO M	1	22993409	SEC00091	SOCOMEC	ARMOIRE
F1	007	ACTI 9 iC60N - MINITURE CIRCUIT BREAKER - 2P - 6A - D CURVE	1	A9F75206	DIS00163	SCHNEIDER ELECTRIC	ARMOIRE
F2	007	ACTI 9 iC60N - MINITURE CIRCUIT BREAKER - 2P - 6A - D CURVE	1	A9F75206	DIS00163	SCHNEIDER ELECTRIC	ARMOIRE
F3	007	ACTI 9 iC60N - MINITURE CIRCUIT BREAKER - 2P - 6A - D CURVE	1	A9F75206	DIS00163	SCHNEIDER ELECTRIC	ARMOIRE
F4	007	ACTI 9 iC60N - MINITURE CIRCUIT BREAKER - 2P - 6A - D CURVE	1	A9F75206	DIS00163	SCHNEIDER ELECTRIC	ARMOIRE
V1	007	COMM CARDETHERCAT	1	3G3AX-MX2-ECT	VAR00351	OMRON	ARMOIRE
	007	VARIABLE SPEED DRIVE FOR MOTOR 0.40kW, 200-240VAC MONO	1	3G3MX2-AB004-EV2	VAR00701	OMRON	ARMOIRE
	007	OMRON EMI FILTER	1	AX-FIM1010-RE	VAR00277	OMRON	ARMOIRE
V2	007	COMM CARDETHERCAT	1	3G3AX-MX2-ECT	VAR00351	OMRON	ARMOIRE
	007	VARIABLE SPEED DRIVE FOR MOTOR 0.40kW, 200-240VAC MONO	1	3G3MX2-AB004-EV2	VAR00701	OMRON	ARMOIRE
	007	OMRON EMI FILTER	1	AX-FIM1010-RE	VAR00277	OMRON	ARMOIRE
V3	007	COMM CARDETHERCAT	1	3G3AX-MX2-ECT	VAR00351	OMRON	ARMOIRE
	007	VARIABLE SPEED DRIVE FOR MOTOR 0.40kW, 200-240VAC MONO	1	3G3MX2-AB004-EV2	VAR00701	OMRON	ARMOIRE
	007	OMRON EMI FILTER	1	AX-FIM1010-RE	VAR00277	OMRON	ARMOIRE
V4	007	COMM CARDETHERCAT	1	3G3AX-MX2-ECT	VAR00351	OMRON	ARMOIRE
	007	VARIABLE SPEED DRIVE FOR MOTOR 0.40kW, 200-240VAC MONO	1	3G3MX2-AB004-EV2	VAR00701	OMRON	ARMOIRE
	007	OMRON EMI FILTER	1	AX-FIM1010-RE	VAR00277	OMRON	ARMOIRE
F5	008	ACTI 9 iC60N - MINITURE CIRCUIT BREAKER - 2P - 6A - D CURVE	1	A9F75206	DIS00163	SCHNEIDER ELECTRIC	ARMOIRE

(33).2.98.85.31.36
(33).2.98.85.31.38
ecatid.service@ceva.com

DESSINE : DB
VERIFIE : JT
DATE DE CREATION : 12/07/2024

INDICE	DATE	MODIFICATION	DES.
V5	18/02/2025	MODIF SECURITE ET GROUPE FROID	DB
V4	11/12/2024	MAJ M9/V9	DB
V3	26/11/2024	MAJ ETH + NOM MOTEURS SORTIE + CODE UNEN OPTION	EM
V2	20/11/2024	AJOUT ECHANGEUR THERMIQUE	EM

Dossier n° : **JOSSET**

SMXA-C014371
Components List

FOLIO
138/165

see3000 version 4.80

MARK	FOLIO	DESCRIPTION	Qty	REFERENCE	CODE ECAT-ID	MANUFACTURER	LISTING
F6	008	ACTI 9 iC60N - MINITURE CIRCUIT BREAKER - 2P - 6A - D CURVE	1	A9F75206	DIS00163	SCHNEIDER ELECTRIC	ARMOIRE
F7	008	ACTI 9 iC60N - MINITURE CIRCUIT BREAKER - 2P - 6A - D CURVE	1	A9F75206	DIS00163	SCHNEIDER ELECTRIC	ARMOIRE
F8	008	ACTI 9 iC60N - MINITURE CIRCUIT BREAKER - 2P - 6A - D CURVE	1	A9F75206	DIS00163	SCHNEIDER ELECTRIC	ARMOIRE
V5	008	COMM CARDETHERCAT	1	3G3AX-MX2-ECT	VAR00351	OMRON	ARMOIRE
	008	VARIABLE SPEED DRIVE FOR MOTOR 0.40kW, 200-240VAC MONO	1	3G3MX2-AB004-EV2	VAR00701	OMRON	ARMOIRE
	008	OMRON EMI FILTER	1	AX-FIM1010-RE	VAR00277	OMRON	ARMOIRE
V6	008	COMM CARDETHERCAT	1	3G3AX-MX2-ECT	VAR00351	OMRON	ARMOIRE
	008	VARIABLE SPEED DRIVE FOR MOTOR 0.40kW, 200-240VAC MONO	1	3G3MX2-AB004-EV2	VAR00701	OMRON	ARMOIRE
	008	OMRON EMI FILTER	1	AX-FIM1010-RE	VAR00277	OMRON	ARMOIRE
V7	008	COMM CARDETHERCAT	1	3G3AX-MX2-ECT	VAR00351	OMRON	ARMOIRE
	008	VARIABLE SPEED DRIVE FOR MOTOR 0.40kW, 200-240VAC MONO	1	3G3MX2-AB004-EV2	VAR00701	OMRON	ARMOIRE
	008	OMRON EMI FILTER	1	AX-FIM1010-RE	VAR00277	OMRON	ARMOIRE
V8	008	COMM CARDETHERCAT	1	3G3AX-MX2-ECT	VAR00351	OMRON	ARMOIRE
	008	VARIABLE SPEED DRIVE FOR MOTOR 0.40kW, 200-240VAC MONO	1	3G3MX2-AB004-EV2	VAR00701	OMRON	ARMOIRE
	008	OMRON EMI FILTER	1	AX-FIM1010-RE	VAR00277	OMRON	ARMOIRE
F9	009	ACTI 9 iC60N - MINITURE CIRCUIT BREAKER - 2P - 6A - D CURVE	1	A9F75206	DIS00163	SCHNEIDER ELECTRIC	ARMOIRE
Q11	009	Acti9 iDT40T - CIRCUIT BREAKER 3P+N 20A D CURVE - 6KA	1	A9P32720	DIS00271	SCHNEIDER ELECTRIC	ARMOIRE
V9	009	COMM CARDETHERCAT	1	3G3AX-MX2-ECT	VAR00351	OMRON	ARMOIRE
	009	OMRON EMI FILTER	1	AX-FIM1014-RE	VAR00290	OMRON	ARMOIRE
	009	VARIABLE SPEED DRIVE FOR MOTOR 1.1kW, 200-240VAC MONO	1	MX2AB007-E	VAR00280	OMRON	ARMOIRE
Q10	010	CIRCUIT BREAKER FOR CONTROL CIRCUIT - GB2-DB - 6 A - 2P - 2D	1	GB2DB12	DIS00144	SCHNEIDER ELECTRIC	ARMOIRE
Q20	010	CIRCUIT BREAKER CBM E8 8x24VDC/0.5-10A	1	2905744	DIS00250	PHOENIX CONTACT	ARMOIRE
U10	010	POWER SUPPLY 100-240VAC, OUTPUT 24VDC, 20A	1	S8VK-S48024	ALM00218	OMRON	ARMOIRE
Q21	011	ACTI 9 iC60N - MINITURE CIRCUIT BREAKER - 2P - 16A - C CURVE	1	A9F77216	DIS00147	SCHNEIDER ELECTRIC	ARMOIRE
	011	ACTI9 VIGI IC60 - DIFFERENTIAL CIRCUIT BREAKER 2P 6KA 25A 30MA	1	A9Q11225	DIS00342	SCHNEIDER ELECTRIC	ARMOIRE
U1	011	UPS 3000VA 230VAC	1	EON9SX3000I	ALM00247	EATON	ARMOIRE
Q100	012	CIRCUIT BREAKER FOR CONTROL CIRCUIT - GB2-DB - 10 A - 2P - 2D	1	GB2DB16	DIS00159	SCHNEIDER ELECTRIC	ARMOIRE
Q120	012	MINITURE CIRCUIT BREAKER - C60H - 1 POLE - 40 A - C CURVE	1	A9N61517	DIS00346	SCHNEIDER ELECTRIC	ARMOIRE
Q200	012	CIRCUIT BREAKER FOR CONTROL CIRCUIT - GB2-DB - 10 A - 2P - 2D	1	GB2DB16	DIS00159	SCHNEIDER ELECTRIC	ARMOIRE
Q220	012	MINITURE CIRCUIT BREAKER - C60H - 1 POLE - 40 A - C CURVE	1	A9N61517	DIS00346	SCHNEIDER ELECTRIC	ARMOIRE
Q300	012	CIRCUIT BREAKER FOR CONTROL CIRCUIT - GB2-DB - 10 A - 2P - 2D	1	GB2DB16	DIS00159	SCHNEIDER ELECTRIC	ARMOIRE
Q320	012	MINITURE CIRCUIT BREAKER - C60H - 1 POLE - 40 A - C CURVE	1	A9N61517	DIS00346	SCHNEIDER ELECTRIC	ARMOIRE
U100	012	POWER SUPPLY 230VAC/24VDC 40A 1000W	1	HRPG-1000-24	ALM00246	MEAN WELL	ARMOIRE

(33).2.98.85.31.36
(33).2.98.85.31.38
ecatid.service@ceva.com

DESSINE : DB
VERIFIE : JT
DATE DE CREATION : 12/07/2024

INDICE	DATE	MODIFICATION	DES.
V5	18/02/2025	MODIF SECURITE ET GROUPE FROID	DB
V4	11/12/2024	MAJ M9/V9	DB
V3	26/11/2024	MAJ ETH + NOM MOTEURS SORTIE + CODE UNEN OPTION	EM
V2	20/11/2024	AJOUT ECHANGEUR THERMIQUE	EM

Dossier n° : **JOSSET**

SMXA-C014371
Components List

FOLIO
139/165

see3000 version 4.80

MARK	FOLIO	DESCRIPTION	Qty	REFERENCE	CODE ECAT-ID	MANUFACTURER	LISTING
U200	012	POWER SUPPLY 230VAC/24VDC 40A 1000W	1	HRPG-1000-24	ALM00246	MEAN WELL	ARMOIRE
U300	012	POWER SUPPLY 230VAC/24VDC 40A 1000W	1	HRPG-1000-24	ALM00246	MEAN WELL	ARMOIRE
ECH1	013	HEAT EXCHANGER	1	RIT3210.540	ELC02079	RITTAL	ARMOIRE
Q23	013	CIRCUIT BREAKER FOR CONTROL CIRCUIT - GB2-DB - 2 A - 2P - 2D	1	GB2DB07	DIS00113	SCHNEIDER ELECTRIC	ARMOIRE
Q24	013	MINITURE CIRCUIT BREAKER - C60H - 1 POLE - 3 A - C CURVE	1	A9N61503	DIS00226	SCHNEIDER ELECTRIC	ARMOIRE
Q25	013	CIRCUIT BREAKER iC60N 2P 4A, 440VAC/25kA 133VDC/50kA, C CURVE	1	A9F74204	DIS00279	SCHNEIDER ELECTRIC	ARMOIRE
U20	013	POWER SUPPLY 100-240VAC, OUTPUT 24VDC, 2.5A	1	S8VK-S06024	ALM00229	OMRON	ARMOIRE
Q101	014	CIRCUIT BREAKER FOR CONTROL CIRCUIT - GB2-DB - 6 A - 2P - 2D	1	GB2DB12	DIS00144	SCHNEIDER ELECTRIC	ARMOIRE
Q201	014	CIRCUIT BREAKER FOR CONTROL CIRCUIT - GB2-DB - 6 A - 2P - 2D	1	GB2DB12	DIS00144	SCHNEIDER ELECTRIC	ARMOIRE
Q22	014	ACTI 9 iC60N - MINITURE CIRCUIT BREAKER - 2P - 10A - C CURVE	1	A9F77210	DIS00142	SCHNEIDER ELECTRIC	ARMOIRE
	014	ACTI9 VIGI IC60 - DIFFERENTIAL CIRCUIT BREAKER 2P 6KA 25A 30MA	1	A9Q11225	DIS00342	SCHNEIDER ELECTRIC	ARMOIRE
Q301	014	CIRCUIT BREAKER FOR CONTROL CIRCUIT - GB2-DB - 6 A - 2P - 2D	1	GB2DB12	DIS00144	SCHNEIDER ELECTRIC	ARMOIRE
SX2	014	EUROPEAN SOCKET 2P+GND 16A 250VAC	1	R9PCS616	PRI00219	SCHNEIDER ELECTRIC	ARMOIRE
U101	014	POWER SUPPLY 100-240VAC, OUTPUT 24VDC, 20A	1	S8VK-S48024	ALM00218	OMRON	ARMOIRE
U201	014	POWER SUPPLY 100-240VAC, OUTPUT 24VDC, 20A	1	S8VK-S48024	ALM00218	OMRON	ARMOIRE
U301	014	POWER SUPPLY 100-240VAC, OUTPUT 24VDC, 20A	1	S8VK-S48024	ALM00218	OMRON	ARMOIRE
SEC01	015	SAFETY RELAY	1	2900509	REL00033	PHOENIX	ARMOIRE
KA100	017	TESYS K CONTROL RELAY 2NO+2NF 24VDC	1	CA3KN22BD	REL00052	SCHNEIDER ELECTRIC	ARMOIRE
SEC02	017	SAFETY RELAY	1	2900509	REL00033	PHOENIX	ARMOIRE
FAN1	018	24VDC FAN 178m3/h + OUTLET GRILLE AND FILTER	1	COSD12B05HWBZ0	ELC00961	COSTECH	ARMOIRE
H50	018	LED STRIP WHITE HOT 24VDC	1	VEL75167	ELC02012	MIIDEX	ARMOIRE
KA1	018	TESYS K CONTROL RELAY 3NO+1NF 24VDC	1	CA3KN31BD	REL00051	SCHNEIDER ELECTRIC	ARMOIRE
	018	TESYS D AUXILIARY CONTACT BLOCK 4NO	1	LA1KN40	REL00086	SCHNEIDER ELECTRIC	ARMOIRE
FAN11	025	24VDC FAN 355m3/h	1	4114N/2H4	ELC02073	EBM-PAPST	ARMOIRE
	025	120x120 GRILLE FOR FAN	1	COS120	ELC00722	COSTECH	ARMOIRE
FAN12	025	24VDC FAN 355m3/h	1	4114N/2H4	ELC02073	EBM-PAPST	ARMOIRE
	025	120x120 GRILLE FOR FAN	1	COS120	ELC00722	COSTECH	ARMOIRE
FAN13	025	24VDC FAN 355m3/h	1	4114N/2H4	ELC02073	EBM-PAPST	ARMOIRE
	025	120x120 GRILLE FOR FAN	1	COS120	ELC00722	COSTECH	ARMOIRE
FAN14	025	24VDC FAN 355m3/h	1	4114N/2H4	ELC02073	EBM-PAPST	ARMOIRE
	025	120x120 GRILLE FOR FAN	1	COS120	ELC00722	COSTECH	ARMOIRE
H51	025	LED STRIP WHITE HOT 24VDC	1	VEL75167	ELC02012	MIIDEX	ARMOIRE
Q121	026	CIRCUIT BREAKER CBM E8 8x24VDC/0.5-10A	1	2905744	DIS00250	PHOENIX CONTACT	ARMOIRE

MARK	FOLIO	DESCRIPTION	Qty	REFERENCE	CODE ECAT-ID	MANUFACTURER	LISTING
Q221	026	CIRCUIT BREAKER CBM E8 8x24VDC/0.5-10A	1	2905744	DIS00250	PHOENIX CONTACT	ARMOIRE
Q321	026	CIRCUIT BREAKER CBM E8 8x24VDC/0.5-10A	1	2905744	DIS00250	PHOENIX CONTACT	ARMOIRE
UAC100	027	INDUSTRIEL COMPUTER NEOUSYS NUVO	1	NUVO-10208GC	INF01052	NEOUSYS	ARMOIRE
USB_UAC100	027	USB 3.0 PORT REMOTE CABLE	1	E2 1USB9AN3	CON00401	PIZZATO	ARMOIRE
UAC200	031	INDUSTRIEL COMPUTER NEOUSYS NUVO	1	NUVO-10208GC	INF01052	NEOUSYS	ARMOIRE
USB_UAC200	031	USB 3.0 PORT REMOTE CABLE	1	E2 1USB9AN3	CON00401	PIZZATO	ARMOIRE
UAC300	035	INDUSTRIEL COMPUTER NEOUSYS NUVO	1	NUVO-10208GC	INF01052	NEOUSYS	ARMOIRE
USB_UAC300	035	USB 3.0 PORT REMOTE CABLE	1	E2 1USB9AN3	CON00401	PIZZATO	ARMOIRE
KA14	039	SEMICONDUCTOR RELAI MODULE	1	2900378	REL00088	PHOENIX CONTACT	ARMOIRE
KA15	039	SEMICONDUCTOR RELAI MODULE	1	2900378	REL00088	PHOENIX CONTACT	ARMOIRE
KA16	039	SEMICONDUCTOR RELAI MODULE	1	2900378	REL00088	PHOENIX CONTACT	ARMOIRE
KA17	039	SEMICONDUCTOR RELAI MODULE	1	2900378	REL00088	PHOENIX CONTACT	ARMOIRE
KA18	039	SEMICONDUCTOR RELAI MODULE	1	2900378	REL00088	PHOENIX CONTACT	ARMOIRE
KA19	039	SEMICONDUCTOR RELAI MODULE	1	2900378	REL00088	PHOENIX CONTACT	ARMOIRE
KA24	040	SEMICONDUCTOR RELAI MODULE	1	2900378	REL00088	PHOENIX CONTACT	ARMOIRE
KA25	040	SEMICONDUCTOR RELAI MODULE	1	2900378	REL00088	PHOENIX CONTACT	ARMOIRE
KA26	040	SEMICONDUCTOR RELAI MODULE	1	2900378	REL00088	PHOENIX CONTACT	ARMOIRE
KA27	040	SEMICONDUCTOR RELAI MODULE	1	2900378	REL00088	PHOENIX CONTACT	ARMOIRE
KA28	040	SEMICONDUCTOR RELAI MODULE	1	2900378	REL00088	PHOENIX CONTACT	ARMOIRE
KA29	040	SEMICONDUCTOR RELAI MODULE	1	2900378	REL00088	PHOENIX CONTACT	ARMOIRE
KA2	041	RELAY MODULE RIF-1-RPT-LDP-24DC/2X21	1	2903334	REL00082	PHOENIX CONTACT	ARMOIRE
KA3	041	RELAY MODULE RIF-1-RPT-LDP-24DC/2X21	1	2903334	REL00082	PHOENIX CONTACT	ARMOIRE
KA4	042	RELAY MODULE RIF-0-RPT-24DC/21	1	2903370	REL00085	PHOENIX CONTACT	ARMOIRE
KA5	042	RELAY MODULE RIF-0-RPT-24DC/21	1	2903370	REL00085	PHOENIX CONTACT	ARMOIRE
KA6	042	RELAY MODULE RIF-0-RPT-24DC/21	1	2903370	REL00085	PHOENIX CONTACT	ARMOIRE
KA10	048	RELAY MODULE RIF-0-RPT-24DC/21	1	2903370	REL00085	PHOENIX CONTACT	ARMOIRE
KA11	048	RELAY MODULE RIF-0-RPT-24DC/21	1	2903370	REL00085	PHOENIX CONTACT	ARMOIRE
KA20	048	RELAY MODULE RIF-0-RPT-24DC/21	1	2903370	REL00085	PHOENIX CONTACT	ARMOIRE
KA21	048	RELAY MODULE RIF-0-RPT-24DC/21	1	2903370	REL00085	PHOENIX CONTACT	ARMOIRE
KM100	048	TESYS K AUXILIARY CONTACT BLOCK 2NO+2NC	1	LA1KN22	REL00057	SCHNEIDER ELECTRIC	ARMOIRE
	048	TESYS K CONTACTOR - 4P - AC-1 <= 440 V 20 A - 24 V DC COIL	1	LP1K09004BD	REL00288	SCHNEIDER ELECTRIC	ARMOIRE
KA110	049	RELAY MODULE RIF-1-RPT-LDP-24DC/2X21	1	2903334	REL00082	PHOENIX CONTACT	ARMOIRE
KA120	049	RELAY MODULE RIF-1-RPT-LDP-24DC/2X21	1	2903334	REL00082	PHOENIX CONTACT	ARMOIRE

MARK	FOLIO	DESCRIPTION	Qty	REFERENCE	CODE ECAT-ID	MANUFACTURER	LISTING
KA230	049	RELAY MODULE RIF-1-RPT-LDP-24DC/2X21	1	2903334	REL00082	PHOENIX CONTACT	ARMOIRE
KA240	049	RELAY MODULE RIF-1-RPT-LDP-24DC/2X21	1	2903334	REL00082	PHOENIX CONTACT	ARMOIRE
KA30	049	RELAY MODULE RIF-0-RPT-24DC/21	1	2903370	REL00085	PHOENIX CONTACT	ARMOIRE
KA350	049	RELAY MODULE RIF-1-RPT-LDP-24DC/2X21	1	2903334	REL00082	PHOENIX CONTACT	ARMOIRE
KA360	049	RELAY MODULE RIF-1-RPT-LDP-24DC/2X21	1	2903334	REL00082	PHOENIX CONTACT	ARMOIRE
KA12	050	RELAY MODULE RIF-2-RPT-LDP-24DC/4X21	1	2903308	REL00084	PHOENIX CONTACT	ARMOIRE
KA13	050	RELAY MODULE RIF-2-RPT-LDP-24DC/4X21	1	2903308	REL00084	PHOENIX CONTACT	ARMOIRE
KA22	050	RELAY MODULE RIF-2-RPT-LDP-24DC/4X21	1	2903308	REL00084	PHOENIX CONTACT	ARMOIRE
MOD0	052	OMRON CPU 24VCC	1	NX102-1000	PLC01600	OMRON	ARMOIRE
MOD1	052	POWER SUPPLY MODULE 24VCC	1	NX-PF0630	PLC01601	OMRON	ARMOIRE
MOD2	052	16 CHANNEL DIGITAL OUTPUT, 24VDC, 0.5A	1	NX-OD5256	PLC01631	OMRON	ARMOIRE
MOD3	052	16 CHANNEL DIGITAL OUTPUT, 24VDC, 0.5A	1	NX-OD5256	PLC01631	OMRON	ARMOIRE
MOD4	052	16 CHANNEL DIGITAL INPUT, 24VDC	1	NX-ID5442	PLC01611	OMRON	ARMOIRE
MOD5	052	16 CHANNEL DIGITAL INPUT, 24VDC	1	NX-ID5442	PLC01611	OMRON	ARMOIRE
MOD6	052	16 CHANNEL DIGITAL INPUT, 24VDC	1	NX-ID5442	PLC01611	OMRON	ARMOIRE
MOD7	052	2 INCREMENTAL ENCODERS INPUT UNIT, 24VDC	1	NX-EC0222	PLC01651	OMRON	ARMOIRE
MOD10	053	4 CHANNEL I/O LINK	1	NX-ILM400	PLC01659	OMRON	ARMOIRE
MOD11	053	4 CHANNEL I/O LINK	1	NX-ILM400	PLC01659	OMRON	ARMOIRE
MOD8	053	ADDITIONAL UNIT POWER SUPPLY MODULE 24VCC	1	NX-PD1000	PLC01608	OMRON	ARMOIRE
MOD9	053	4 CHANNEL I/O LINK	1	NX-ILM400	PLC01659	OMRON	ARMOIRE
SW3	053	ETHERCAT SWITCH 6 TP RJ45 PORTS	1	GX-JC06	PLC01683	OMRON	ARMOIRE
FIN	054	END MODULE	1	750-600	PLC01003	WAGO	ARMOIRE
MOD100	054	FIELDBUS COUPLER ETHERCAT WAGO	1	750-354	PLC01019	WAGO	ARMOIRE
MOD101	054	POWER SUPPLY MODULE 24VDC	1	750-602	PLC01005	WAGO	ARMOIRE
MOD102	054	4 outputs with variable duty cycle	1	750-677	PLC01020	WAGO	ARMOIRE
MOD103	054	4 outputs with variable duty cycle	1	750-677	PLC01020	WAGO	ARMOIRE
MOD104	054	4 outputs with variable duty cycle	1	750-677	PLC01020	WAGO	ARMOIRE
MOD105	054	16 CHANNEL DIGITAL OUTPUT, 24VDC, 0.5A	1	750-1504	PLC01002	WAGO	ARMOIRE
MOD106	054	16 CHANNEL DIGITAL OUTPUT, 24VDC, 0.5A	1	750-1504	PLC01002	WAGO	ARMOIRE
MOD107	054	16 CHANNEL DIGITAL INPUT, 24VDC, 3ms	1	750-1405	PLC01007	WAGO	ARMOIRE
MOD108	054	16 CHANNEL DIGITAL INPUT, 24VDC, 3ms	1	750-1405	PLC01007	WAGO	ARMOIRE
HMI1	055	GRAPHIC TERMINAL SCREEN TACTILE 12"	1	NA512W101B	IHM00222	OMRON	ARMOIRE
USB_1	055	USB PORT REMOTE CABLE	1	E21USB9CN1.8	CON00298	PIZZATO	ARMOIRE

MARK	FOLIO	DESCRIPTION	Qty	REFERENCE	CODE ECAT-ID	MANUFACTURER	LISTING
RJ45-1	056	ETHERNET PORT REMOTE CABLE	1	E21RJ459AN2.5	CON00256	PIZZATO	ARMOIRE
SW1	056	INDUSTRIAL ROUTER + 4 PORTS LAN	1	FLEXY-205-EID	PLC00417	EWON CD	ARMOIRE
SW2	056	ETHERNET SWITCH 8 RJ45 PORTS 10/100/1000 MBPS	1	1085243	PLC00424	PHOENIX CONTACT	ARMOIRE
RJ45-2	057	ETHERNET PORT REMOTE CABLE	1	E21RJ459AN2.5	CON00256	PIZZATO	ARMOIRE
SW100	057	ETHERNET SWITCH 8 RJ45 PORTS 10/100/1000 MBPS	1	1085243	PLC00424	PHOENIX CONTACT	ARMOIRE

(33).2.98.85.31.36
(33).2.98.85.31.38
ecatid.service@ceva.com

DESSINE : DB
VERIFIE : JT
DATE DE CREATION : 12/07/2024

INDICE	DATE	MODIFICATION	DES.
V5	18/02/2025	MODIF SECURITE ET GROUPE FROID	DB
V4	11/12/2024	MAJ M9/V9	DB
V3	26/11/2024	MAJ ETH + NOM MOTEURS SORTIE + CODEUR EN OPTION	EM
V2	20/11/2024	AJOUT ECHANGEUR THERMIQUE	EM

Dossier n° : **JOSSET**

SMXA-C014371
Components List

REPERE	FOLIO	DESIGNATION	Qte	REFERENCE	CODE ECAT-ID	FABRICANT	Nomenclature
ETH_B10		CONNECTEUR RJ45 METAL A MONTER IP20 DROIT CAT.6A	1	J00026A5001	CON00035	TELEGARTNER	FI
ETH_HMI		CONNECTEUR RJ45 METAL A MONTER IP20 DROIT CAT.6A	2	J00026A5001	CON00035	TELEGARTNER	FI
ETH_SMND1-SMXA1		CONNECTEUR RJ45 METAL A MONTER IP20 DROIT CAT.6A	1	J00026A5001	CON00035	TELEGARTNER	FI
SX1	014	PRISE DE COURANT HYPRA IP66 2P+T	1	53911	PRI00002	LEGRAND	FI
EV00	015	FR + VANNE + MSP	1	AC30A-QAS111	FPF00057	SMC	FI
DTS1	016	CONNECTEUR FEMELLE M12 DROIT 8 POLES 5M	1	1520369	CBL00153	PHOENIX CONTACT	FI
	016	CAPTEUR SECURITE PORTE IFM	1	MN508S	SEN00751	IFM	FI
DTS2	016	CONNECTEUR FEMELLE M12 DROIT 8 POLES 5M	1	1520369	CBL00153	PHOENIX CONTACT	FI
	016	CAPTEUR SECURITE PORTE IFM	1	MN508S	SEN00751	IFM	FI
DTS3	016	CONNECTEUR FEMELLE M12 DROIT 8 POLES 5M	1	1520369	CBL00153	PHOENIX CONTACT	FI
	016	CAPTEUR SECURITE PORTE IFM	1	MN508S	SEN00751	IFM	FI
DTS4	016	CONNECTEUR FEMELLE M12 DROIT 8 POLES 5M	1	1520369	CBL00153	PHOENIX CONTACT	FI
	016	CAPTEUR SECURITE PORTE IFM	1	MN508S	SEN00751	IFM	FI
DTS5	016	CONNECTEUR FEMELLE M12 DROIT 8 POLES 5M	1	1520369	CBL00153	PHOENIX CONTACT	FI
	016	CAPTEUR SECURITE PORTE IFM	1	MN508S	SEN00751	IFM	FI
DTS6	016	CONNECTEUR FEMELLE M12 DROIT 8 POLES 5M	1	1520369	CBL00153	PHOENIX CONTACT	FI
	016	CAPTEUR SECURITE PORTE IFM	1	MN508S	SEN00751	IFM	FI
DTS7	017	CONNECTEUR FEMELLE M12 DROIT 8 POLES 5M	1	1520369	CBL00153	PHOENIX CONTACT	FI
	017	CAPTEUR SECURITE PORTE IFM	1	MN508S	SEN00751	IFM	FI
EV30	025	CORDON: CABLE EV SERIE C 5M	1	1439528	CBL00003	PHOENIX CONTACT	FI
	025	ELECTRODISTRIBUTEUR 5/2 24VDC	1	CPE18-M1H-5L-1/4	EVV00010	FESTO	FI
SL01	041	VERRINE 7 COULEURS BANNER LED 24VDC 4P	1	DK-K50L2RGB7Q	PRI00166	BANNER	FI
	041	PIED POUR VERRINE BANNER BLANC	1	SA-E12M30C	PRI00169	BANNER	FI
	041	ADAPTATEUR VERRINE BANNER	1	SA-M30TE12C	PRI00167	BANNER	FI
	041	TUBE 300mm SS VERRINE BANNER	1	SOP-E12-300SS	PRI00168	BANNER	FI
EV31	049	CORDON: CABLE EV SERIE C 5M	1	1439528	CBL00003	PHOENIX CONTACT	FI
	049	ELECTRODISTRIBUTEUR 5/2 24VDC	1	CPE18-M1H-5L-1/4	EVV00010	FESTO	FI
H210	050	CABLE M12 4poles COUDE L=10m PP	1	EVF005	CBL00440	IFM	FI
	050	EZ-LIGHT® S18L VERT/ROUGE/JAUNE 24VDC M18 M12	1	S18LGRYPQ	BPV00220	BANNER	FI
H211	050	CABLE M12 4poles COUDE L=10m PP	1	EVF005	CBL00440	IFM	FI
	050	EZ-LIGHT® S18L VERT/ROUGE/JAUNE 24VDC M18 M12	1	S18LGRYPQ	BPV00220	BANNER	FI
H212	050	CABLE M12 4poles COUDE L=10m PP	1	EVF005	CBL00440	IFM	FI
	050	EZ-LIGHT® S18L VERT/ROUGE/JAUNE 24VDC M18 M12	1	S18LGRYPQ	BPV00220	BANNER	FI

(33).2.98.85.31.36
(33).2.98.85.31.38
ecatid.service@ceva.com

DESSINE : DB
VERIFIE : JT
DATE DE CREATION : 12/07/2024

INDICE	DATE	MODIFICATION	DES.
V5	18/02/2025	MODIF SECURITE ET GROUPE FROID	DB
V4	11/12/2024	MAJ M9/V9	DB
V3	26/11/2024	MAJ ETH + NOM MOTEURS SORTIE + CODEUR EN OPTION	EM
V2	20/11/2024	AJOUT ECHANGEUR THERMIQUE	EM

Dossier n° : **JOSSET**

SMXA-C014371
Nomenclature FI

REPERE	FOLIO	DESIGNATION	Qte	REFERENCE	CODE ECAT-ID	FABRICANT	Nomenclature
H213	050	CABLE M12 4poles COUDE L=10m PP	1	EVF005	CBL00440	IFM	FI
	050	EZ-LIGHT® S18L VERT/ROUGE/JAUNE 24VDC M18 M12	1	S18LGRYPQ	BPV00220	BANNER	FI
H214	050	CABLE M12 4poles COUDE L=10m PP	1	EVF005	CBL00440	IFM	FI
	050	EZ-LIGHT® S18L VERT/ROUGE/JAUNE 24VDC M18 M12	1	S18LGRYPQ	BPV00220	BANNER	FI
H215	050	CABLE M12 4poles COUDE L=10m PP	1	EVF005	CBL00440	IFM	FI
	050	EZ-LIGHT® S18L VERT/ROUGE/JAUNE 24VDC M18 M12	1	S18LGRYPQ	BPV00220	BANNER	FI
H220	050	CABLE M12 4poles COUDE L=10m PP	1	EVF005	CBL00440	IFM	FI
	050	EZ-LIGHT® S18L VERT/ROUGE/JAUNE 24VDC M18 M12	1	S18LGRYPQ	BPV00220	BANNER	FI
H221	051	CABLE M12 4poles COUDE L=10m PP	1	EVF005	CBL00440	IFM	FI
	051	EZ-LIGHT® S18L VERT/ROUGE/JAUNE 24VDC M18 M12	1	S18LGRYPQ	BPV00220	BANNER	FI
H222	051	CABLE M12 4poles COUDE L=10m PP	1	EVF005	CBL00440	IFM	FI
	051	EZ-LIGHT® S18L VERT/ROUGE/JAUNE 24VDC M18 M12	1	S18LGRYPQ	BPV00220	BANNER	FI
H223	051	CABLE M12 4poles COUDE L=10m PP	1	EVF005	CBL00440	IFM	FI
	051	EZ-LIGHT® S18L VERT/ROUGE/JAUNE 24VDC M18 M12	1	S18LGRYPQ	BPV00220	BANNER	FI
H224	051	CABLE M12 4poles COUDE L=10m PP	1	EVF005	CBL00440	IFM	FI
	051	EZ-LIGHT® S18L VERT/ROUGE/JAUNE 24VDC M18 M12	1	S18LGRYPQ	BPV00220	BANNER	FI
H225	051	CABLE M12 4poles COUDE L=10m PP	1	EVF005	CBL00440	IFM	FI
	051	EZ-LIGHT® S18L VERT/ROUGE/JAUNE 24VDC M18 M12	1	S18LGRYPQ	BPV00220	BANNER	FI
DT40	059	CABLE M12 4poles COUDE L=10m PP	1	EVF005	CBL00440	IFM	FI
	059	CAPTEUR INDUCTIF Diamètre 18 NO	1	IGT203	SEN00024	IFM	FI
DTLED1	059	CAPTEUR MECANIQUE MINIATURE	1	XCMN2121L1	SEN00118	SCHNEIDER ELECTRIC	FI
DTLED2	059	CAPTEUR MECANIQUE MINIATURE	1	XCMN2121L1	SEN00118	SCHNEIDER ELECTRIC	FI
DT20	060	REFLECTEUR ROND Diam 35mm	1	E20954	SEN00591	IFM	FI
	060	CABLE M12 4poles DROIT L=10m PP	1	EVF002	CBL00464	IFM	FI
	060	CAPTEUR REFLEX RECTANGULAIRE	1	O6P301	SEN00603	IFM	FI
DT21	060	REFLECTEUR ROND Diam 35mm	1	E20954	SEN00591	IFM	FI
	060	CABLE M12 4poles DROIT L=10m PP	1	EVF002	CBL00464	IFM	FI
	060	CAPTEUR REFLEX RECTANGULAIRE	1	O6P301	SEN00603	IFM	FI
DT22	060	REFLECTEUR ROND Diam 35mm	1	E20954	SEN00591	IFM	FI
	060	CABLE M12 4poles DROIT L=10m PP	1	EVF002	CBL00464	IFM	FI
	060	CAPTEUR REFLEX RECTANGULAIRE	1	O6P301	SEN00603	IFM	FI
DT23	060	REFLECTEUR ROND Diam 35mm	1	E20954	SEN00591	IFM	FI
	060	CABLE M12 4poles DROIT L=10m PP	1	EVF002	CBL00464	IFM	FI

REPERE	FOLIO	DESIGNATION	Qte	REFERENCE	CODE ECAT-ID	FABRICANT	Nomenclature
	060	CAPTEUR REFLEX RECTANGULAIRE	1	O6P301	SEN00603	IFM	FI
DT24	060	REFLECTEUR ROND Diam 35mm	1	E20954	SEN00591	IFM	FI
	060	CABLE M12 4poles DROIT L=10m PP	1	EVF002	CBL00464	IFM	FI
	060	CAPTEUR REFLEX RECTANGULAIRE	1	O6P301	SEN00603	IFM	FI
DT25	060	REFLECTEUR ROND Diam 35mm	1	E20954	SEN00591	IFM	FI
	060	CABLE M12 4poles DROIT L=10m PP	1	EVF002	CBL00464	IFM	FI
	060	CAPTEUR REFLEX RECTANGULAIRE	1	O6P301	SEN00603	IFM	FI
DT26	060	CABLE M12 4poles COUDE L=10m PP	1	EVF005	CBL00440	IFM	FI
	060	CAPTEUR INDUCTIF Diamètre 18 NO	1	IGT203	SEN00024	IFM	FI
DT27	060	CABLE M12 4poles COUDE L=10m PP	1	EVF005	CBL00440	IFM	FI
	060	CAPTEUR INDUCTIF Diamètre 18 NO	1	IGT203	SEN00024	IFM	FI
DT28	061	CABLE M12 4poles COUDE L=10m PP	1	EVF005	CBL00440	IFM	FI
	061	CAPTEUR INDUCTIF Diamètre 18 NO	1	IGT203	SEN00024	IFM	FI
DT29	061	CABLE M12 4poles COUDE L=10m PP	1	EVF005	CBL00440	IFM	FI
	061	CAPTEUR INDUCTIF Diamètre 18 NO	1	IGT203	SEN00024	IFM	FI
DT30	061	CABLE M12 4poles COUDE L=10m PP	1	EVF005	CBL00440	IFM	FI
	061	CAPTEUR INDUCTIF Diamètre 18 NO	1	IGT203	SEN00024	IFM	FI
DT31	061	CABLE M12 4poles COUDE L=10m PP	1	EVF005	CBL00440	IFM	FI
	061	CAPTEUR INDUCTIF Diamètre 18 NO	1	IGT203	SEN00024	IFM	FI
DT13	063	CABLE M12 4poles DROIT L=10m PP	1	EVF002	CBL00464	IFM	FI
	063	CAPTEUR INDUCTIF Diamètre 18 NO	1	IGT203	SEN00024	IFM	FI
DT14	063	CABLE M12 4poles DROIT L=10m PP	1	EVF002	CBL00464	IFM	FI
	063	CAPTEUR INDUCTIF Diamètre 18 NO	1	IGT203	SEN00024	IFM	FI
DT15	063	CABLE M12 4poles DROIT L=10m PP	1	EVF002	CBL00464	IFM	FI
	063	CAPTEUR INDUCTIF Diamètre 18 NO	1	IGT203	SEN00024	IFM	FI
DT16	063	CABLE M12 4poles DROIT L=10m PP	1	EVF002	CBL00464	IFM	FI
	063	CAPTEUR MECANIQUE A TIGE RONDE Ø6 AVEC CONNECTEUR M12	1	XCKJ10559D	SEN00690	SCHNEIDER ELECTRIC	FI
DT17	063	CABLE M12 4poles DROIT L=10m PP	1	EVF002	CBL00464	IFM	FI
	063	CAPTEUR INDUCTIF Diamètre 18 NO	1	IGT203	SEN00024	IFM	FI
DT100	066	SUPPORT SONDE TEMPERATURE IFM	1	E10076	SEN00677	IFM	FI
	066	CABLE M12 4poles DROIT L=10m PP	1	EVF002	CBL00464	IFM	FI
	066	CAPTEURS: Sonde de température INOX I/O LINK Pt1000	1	TA2115	SEN00554	IFM	FI
PS01	066	CABLE M12 4poles COUDE L=10m PP	1	EVF005	CBL00440	IFM	FI

REPERE	FOLIO	DESIGNATION	Qte	REFERENCE	CODE ECAT-ID	FABRICANT	Nomenclature
	066	CAPTEUR DE PRESSION IOLINK -1-10b	1	PV7004	SEN00674	IFM	FI
DT110	067	SUPPORT SONDE TEMPERATURE IFM	1	E10076	SEN00677	IFM	FI
	067	CABLE M12 4poles DROIT L=10m PP	1	EVF002	CBL00464	IFM	FI
	067	CAPTEURS: Sonde de température INOX I/O LINK Pt1000	1	TA2115	SEN00554	IFM	FI
DT201	068	CABLE M12 4poles DROIT L=10m PP	1	EVF002	CBL00464	IFM	FI
	068	COMPTEUR D'AIR COMPRIME	1	SD5500	SEN00747	IFM	FI
DT202	068	CABLE M12 4poles DROIT L=10m PP	1	EVF002	CBL00464	IFM	FI
	068	COMPTEUR D'AIR COMPRIME	1	SD5500	SEN00747	IFM	FI
DT203	069	CABLE M12 4poles DROIT L=10m PP	1	EVF002	CBL00464	IFM	FI
	069	COMPTEUR D'AIR COMPRIME	1	SD5500	SEN00747	IFM	FI
DT204	069	CABLE M12 4poles DROIT L=10m PP	1	EVF002	CBL00464	IFM	FI
	069	COMPTEUR D'AIR COMPRIME	1	SD5500	SEN00747	IFM	FI
DT205	070	CABLE M12 4poles DROIT L=10m PP	1	EVF002	CBL00464	IFM	FI
	070	COMPTEUR D'AIR COMPRIME	1	SD5500	SEN00747	IFM	FI
DT206	070	CABLE M12 4poles DROIT L=10m PP	1	EVF002	CBL00464	IFM	FI
	070	COMPTEUR D'AIR COMPRIME	1	SD5500	SEN00747	IFM	FI
DTLED11	072	CAPTEUR MECANIQUE MINIATURE	1	XCMN2121L1	SEN00118	SCHNEIDER ELECTRIC	FI
DTLED12	072	CAPTEUR MECANIQUE MINIATURE	1	XCMN2121L1	SEN00118	SCHNEIDER ELECTRIC	FI

(33).2.98.85.31.36
(33).2.98.85.31.38
ecatid.service@ceva.com

DESSINE : DB
VERIFIE : JT
DATE DE CREATION : 12/07/2024

INDICE	DATE	MODIFICATION	DES.
V5	18/02/2025	MODIF SECURITE ET GROUPE FROID	DB
V4	11/12/2024	MAJ M9/V9	DB
V3	26/11/2024	MAJ ETH + NOM MOTEURS SORTIE + CODEURS EN OPTION	EM
V2	20/11/2024	AJOUT ECHANGEUR THERMIQUE	EM

Dossier n° : **JOSSET**

SMXA-C014371
Nomenclature FI

MARK	FOLIO	DESCRIPTION	Qty	REFERENCE	CODE ECAT-ID	MANUFACTURER	LISTING
ETH_B10		METALIC RJ45 CONNECTOR	1	J00026A5001	CON00035	TELEGARTNER	FI
ETH_HMI		METALIC RJ45 CONNECTOR	2	J00026A5001	CON00035	TELEGARTNER	FI
ETH_SMND1-SMXA1		METALIC RJ45 CONNECTOR	1	J00026A5001	CON00035	TELEGARTNER	FI
SX1	014	EUROPEAN SOCKET 2P+GND IP66	1	53911	PRI00002	LEGRAND	FI
EV00	015	PRESSURE ELECTROVALVE + FILTER	1	AC30A-QAS111	FPF00057	SMC	FI
DTS1	016	SENSOR CABLES / ACTUATOR CABLES SAC-8P-5.0-PUR/M12FS	1	1520369	CBL00153	PHOENIX CONTACT	FI
	016	MN / MAGNETIC SAFETY SWITCH	1	MN508S	SEN00751	IFM	FI
DTS2	016	SENSOR CABLES / ACTUATOR CABLES SAC-8P-5.0-PUR/M12FS	1	1520369	CBL00153	PHOENIX CONTACT	FI
	016	MN / MAGNETIC SAFETY SWITCH	1	MN508S	SEN00751	IFM	FI
DTS3	016	SENSOR CABLES / ACTUATOR CABLES SAC-8P-5.0-PUR/M12FS	1	1520369	CBL00153	PHOENIX CONTACT	FI
	016	MN / MAGNETIC SAFETY SWITCH	1	MN508S	SEN00751	IFM	FI
DTS4	016	SENSOR CABLES / ACTUATOR CABLES SAC-8P-5.0-PUR/M12FS	1	1520369	CBL00153	PHOENIX CONTACT	FI
	016	MN / MAGNETIC SAFETY SWITCH	1	MN508S	SEN00751	IFM	FI
DTS5	016	SENSOR CABLES / ACTUATOR CABLES SAC-8P-5.0-PUR/M12FS	1	1520369	CBL00153	PHOENIX CONTACT	FI
	016	MN / MAGNETIC SAFETY SWITCH	1	MN508S	SEN00751	IFM	FI
DTS6	016	SENSOR CABLES / ACTUATOR CABLES SAC-8P-5.0-PUR/M12FS	1	1520369	CBL00153	PHOENIX CONTACT	FI
	016	MN / MAGNETIC SAFETY SWITCH	1	MN508S	SEN00751	IFM	FI
DTS7	017	SENSOR CABLES / ACTUATOR CABLES SAC-8P-5.0-PUR/M12FS	1	1520369	CBL00153	PHOENIX CONTACT	FI
	017	MN / MAGNETIC SAFETY SWITCH	1	MN508S	SEN00751	IFM	FI
EV30	025	SENSOR CABLES / ACTUATOR CABLES SAC-3P- 5 0-PVC/ C-1L-Z	1	1439528	CBL00003	PHOENIX CONTACT	FI
	025	5/2 SOLENOID VALVE	1	CPE18-M1H-5L-1/4	EVV00010	FESTO	FI
SL01	041	7-COLORS RGB General Purpose Indicator	1	DK-K50L2RGB7Q	PRI00166	BANNER	FI
	041	MOUNTING BASE FOR 7-COLORS INDICATOR	1	SA-E12M30C	PRI00169	BANNER	FI
	041	ADAPTER FOR 7-COLORS INDICATOR	1	SA-M30TE12C	PRI00167	BANNER	FI
	041	SS PIPE 300mm FOR 7-COLORS INDICATOR	1	SOP-E12-300SS	PRI00168	BANNER	FI
EV31	049	SENSOR CABLES / ACTUATOR CABLES SAC-3P- 5 0-PVC/ C-1L-Z	1	1439528	CBL00003	PHOENIX CONTACT	FI
	049	5/2 SOLENOID VALVE	1	CPE18-M1H-5L-1/4	EVV00010	FESTO	FI
H210	050	CABLE M12 4poles ELBOW L=10m PP	1	EVF005	CBL00440	IFM	FI
	050	EZ-LIGHT® S18L General Purpose Indicators 24VDC	1	S18LGRYPQ	BPV00220	BANNER	FI
H211	050	CABLE M12 4poles ELBOW L=10m PP	1	EVF005	CBL00440	IFM	FI
	050	EZ-LIGHT® S18L General Purpose Indicators 24VDC	1	S18LGRYPQ	BPV00220	BANNER	FI
H212	050	CABLE M12 4poles ELBOW L=10m PP	1	EVF005	CBL00440	IFM	FI
	050	EZ-LIGHT® S18L General Purpose Indicators 24VDC	1	S18LGRYPQ	BPV00220	BANNER	FI

MARK	FOLIO	DESCRIPTION	Qty	REFERENCE	CODE ECAT-ID	MANUFACTURER	LISTING
H213	050	CABLE M12 4poles ELBOW L=10m PP	1	EVF005	CBL00440	IFM	FI
	050	EZ-LIGHT® S18L General Purpose Indicators 24VDC	1	S18LGRYPQ	BPV00220	BANNER	FI
H214	050	CABLE M12 4poles ELBOW L=10m PP	1	EVF005	CBL00440	IFM	FI
	050	EZ-LIGHT® S18L General Purpose Indicators 24VDC	1	S18LGRYPQ	BPV00220	BANNER	FI
H215	050	CABLE M12 4poles ELBOW L=10m PP	1	EVF005	CBL00440	IFM	FI
	050	EZ-LIGHT® S18L General Purpose Indicators 24VDC	1	S18LGRYPQ	BPV00220	BANNER	FI
H220	050	CABLE M12 4poles ELBOW L=10m PP	1	EVF005	CBL00440	IFM	FI
	050	EZ-LIGHT® S18L General Purpose Indicators 24VDC	1	S18LGRYPQ	BPV00220	BANNER	FI
H221	051	CABLE M12 4poles ELBOW L=10m PP	1	EVF005	CBL00440	IFM	FI
	051	EZ-LIGHT® S18L General Purpose Indicators 24VDC	1	S18LGRYPQ	BPV00220	BANNER	FI
H222	051	CABLE M12 4poles ELBOW L=10m PP	1	EVF005	CBL00440	IFM	FI
	051	EZ-LIGHT® S18L General Purpose Indicators 24VDC	1	S18LGRYPQ	BPV00220	BANNER	FI
H223	051	CABLE M12 4poles ELBOW L=10m PP	1	EVF005	CBL00440	IFM	FI
	051	EZ-LIGHT® S18L General Purpose Indicators 24VDC	1	S18LGRYPQ	BPV00220	BANNER	FI
H224	051	CABLE M12 4poles ELBOW L=10m PP	1	EVF005	CBL00440	IFM	FI
	051	EZ-LIGHT® S18L General Purpose Indicators 24VDC	1	S18LGRYPQ	BPV00220	BANNER	FI
H225	051	CABLE M12 4poles ELBOW L=10m PP	1	EVF005	CBL00440	IFM	FI
	051	EZ-LIGHT® S18L General Purpose Indicators 24VDC	1	S18LGRYPQ	BPV00220	BANNER	FI
DT40	059	CABLE M12 4poles ELBOW L=10m PP	1	EVF005	CBL00440	IFM	FI
	059	INDUCTIVE SENSOR Ø18 NO	1	IGT203	SEN00024	IFM	FI
DTLED1	059	LIMIT SWITCH XCMN - TH.PLASTIC ROLLER LEVER PLUNG. HOR - 1NC+1NO - SNAP - 1 M	1	XCMN2121L1	SEN00118	SCHNEIDER ELECTRIC	FI
DTLED2	059	LIMIT SWITCH XCMN - TH.PLASTIC ROLLER LEVER PLUNG. HOR - 1NC+1NO - SNAP - 1 M	1	XCMN2121L1	SEN00118	SCHNEIDER ELECTRIC	FI
DT20	060	PRISMATIC REFLECTOR; Ø 35 mm	1	E20954	SEN00591	IFM	FI
	060	CABLE M12 4poles STRAIGHT L=10m	1	EVF002	CBL00464	IFM	FI
	060	RETRO-REFLECTIVE SENSOR; PNP; CABLE WITH CONNECTOR	1	O6P301	SEN00603	IFM	FI
DT21	060	PRISMATIC REFLECTOR; Ø 35 mm	1	E20954	SEN00591	IFM	FI
	060	CABLE M12 4poles STRAIGHT L=10m	1	EVF002	CBL00464	IFM	FI
	060	RETRO-REFLECTIVE SENSOR; PNP; CABLE WITH CONNECTOR	1	O6P301	SEN00603	IFM	FI
DT22	060	PRISMATIC REFLECTOR; Ø 35 mm	1	E20954	SEN00591	IFM	FI
	060	CABLE M12 4poles STRAIGHT L=10m	1	EVF002	CBL00464	IFM	FI
	060	RETRO-REFLECTIVE SENSOR; PNP; CABLE WITH CONNECTOR	1	O6P301	SEN00603	IFM	FI
DT23	060	PRISMATIC REFLECTOR; Ø 35 mm	1	E20954	SEN00591	IFM	FI
	060	CABLE M12 4poles STRAIGHT L=10m	1	EVF002	CBL00464	IFM	FI

1	2	3	4	5	6	7	8	9	10	11	12	13	14	15	16	17	18	19	20

MARK	FOLIO	DESCRIPTION	Qty	REFERENCE	CODE ECAT-ID	MANUFACTURER	LISTING
	060	RETRO-REFLECTIVE SENSOR; PNP; CABLE WITH CONNECTOR	1	O6P301	SEN00603	IFM	FI
DT24	060	PRISMATIC REFLECTOR; Ø 35 mm	1	E20954	SEN00591	IFM	FI
	060	CABLE M12 4poles STRAIGHT L=10m	1	EVF002	CBL00464	IFM	FI
	060	RETRO-REFLECTIVE SENSOR; PNP; CABLE WITH CONNECTOR	1	O6P301	SEN00603	IFM	FI
DT25	060	PRISMATIC REFLECTOR; Ø 35 mm	1	E20954	SEN00591	IFM	FI
	060	CABLE M12 4poles STRAIGHT L=10m	1	EVF002	CBL00464	IFM	FI
	060	RETRO-REFLECTIVE SENSOR; PNP; CABLE WITH CONNECTOR	1	O6P301	SEN00603	IFM	FI
DT26	060	CABLE M12 4poles ELBOW L=10m PP	1	EVF005	CBL00440	IFM	FI
	060	INDUCTIVE SENSOR Ø18 NO	1	IGT203	SEN00024	IFM	FI
DT27	060	CABLE M12 4poles ELBOW L=10m PP	1	EVF005	CBL00440	IFM	FI
	060	INDUCTIVE SENSOR Ø18 NO	1	IGT203	SEN00024	IFM	FI
DT28	061	CABLE M12 4poles ELBOW L=10m PP	1	EVF005	CBL00440	IFM	FI
	061	INDUCTIVE SENSOR Ø18 NO	1	IGT203	SEN00024	IFM	FI
DT29	061	CABLE M12 4poles ELBOW L=10m PP	1	EVF005	CBL00440	IFM	FI
	061	INDUCTIVE SENSOR Ø18 NO	1	IGT203	SEN00024	IFM	FI
DT30	061	CABLE M12 4poles ELBOW L=10m PP	1	EVF005	CBL00440	IFM	FI
	061	INDUCTIVE SENSOR Ø18 NO	1	IGT203	SEN00024	IFM	FI
DT31	061	CABLE M12 4poles ELBOW L=10m PP	1	EVF005	CBL00440	IFM	FI
	061	INDUCTIVE SENSOR Ø18 NO	1	IGT203	SEN00024	IFM	FI
DT13	063	CABLE M12 4poles STRAIGHT L=10m	1	EVF002	CBL00464	IFM	FI
	063	INDUCTIVE SENSOR Ø18 NO	1	IGT203	SEN00024	IFM	FI
DT14	063	CABLE M12 4poles STRAIGHT L=10m	1	EVF002	CBL00464	IFM	FI
	063	INDUCTIVE SENSOR Ø18 NO	1	IGT203	SEN00024	IFM	FI
DT15	063	CABLE M12 4poles STRAIGHT L=10m	1	EVF002	CBL00464	IFM	FI
	063	INDUCTIVE SENSOR Ø18 NO	1	IGT203	SEN00024	IFM	FI
DT16	063	CABLE M12 4poles STRAIGHT L=10m	1	EVF002	CBL00464	IFM	FI
	063	LIMIT SWITCH XCKJ - THERMOPLASTIC ROUND ROD LEVER 6 MM - 1NC+1NO - SNAP - M12	1	XCKJ10559D	SEN00690	SCHNEIDER ELECTRIC	FI
DT17	063	CABLE M12 4poles STRAIGHT L=10m	1	EVF002	CBL00464	IFM	FI
	063	INDUCTIVE SENSOR Ø18 NO	1	IGT203	SEN00024	IFM	FI
DT100	066	TEMPERATURE SENSOR SUPPORT	1	E10076	SEN00677	IFM	FI
	066	CABLE M12 4poles STRAIGHT L=10m	1	EVF002	CBL00464	IFM	FI
	066	TEMPERATURE SENSOR I/O LINK Pt1000	1	TA2115	SEN00554	IFM	FI
PS01	066	CABLE M12 4poles ELBOW L=10m PP	1	EVF005	CBL00440	IFM	FI

MARK	FOLIO	DESCRIPTION	Qty	REFERENCE	CODE ECAT-ID	MANUFACTURER	LISTING
	066	ELECTRONIC PRESSURE MONITOR IOLINK -1-10BAR	1	PV7004	SEN00674	IFM	FI
DT110	067	TEMPERATURE SENSOR SUPPORT	1	E10076	SEN00677	IFM	FI
	067	CABLE M12 4poles STRAIGHT L=10m	1	EVF002	CBL00464	IFM	FI
	067	TEMPERATURE SENSOR I/O LINK Pt1000	1	TA2115	SEN00554	IFM	FI
DT201	068	CABLE M12 4poles STRAIGHT L=10m	1	EVF002	CBL00464	IFM	FI
	068	COMPRESSED AIR METER	1	SD5500	SEN00747	IFM	FI
DT202	068	CABLE M12 4poles STRAIGHT L=10m	1	EVF002	CBL00464	IFM	FI
	068	COMPRESSED AIR METER	1	SD5500	SEN00747	IFM	FI
DT203	069	CABLE M12 4poles STRAIGHT L=10m	1	EVF002	CBL00464	IFM	FI
	069	COMPRESSED AIR METER	1	SD5500	SEN00747	IFM	FI
DT204	069	CABLE M12 4poles STRAIGHT L=10m	1	EVF002	CBL00464	IFM	FI
	069	COMPRESSED AIR METER	1	SD5500	SEN00747	IFM	FI
DT205	070	CABLE M12 4poles STRAIGHT L=10m	1	EVF002	CBL00464	IFM	FI
	070	COMPRESSED AIR METER	1	SD5500	SEN00747	IFM	FI
DT206	070	CABLE M12 4poles STRAIGHT L=10m	1	EVF002	CBL00464	IFM	FI
	070	COMPRESSED AIR METER	1	SD5500	SEN00747	IFM	FI
DTLED11	072	LIMIT SWITCH XCMN - TH.PLASTIC ROLLER LEVER PLUNG. HOR - 1NC+1NO - SNAP - 1 M	1	XCMN2121L1	SEN00118	SCHNEIDER ELECTRIC	FI
DTLED12	072	LIMIT SWITCH XCMN - TH.PLASTIC ROLLER LEVER PLUNG. HOR - 1NC+1NO - SNAP - 1 M	1	XCMN2121L1	SEN00118	SCHNEIDER ELECTRIC	FI

(33).2.98.85.31.36
(33).2.98.85.31.38
ecatid.service@ceva.com

DESSINE : DB
VERIFIE : JT
DATE DE CREATION : 12/07/2024

INDICE	DATE	MODIFICATION	DES.
V5	18/02/2025	MODIF SECURITE ET GROUPE FROID	DB
V4	11/12/2024	MAJ M9/V9	DB
V3	26/11/2024	MAJ ETH + NOM MOTEURS SORTIE + CODE UNEN OPTION	EM
V2	20/11/2024	AJOUT ECHANGEUR THERMIQUE	EM

Dossier n° : **JOSSET**

SMXA-C014371
Components List

REPERE	FOLIO	DESIGNATION	Qte	REFERENCE	CODE ECAT-ID	FABRICANT	Nomenclature
H0	006	VOYANT DE PRESENCE TENSION 3x400VAC+N	1	XB5EV57L4	BPV00215	SCHNEIDER ELECTRIC	BOUTONNERIE
AU10	015	ARRET D'URGENCE Ø40mm COMPLET 1NO+1NC	1	XB5AT845	BPV00122	SCHNEIDER ELECTRIC	BOUTONNERIE
	015	CONTACT VIS ETRIER 1NF	1	ZBE102	BPV00041	SCHNEIDER ELECTRIC	BOUTONNERIE
	015	ETIQUETTE CIRCULAIRE JAUNE 3D ARRET D'URGENCE SANS TEXTE Ø60	1	ZBY9121	BPV00047	SCHNEIDER ELECTRIC	BOUTONNERIE
	015	SOUFFLET D'ETANCHEITE ARRET D'URGENCE	1	ZBZ58	BPV00113	SCHNEIDER ELECTRIC	BOUTONNERIE
AU2	015	ARRET D'URGENCE Ø40mm COMPLET 1NO+1NC	1	XB5AT845	BPV00122	SCHNEIDER ELECTRIC	BOUTONNERIE
	015	CONTACT VIS ETRIER 1NF	1	ZBE102	BPV00041	SCHNEIDER ELECTRIC	BOUTONNERIE
	015	ETIQUETTE CIRCULAIRE JAUNE 3D ARRET D'URGENCE SANS TEXTE Ø60	1	ZBY9121	BPV00047	SCHNEIDER ELECTRIC	BOUTONNERIE
	015	SOUFFLET D'ETANCHEITE ARRET D'URGENCE	1	ZBZ58	BPV00113	SCHNEIDER ELECTRIC	BOUTONNERIE
AU20	015	ARRET D'URGENCE Ø40mm COMPLET 1NO+1NC	1	XB5AT845	BPV00122	SCHNEIDER ELECTRIC	BOUTONNERIE
	015	CONTACT VIS ETRIER 1NF	1	ZBE102	BPV00041	SCHNEIDER ELECTRIC	BOUTONNERIE
	015	ETIQUETTE CIRCULAIRE JAUNE 3D ARRET D'URGENCE SANS TEXTE Ø60	1	ZBY9121	BPV00047	SCHNEIDER ELECTRIC	BOUTONNERIE
	015	SOUFFLET D'ETANCHEITE ARRET D'URGENCE	1	ZBZ58	BPV00113	SCHNEIDER ELECTRIC	BOUTONNERIE
AU30	015	ARRET D'URGENCE Ø40mm COMPLET 1NO+1NC	1	XB5AT845	BPV00122	SCHNEIDER ELECTRIC	BOUTONNERIE
	015	CONTACT VIS ETRIER 1NF	1	ZBE102	BPV00041	SCHNEIDER ELECTRIC	BOUTONNERIE
	015	ETIQUETTE CIRCULAIRE JAUNE 3D ARRET D'URGENCE SANS TEXTE Ø60	1	ZBY9121	BPV00047	SCHNEIDER ELECTRIC	BOUTONNERIE
	015	SOUFFLET D'ETANCHEITE ARRET D'URGENCE	1	ZBZ58	BPV00113	SCHNEIDER ELECTRIC	BOUTONNERIE
S3	015	BOUTON POUSSOIR BLEU Ø22 EN PLASTIQUE	1	XB5AA61	BPV00127	SCHNEIDER ELECTRIC	BOUTONNERIE
	015	CONTACT VIS ETRIER 1NO	1	ZBE101	BPV00037	SCHNEIDER ELECTRIC	BOUTONNERIE
	015	CAPUCHON DE PROTECTION POUR BOUTON Ø22	1	ZBPA	BPV00039	SCHNEIDER ELECTRIC	BOUTONNERIE
AU0	016	ARRET D'URGENCE Ø40mm COMPLET 1NO+1NC	1	XB5AT845	BPV00122	SCHNEIDER ELECTRIC	BOUTONNERIE
	016	CONTACT VIS ETRIER 1NF	1	ZBE102	BPV00041	SCHNEIDER ELECTRIC	BOUTONNERIE
	016	ETIQUETTE CIRCULAIRE JAUNE 3D ARRET D'URGENCE SANS TEXTE Ø60	1	ZBY9121	BPV00047	SCHNEIDER ELECTRIC	BOUTONNERIE
	016	SOUFFLET D'ETANCHEITE ARRET D'URGENCE	1	ZBZ58	BPV00113	SCHNEIDER ELECTRIC	BOUTONNERIE
AU1	016	ARRET D'URGENCE Ø40mm COMPLET 1NO+1NC	1	XB5AT845	BPV00122	SCHNEIDER ELECTRIC	BOUTONNERIE
	016	CONTACT VIS ETRIER 1NF	1	ZBE102	BPV00041	SCHNEIDER ELECTRIC	BOUTONNERIE
	016	ETIQUETTE CIRCULAIRE JAUNE 3D ARRET D'URGENCE SANS TEXTE Ø60	1	ZBY9121	BPV00047	SCHNEIDER ELECTRIC	BOUTONNERIE
	016	SOUFFLET D'ETANCHEITE ARRET D'URGENCE	1	ZBZ58	BPV00113	SCHNEIDER ELECTRIC	BOUTONNERIE
S1	018	BOUTON POUSSOIR VOYANT VERT COMPLET 1O+1F	1	XB5AW33B5	BPV00119	SCHNEIDER ELECTRIC	BOUTONNERIE
	018	CAPUCHON DE PROTECTION POUR BOUTON Ø22	1	ZBPA	BPV00039	SCHNEIDER ELECTRIC	BOUTONNERIE
S2	018	BOUTON POUSSOIR VOYANT ROUGE COMPLET 1O+1F	1	XB5AW34B5	BPV00120	SCHNEIDER ELECTRIC	BOUTONNERIE
	018	CAPUCHON DE PROTECTION POUR BOUTON Ø22	1	ZBPA	BPV00039	SCHNEIDER ELECTRIC	BOUTONNERIE
S10	058	BOUTON POUSSOIR VOYANT VERT COMPLET 1O+1F	1	XB5AW33B5	BPV00119	SCHNEIDER ELECTRIC	BOUTONNERIE

(33).2.98.85.31.36
(33).2.98.85.31.38
ecatid.service@ceva.com

DESSINE : DB
VERIFIE : JT
DATE DE CREATION : 12/07/2024

INDICE	DATE	MODIFICATION	DES.
V5	18/02/2025	MODIF SECURITE ET GROUPE FROID	DB
V4	11/12/2024	MAJ M9/V9	DB
V3	26/11/2024	MAJ ETH + NOM MOTEURS SORTIE + CODEUR EN OPTION	EM
V2	20/11/2024	AJOUT ECHANGEUR THERMIQUE	EM

Dossier n° : **JOSSET**

SMXA-C014371
Nomenclature Boutonnerie

REPERE	FOLIO	DESIGNATION	Qte	REFERENCE	CODE ECAT-ID	FABRICANT	Nomenclature
	058	CAPUCHON DE PROTECTION POUR BOUTON Ø22	1	ZBPA	BPV00039	SCHNEIDER ELECTRIC	BOUTONNERIE
S20	059	BOUTON TOURNANT MANETTE Ø22 2 POSITION FIXE 1NO	1	XB5AD21	BPV00001	SCHNEIDER ELECTRIC	BOUTONNERIE

(33).2.98.85.31.36
(33).2.98.85.31.38
ecatid.service@ceva.com

DESSINE : DB
VERIFIE : JT
DATE DE CREATION : 12/07/2024

INDICE	DATE	MODIFICATION	DES.
V5	18/02/2025	MODIF SECURITE ET GROUPE FROID	DB
V4	11/12/2024	MAJ M9/V9	DB
V3	26/11/2024	MAJ ETH + NOM MOTEURS SORTIE + CODEUR EN OPTION	EM
V2	20/11/2024	AJOUT ECHANGEUR THERMIQUE	EM

Dossier n° : **JOSSET**

SMXA-C014371
Nomenclature Boutonnerie

REPERE	FOLIO	DESIGNATION	Qte	REFERENCE	CODE ECAT-ID	FABRICANT	Nomenclature
ALIM		CABLE INDUSTRIEL ET DOMESTIQUE HARMONISE H07 RN-F	1	H07 RN-F 5G6²	CBL00217		CABLE
ALIM_B10		CABLE INDUSTRIEL ET DOMESTIQUE HARMONISE H07 RN-F	1	H07 RN-F 5G4²	CBL00435		CABLE
ALIM_Q10		CABLE INDUSTRIEL ET DOMESTIQUE HARMONISE H07 RN-F	1	H07 RN-F 3G2,5²	CBL00039		CABLE
AU30		CABLE DE COMMANDE	1	YSLY 5G0.75MM²	CBL00022	CONTROLFLEX	CABLE
CBL10-1		CABLE DE COMMANDE	1	YSLY 19G0.75MM²	CBL00025	CONTROLFLEX	CABLE
CBL10-2		CABLE INDUSTRIEL ET DOMESTIQUE HARMONISE H07 RN-F	1	H07 RN-F 4G1,5²	CBL00029	_UNDEFINED	CABLE
CBL20-1		CABLE DE COMMANDE	1	YSLY 25G0.75MM²	CBL00049	CONTROLFLEX	CABLE
CBL20-2		CABLE DE COMMANDE	1	YSLY 25G0.75MM²	CBL00049	CONTROLFLEX	CABLE
CBL25		CABLE DE COMMANDE	1	YSLY 12G0.75MM²	CBL00023	CONTROLFLEX	CABLE
CBLGF01		CABLE MULTICONDUCTEUR GENERIQUE	1	12G0.75²			
CBLT10		CABLE DE COMMANDE	1	YSLY 25G0.75MM²	CBL00049	CONTROLFLEX	CABLE
CBLT20		CABLE DE COMMANDE	1	YSLY 12G0.75MM²	CBL00023	CONTROLFLEX	CABLE
CO1		CABLE MULTICONDUCTEURS BLINDE	1	LiY-CY 8x0,34²			CABLE
DT100		CABLE CAPTEUR DROIT M12	1	EVF002	CBL00464	IFM	CABLE
DT110		CABLE CAPTEUR DROIT M12	1	EVF002	CBL00464	IFM	CABLE
DT13		CABLE CAPTEUR DROIT M12	1	EVF002	CBL00464	IFM	CABLE
DT14		CABLE CAPTEUR DROIT M12	1	EVF002	CBL00464	IFM	CABLE
DT15		CABLE CAPTEUR DROIT M12	1	EVF002	CBL00464	IFM	CABLE
DT16		CABLE DE COMMANDE	1	YSLY 5G0.75MM²	CBL00022	CONTROLFLEX	CABLE
DT17		CABLE CAPTEUR COUDE M12	1	EVF005	CBL00440	IFM	CABLE
DT20		CABLE CAPTEUR DROIT M12	1	EVF002	CBL00464	IFM	CABLE
DT201		CABLE CAPTEUR DROIT M12	1	EVF002	CBL00464	IFM	CABLE
DT202		CABLE CAPTEUR DROIT M12	1	EVF002	CBL00464	IFM	CABLE
DT203		CABLE CAPTEUR DROIT M12	1	EVF002	CBL00464	IFM	CABLE
DT204		CABLE CAPTEUR DROIT M12	1	EVF002	CBL00464	IFM	CABLE
DT205		CABLE CAPTEUR DROIT M12	1	EVF002	CBL00464	IFM	CABLE
DT206		CABLE CAPTEUR DROIT M12	1	EVF002	CBL00464	IFM	CABLE
DT21		CABLE CAPTEUR DROIT M12	1	EVF002	CBL00464	IFM	CABLE
DT22		CABLE CAPTEUR DROIT M12	1	EVF002	CBL00464	IFM	CABLE
DT23		CABLE CAPTEUR DROIT M12	1	EVF002	CBL00464	IFM	CABLE
DT24		CABLE CAPTEUR DROIT M12	1	EVF002	CBL00464	IFM	CABLE
DT25		CABLE CAPTEUR DROIT M12	1	EVF002	CBL00464	IFM	CABLE
DT26		CABLE CAPTEUR COUDE M12	1	EVF005	CBL00440	IFM	CABLE

(33).2.98.85.31.36
(33).2.98.85.31.38
ecatid.service@ceva.com

DESSINE : DB
VERIFIE : JT
DATE DE CREATION : 12/07/2024

INDICE	DATE	MODIFICATION	DES.
V5	18/02/2025	MODIF SECURITE ET GROUPE FROID	DB
V4	11/12/2024	MAJ M9/V9	DB
V3	26/11/2024	MAJ ETH + NOM MOTEURS SORTIE + CODEUR EN OPTION	EM
V2	20/11/2024	AJOUT ECHANGEUR THERMIQUE	EM

Dossier n° : **JOSSET**

SMXA-C014371
Liste des câbles

see3000 version 4.80

REPERE	FOLIO	DESIGNATION	Qte	REFERENCE	CODE ECAT-ID	FABRICANT	Nomenclature
DT27		CABLE CAPTEUR COUDE M12	1	EVF005	CBL00440	IFM	CABLE
DT28		CABLE CAPTEUR COUDE M12	1	EVF005	CBL00440	IFM	CABLE
DT29		CABLE CAPTEUR COUDE M12	1	EVF005	CBL00440	IFM	CABLE
DT30		CABLE CAPTEUR COUDE M12	1	EVF005	CBL00440	IFM	CABLE
DT31		CABLE CAPTEUR COUDE M12	1	EVF005	CBL00440	IFM	CABLE
DT40		CABLE CAPTEUR COUDE M12	1	EVF005	CBL00440	IFM	CABLE
DTS1		Câble pour capteurs/actionneurs, 8-pôles	1	1520369	CBL00153	PHOENIX CONTACT	CABLE
DTS2		Câble pour capteurs/actionneurs, 8-pôles	1	1520369	CBL00153	PHOENIX CONTACT	CABLE
DTS3		Câble pour capteurs/actionneurs, 8-pôles	1	1520369	CBL00153	PHOENIX CONTACT	CABLE
DTS4		Câble pour capteurs/actionneurs, 8-pôles	1	1520369	CBL00153	PHOENIX CONTACT	CABLE
DTS5		Câble pour capteurs/actionneurs, 8-pôles	1	1520369	CBL00153	PHOENIX CONTACT	CABLE
DTS6		Câble pour capteurs/actionneurs, 8-pôles	1	1520369	CBL00153	PHOENIX CONTACT	CABLE
DTS7		Câble pour capteurs/actionneurs, 8-pôles	1	1520369	CBL00153	PHOENIX CONTACT	CABLE
ETH_B10		CABLE ETHERNET CAT6 (4(2xAWG26/7)) VERT	1	104338	CBL00339	LUTZE	
ETH_CUSTOMER			1				
ETH_ECAT_PLC		CABLE ETHERNET ETHERCAT JAUNE 5M	1	XS6W6LSZH8SS500CMY		OMRON	CABLE
ETH_ECAT10		CABLE ETHERNET ETHERCAT JAUNE	1	XS6W6LSZH8SS30CMY	CBL00454	OMRON	CABLE
ETH_ECAT2		CABLE ETHERNET ETHERCAT JAUNE 5M	1	XS6W6LSZH8SS500CMY		OMRON	CABLE
ETH_ECAT3		CABLE ETHERNET ETHERCAT JAUNE	1	XS6W6LSZH8SS30CMY	CBL00454	OMRON	CABLE
ETH_ECAT4		CABLE ETHERNET ETHERCAT JAUNE	1	XS6W6LSZH8SS30CMY	CBL00454	OMRON	CABLE
ETH_ECAT5		CABLE ETHERNET ETHERCAT JAUNE	1	XS6W6LSZH8SS30CMY	CBL00454	OMRON	CABLE
ETH_ECAT6		CABLE ETHERNET ETHERCAT JAUNE	1	XS6W6LSZH8SS30CMY	CBL00454	OMRON	CABLE
ETH_ECAT7		CABLE ETHERNET ETHERCAT JAUNE	1	XS6W6LSZH8SS30CMY	CBL00454	OMRON	CABLE
ETH_ECAT8		CABLE ETHERNET ETHERCAT JAUNE	1	XS6W6LSZH8SS30CMY	CBL00454	OMRON	CABLE
ETH_ECAT9		CABLE ETHERNET ETHERCAT JAUNE	1	XS6W6LSZH8SS30CMY	CBL00454	OMRON	CABLE
ETH_EWON		CABLE RESEAU ETHERNET CAT6 RJ45 50CM	1	411-384	CBL00116		CABLE
ETH_HMI		CABLE ETHERNET CAT6 (4(2xAWG26/7)) VERT	1	104338	CBL00339	LUTZE	
ETH_NVR			1				
ETH_PLC		CABLE RESEAU ETHERNET CAT6 RJ45 1M	1	411-227	CBL00140		ARMOIRE
ETH_RJ45-1		CABLE RESEAU ETHERNET CAT6 RJ45 5M	1	1517509	CBL00142	FARNELL	CABLE
ETH_RJ45-2			1				
ETH_SMND1-SMXA1		CABLE ETHERNET CAT6 (4(2xAWG26/7)) VERT	1	104338	CBL00339	LUTZE	
ETH_UAC100		CABLE RESEAU ETHERNET CAT6 RJ45 3M	1	ECORD6ASF03MSH	CBL00504		ARMOIRE

(33).2.98.85.31.36
(33).2.98.85.31.38
ecatid.service@ceva.com

DESSINE : DB
VERIFIE : JT
DATE DE CREATION : 12/07/2024

INDICE	DATE	MODIFICATION	DES.
V5	18/02/2025	MODIF SECURITE ET GROUPE FROID	DB
V4	11/12/2024	MAJ M9/V9	DB
V3	26/11/2024	MAJ ETH + NOM MOTEURS SORTIE + CODEUR EN OPTION	EM
V2	20/11/2024	AJOUT ECHANGEUR THERMIQUE	EM

Dossier n° : **JOSSET**

SMXA-C014371
Liste des câbles

REPERE	FOLIO	DESIGNATION	Qte	REFERENCE	CODE ECAT-ID	FABRICANT	Nomenclature
ETH_UAC200		CABLE RESEAU ETHERNET CAT6 RJ45 3M	1	ECORD6ASF03MSH	CBL00504		ARMOIRE
ETH_UAC300		CABLE RESEAU ETHERNET CAT6 RJ45 3M	1	ECORD6ASF03MSH	CBL00504		ARMOIRE
ETH_UVA01		CABLE ETHERNET CAT6 (4(2xAWG26/7)) VERT	1	104338	CBL00339	LUTZE	
ETH_UVA02		CABLE ETHERNET CAT6 (4(2xAWG26/7)) VERT	1	104338	CBL00339	LUTZE	
EV00		CABLE DE COMMANDE	1	YSLY 3G0.75MM²		CONTROLFLEX	
EV11			0				
EV12			0				
EV13			0				
EV14			0				
EV15			0				
EV20			0				
EV21			0				
EV22			0				
EV23			0				
EV24			0				
EV25			0				
EV30		CABLE DE COMMANDE	1	YSLY 3G0.75MM²		CONTROLFLEX	
EV31		CABLE DE COMMANDE	1	YSLY 3G0.75MM²		CONTROLFLEX	
H111		CABLE DROIT M12 CODE T	1	E12495	CBL00563	IFM	CABLE
H112		CABLE DROIT M12 CODE T	1	E12495	CBL00563	IFM	CABLE
H121		CABLE DROIT M12 CODE T	1	E12495	CBL00563	IFM	CABLE
H122		CABLE DROIT M12 CODE T	1	E12495	CBL00563	IFM	CABLE
H210		CABLE CAPTEUR COUDE M12	1	EVF005	CBL00440	IFM	CABLE
H231		CABLE DROIT M12 CODE T	1	E12495	CBL00563	IFM	CABLE
H232		CABLE DROIT M12 CODE T	1	E12495	CBL00563	IFM	CABLE
H241		CABLE DROIT M12 CODE T	1	E12495	CBL00563	IFM	CABLE
H242		CABLE DROIT M12 CODE T	1	E12495	CBL00563	IFM	CABLE
H351		CABLE DROIT M12 CODE T	1	E12495	CBL00563	IFM	CABLE
H352		CABLE DROIT M12 CODE T	1	E12495	CBL00563	IFM	CABLE
H361		CABLE DROIT M12 CODE T	1	E12495	CBL00563	IFM	CABLE
H362		CABLE DROIT M12 CODE T	1	E12495	CBL00563	IFM	CABLE
INFO_SMND1-SMXA1		CABLE DE COMMANDE	1	YSLY 7G0.75MM²	CBL00017	CONTROLFLEX	CABLE
M01-1		CABLE BLINDE PAR TRESSE	1	YSLCY 4G1.5MM²	CBL00027	CONTROLFLEX	CABLE

(33).2.98.85.31.36
(33).2.98.85.31.38
ecatid.service@ceva.com

DESSINE : DB
VERIFIE : JT
DATE DE CREATION : 12/07/2024

INDICE	DATE	MODIFICATION	DES.
V5	18/02/2025	MODIF SECURITE ET GROUPE FROID	DB
V4	11/12/2024	MAJ M9/V9	DB
V3	26/11/2024	MAJ ETH + NOM MOTEURS SORTIE + CODEUR EN OPTION	EM
V2	20/11/2024	AJOUT ECHANGEUR THERMIQUE	EM

Dossier n° : **JOSSET**

SMXA-C014371
Liste des câbles

REPERE	FOLIO	DESIGNATION	Qte	REFERENCE	CODE ECAT-ID	FABRICANT	Nomenclature
M01-2		CABLE BLINDE PAR TRESSE	1	YSLCY 4G1.5MM²	CBL00027	CONTROLFLEX	CABLE
M02		CABLE BLINDE PAR TRESSE	1	INTERROLL	CBL	INTERROLL	CABLE
M03		CABLE BLINDE PAR TRESSE	1	YSLCY 4G1.5MM²	CBL00027	CONTROLFLEX	CABLE
M04		CABLE BLINDE PAR TRESSE	1	INTERROLL	CBL	INTERROLL	CABLE
M05		CABLE BLINDE PAR TRESSE	1	YSLCY 4G1.5MM²	CBL00027	CONTROLFLEX	CABLE
M06		CABLE BLINDE PAR TRESSE	1	INTERROLL	CBL	INTERROLL	CABLE
M07		CABLE BLINDE PAR TRESSE	1	YSLCY 4G1.5MM²	CBL00027	CONTROLFLEX	CABLE
M08-1		CABLE BLINDE PAR TRESSE	1	YSLCY 7G1.5MM²		CONTROLFLEX	
M08-2		CABLE BLINDE PAR TRESSE	1	YSLCY 7G1.5MM²		CONTROLFLEX	
M09-1		CABLE BLINDE PAR TRESSE	1	YSLCY 7G1.5MM²		CONTROLFLEX	
M09-2		CABLE BLINDE PAR TRESSE	1	YSLCY 7G1.5MM²		CONTROLFLEX	
PS01		CABLE CAPTEUR COUDE M12	1	EVF005	CBL00440	IFM	CABLE
SL01		CABLE CAPTEUR DROIT-M12-5P	1	EVF011	CBL00555	IFM	CABLE
SUB-D UAC200-1-A		CABLE-D-37SUB/M/OE/0.25/S/3M	1	2926616	CON00400	PHOENIX CONTACT	CABLE
SUB-D UAC200-2-A		CABLE-D-37SUB/M/OE/0.25/S/3M	1	2926616	CON00400	PHOENIX CONTACT	CABLE
SUB-D UAC300-1-A		CABLE-D-37SUB/M/OE/0.25/S/3M	1	2926616	CON00400	PHOENIX CONTACT	CABLE
SUB-D UAC300-2-A		CABLE-D-37SUB/M/OE/0.25/S/3M	1	2926616	CON00400	PHOENIX CONTACT	CABLE
SUB-D_UAC100-1-A		CABLE-D-37SUB/M/OE/0.25/S/3M	1	2926616	CON00400	PHOENIX CONTACT	CABLE
SUB-D_UAC100-2-A		CABLE-D-37SUB/M/OE/0.25/S/3M	1	2926616	CON00400	PHOENIX CONTACT	CABLE
USB_UVA111		cable USB 3.0	1	2000033241	CBL00557	BASLER	CABLE
USB_UVA112		cable USB 3.0	1	2000033241	CBL00557	BASLER	CABLE
USB_UVA121		cable USB 3.0	1	2000033241	CBL00557	BASLER	CABLE
USB_UVA122		cable USB 3.0	1	2000033241	CBL00557	BASLER	CABLE
USB_UVA231		cable USB 3.0	1	2000033241	CBL00557	BASLER	CABLE
USB_UVA232		cable USB 3.0	1	2000033241	CBL00557	BASLER	CABLE
USB_UVA241		cable USB 3.0	1	2000033241	CBL00557	BASLER	CABLE
USB_UVA242		cable USB 3.0	1	2000033241	CBL00557	BASLER	CABLE
USB_UVA351		cable USB 3.0	1	2000033241	CBL00557	BASLER	CABLE
USB_UVA352		cable USB 3.0	1	2000033241	CBL00557	BASLER	CABLE
USB_UVA361		cable USB 3.0	1	2000033241	CBL00557	BASLER	CABLE
USB_UVA362		cable USB 3.0	1	2000033241	CBL00557	BASLER	CABLE
UVA111		I/O power cables	1	2000034086	CBL00556	BASLER	CABLE
UVA112		I/O power cables	1	2000034086	CBL00556	BASLER	CABLE

(33).2.98.85.31.36
(33).2.98.85.31.38
ecatid.service@ceva.com

DESSINE : DB
VERIFIE : JT
DATE DE CREATION : 12/07/2024

INDICE	DATE	MODIFICATION	DES.
V5	18/02/2025	MODIF SECURITE ET GROUPE FROID	DB
V4	11/12/2024	MAJ M9/V9	DB
V3	26/11/2024	MAJ ETH + NOM MOTEURS SORTIE + CODEUR EN OPTION	EM
V2	20/11/2024	AJOUT ECHANGEUR THERMIQUE	EM

Dossier n° : **JOSSET**

SMXA-C014371
Liste des câbles

REPERE	FOLIO	DESIGNATION	Qte	REFERENCE	CODE ECAT-ID	FABRICANT	Nomenclature
UVA121		I/O power cables	1	2000034086	CBL00556	BASLER	CABLE
UVA122		I/O power cables	1	2000034086	CBL00556	BASLER	CABLE
UVA231		I/O power cables	1	2000034086	CBL00556	BASLER	CABLE
UVA232		I/O power cables	1	2000034086	CBL00556	BASLER	CABLE
UVA241		I/O power cables	1	2000034086	CBL00556	BASLER	CABLE
UVA242		I/O power cables	1	2000034086	CBL00556	BASLER	CABLE
UVA351		I/O power cables	1	2000034086	CBL00556	BASLER	CABLE
UVA352		I/O power cables	1	2000034086	CBL00556	BASLER	CABLE
UVA361		I/O power cables	1	2000034086	CBL00556	BASLER	CABLE
UVA362		I/O power cables	1	2000034086	CBL00556	BASLER	CABLE
SUB-D_UAC100-1-A	027	CABLE-D-37SUB/M/OE/0.25/S/3M	1	2926616	CON00400	PHOENIX CONTACT	CABLE
SUB-D_UAC100-2-A	027	CABLE-D-37SUB/M/OE/0.25/S/3M	1	2926616	CON00400	PHOENIX CONTACT	CABLE
SUB-D_UAC200-1-A	031	CABLE-D-37SUB/M/OE/0.25/S/3M	1	2926616	CON00400	PHOENIX CONTACT	CABLE
SUB-D_UAC200-2-A	031	CABLE-D-37SUB/M/OE/0.25/S/3M	1	2926616	CON00400	PHOENIX CONTACT	CABLE
SUB-D_UAC300-1-A	035	CABLE-D-37SUB/M/OE/0.25/S/3M	1	2926616	CON00400	PHOENIX CONTACT	CABLE
SUB-D_UAC300-2-A	035	CABLE-D-37SUB/M/OE/0.25/S/3M	1	2926616	CON00400	PHOENIX CONTACT	CABLE

(33).2.98.85.31.36
(33).2.98.85.31.38
ecatid.service@ceva.com

DESSINE : DB
VERIFIE : JT
DATE DE CREATION : 12/07/2024

INDICE	DATE	MODIFICATION	DES.
V5	18/02/2025	MODIF SECURITE ET GROUPE FROID	DB
V4	11/12/2024	MAJ M9/V9	DB
V3	26/11/2024	MAJ ETH + NOM MOTEURS SORTIE + CODEUR EN OPTION	EM
V2	20/11/2024	AJOUT ECHANGEUR THERMIQUE	EM

Dossier n° : **JOSSET**

SMXA-C014371
Liste des câbles

THIS DOCUMENT IS THE PROPERTY OF ECAT-ID & REMAIN CONFIDENTIAL IT CANNOT BE COPIED OR COMMUNICATED TO A THIRD PARTY WITHOUT OUR APPROVAL IN WRITING.

BOITIER B10

VOIE N°1

VOIE N°2

BOITIER B10
UAC100
027.4

ORDINATEUR INDUSTRIEL NEOUSYS NUVO
NEOUSYS
NUVO-10208GC

BOITIER B10
X110

BOITIER B10
X120

H111 | H112 | UVA112 | UVA111 | USB_UVA111 | USB_UVA112 | USB_UVA122 | USB_UVA121 | UVA121 | UVA122 | H122 | H121

MACHINE

MACHINE
H111
029.8
BARRE LED 405nm LG600 IP55
EFFILUX
EFFI-FLEX2-600-405-TR-P2

MACHINE
H112
029.12
BARRE LED 405nm LG600 IP55
EFFILUX
EFFI-FLEX2-600-405-TR-P2

MACHINE
UVA111
028.2
CAMERA USB 3.0
BASLER ACE
ACA1920-155um

MACHINE
UVA112
028.7
CAMERA USB 3.0
BASLER ACE
ACA1920-155um

MACHINE
UVA121
028.11
CAMERA USB 3.0
BASLER ACE
ACA1920-155um

MACHINE
UVA122
028.15
CAMERA USB 3.0
BASLER ACE
ACA1920-155um

MACHINE
H121
030.8
BARRE LED 405nm LG600 IP55
EFFILUX
EFFI-FLEX2-600-405-TR-P2

MACHINE
H122
030.12
BARRE LED 405nm LG600 IP55
EFFILUX
EFFI-FLEX2-600-405-TR-P2

ECAT-ID
ZI de KERIEL
29800 PLOUEDERN
– FRANCE –

Tél :(33).2.98.85.31.36
Fax :(33).2.98.85.31.38
E-mail :ecatid.service@ceva.com

Date of creation : 17/06/2024
Designed by : DB

Synoptique câblage UVA/UAC

ENVIRONNEMENT:Version 4.49.F - 23/09/2020

Ecat-iD Campus

CONTRACT : C01437
CUSTOMER : JOSSET
COUNTRY : ESPAGNE
ARTICLE : **SMXA-C014371**
INDEX : V1
FOLIO : 159/165

THIS DOCUMENT IS THE PROPERTY OF ECAT-ID & REMAIN CONFIDENTIAL IT CANNOT BE COPIED OR COMMUNICATED TO A THIRD PARTY WITHOUT OUR APPROVAL IN WRITING.

BOITIER B10

VOIE N°3

VOIE N°4

BOITIER B10
UAC200
031.4

ORDINATEUR INDUSTRIEL NEOUSYS NUVO
NEOUSYS
NUVO-10208GC

BOITIER B10
X130

BOITIER B10
X140

H231 H232 UVA232 UVA231

USB_UVA231 USB_UVA232 USB_UVA242 USB_UVA241

UVA241 UVA242 H242 H241

MACHINE

MACHINE
H231
033.8
BARRE LED 405nm LG600 IP55
EFFILUX
EFFI-FLEX2-600-405-TR-P2

MACHINE
UVA231
032.2
CAMERA USB 3.0
BASLER ACE
ACA1920-155um

MACHINE
UVA241
032.11
CAMERA USB 3.0
BASLER ACE
ACA1920-155um

MACHINE
H241
034.8
BARRE LED 405nm LG600 IP55
EFFILUX
EFFI-FLEX2-600-405-TR-P2

MACHINE
H232
033.12
BARRE LED 405nm LG600 IP55
EFFILUX
EFFI-FLEX2-600-405-TR-P2

MACHINE
UVA232
032.7
CAMERA USB 3.0
BASLER ACE
ACA1920-155um

MACHINE
UVA242
032.15
CAMERA USB 3.0
BASLER ACE
ACA1920-155um

MACHINE
H242
034.12
BARRE LED 405nm LG600 IP55
EFFILUX
EFFI-FLEX2-600-405-TR-P2

ECAT-ID
ZI de KERIEL
29800 PLOUEDERN
– FRANCE –

Tél :(33).2.98.85.31.36
Fax :(33).2.98.85.31.38
E-mail :ecatid.service@ceva.com

Date of creation : 17/06/2024
Designed by : DB

Synoptique câblage UVA/UAC

ENVIRONNEMENT:Version 4.49.F - 23/09/2020

Ecat-iD Campus

CONTRACT : C01437
CUSTOMER : JOSSET
COUNTRY : ESPAGNE
ARTICLE : **SMXA-C014371**
INDEX : V1
FOLIO : 160/165

THIS DOCUMENT IS THE PROPERTY OF ECAT-ID & REMAIN CONFIDENTIAL IT CANNOT BE COPIED OR COMMUNICATED TO A THIRD PARTY WITHOUT OUR APPROVAL IN WRITING.

BOITIER B10

VOIE N°5

VOIE N°6

BOITIER B10
UAC300
035.4

ORDINATEUR INDUSTRIEL NEOUSYS NUVO
NEOUSYS
NUVO-10208GC

BOITIER B10
X150

BOITIER B10
X160

H351 H352 UVA352 UVA351

USB_UVA351 USB_UVA352 USB_UVA362 USB_UVA361

UVA361 UVA362 H362 H361

MACHINE

MACHINE
H351
037.8
BARRE LED 405nm LG600 IP55
EFFILUX
EFFI-FLEX2-600-405-TR-P2

MACHINE
UVA351
036.2
CAMERA USB 3.0
BASLER ACE
ACA1920-155um

MACHINE
UVA361
036.11
CAMERA USB 3.0
BASLER ACE
ACA1920-155um

MACHINE
H361
038.8
BARRE LED 405nm LG600 IP55
EFFILUX
EFFI-FLEX2-600-405-TR-P2

MACHINE
H352
037.12
BARRE LED 405nm LG600 IP55
EFFILUX
EFFI-FLEX2-600-405-TR-P2

MACHINE
UVA352
036.7
CAMERA USB 3.0
BASLER ACE
ACA1920-155um

MACHINE
UVA362
036.15
CAMERA USB 3.0
BASLER ACE
ACA1920-155um

MACHINE
H362
038.12
BARRE LED 405nm LG600 IP55
EFFILUX
EFFI-FLEX2-600-405-TR-P2

ECAT-ID
ZI de KERIEL
29800 PLOUEDERN
– FRANCE –

Tél :(33).2.98.85.31.36
Fax :(33).2.98.85.31.38
E-mail :ecatid.service@ceva.com

Date of creation : 17/06/2024
Designed by : DB

Synoptique câblage UVA/UAC

ENVIRONNEMENT:Version 4.49.F - 23/09/2020

Ecat-iD Campus

CONTRACT :	CUSTOMER :	COUNTRY :
C01437	JOSSET	ESPAGNE
ARTICLE : SMXA-C014371		INDEX : V1
		FOLIO : 161/165

THIS DOCUMENT IS THE PROPERTY OF ECAT-ID & REMAIN CONFIDENTIAL IT CANNOT BE COPIED OR COMMUNICATED TO A THIRD PARTY WITHOUT OUR APPROVAL IN WRITING.

BOITIER B10

BOITIER B10
UAC100
027.4

ADRESSE IP : 169.69.70.133

ORDINATEUR INDUSTRIEL NEOUSYS NUVO
NEOUSYS
NUVO-10208GC

BOITIER B10
UAC200
031.4

ADRESSE IP : 169.69.70.134

ORDINATEUR INDUSTRIEL NEOUSYS NUVO
NEOUSYS
NUVO-10208GC

BOITIER B10
UAC300
035.4

ADRESSE IP : 169.69.70.135

ORDINATEUR INDUSTRIEL NEOUSYS NUVO
NEOUSYS
NUVO-10208GC

ETH_UAC100

ETH_UAC200

ETH_UAC300

ETH_UAC

BOITIER B10
SW100
057.7

SWITCH ETHERNET 8 ports RJ45 10/100/1000 MBPS
PHOENIX CONTACT
1085243

ETH_NVR

ETH_RJ45-2

BOITIER B10
NVR
057.11

ENREGISTREUR VIDEO POE
VIVOTEK
ND9323P

BOITIER B10
RJ45-2
057.14

CABLE DEPORT DE PORT ETHERNET
PIZZATO
E21RJ459AN2.5

VERS SW2 ARMOIRE
163.3

ECAT-ID ZI de KERIEL 29800 PLOUEDERN – FRANCE –	Tél :(33).2.98.85.31.36 Fax :(33).2.98.85.31.38 E-mail :ecatid.service@ceva.com	Date of creation : 17/06/2024 Designed by : DB	Synoptique câblage réseau BOITIER B10 ENVIRONNEMENT:Version 4.49.F - 23/09/2020	Ecat-iD Campus	CONTRACT : C01437 ARTICLE : **SMXA-C014371**	CUSTOMER : JOSSET COUNTRY : ESPAGNE INDEX : V1 FOLIO : 162/165

THIS DOCUMENT IS THE PROPERTY OF ECAT-ID & REMAIN CONFIDENTIAL IT CANNOT BE COPIED OR COMMUNICATED TO A THIRD PARTY WITHOUT OUR APPROVAL IN WRITING.

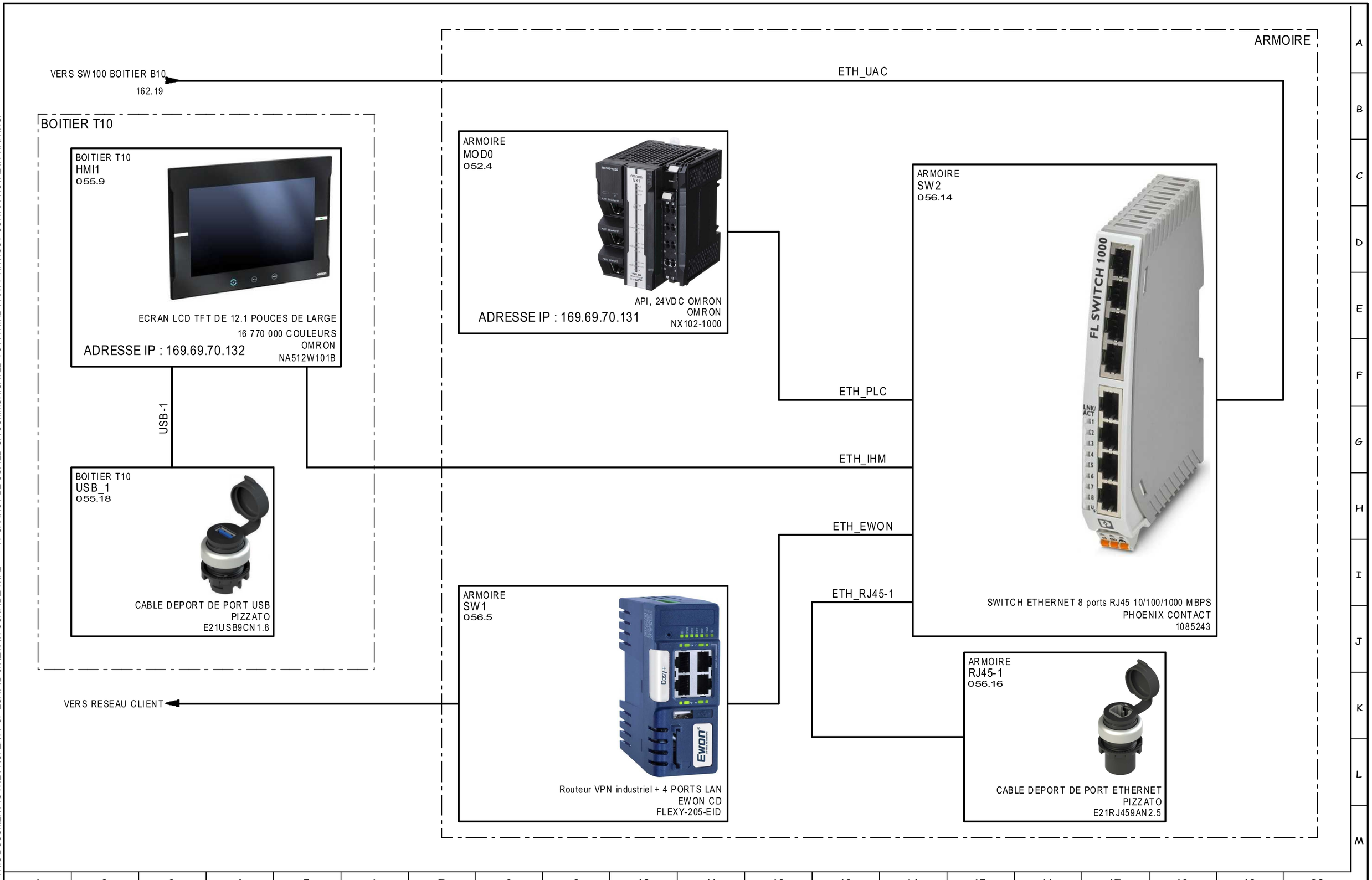

ECAT-ID ZI de KERIEL 29800 PLOUEDERN – FRANCE –	Tél :(33).2.98.85.31.36 Fax :(33).2.98.85.31.38 E-mail :ecatid.service@ceva.com	Date of creation : 17/06/2024 Designed by : DB	Synoptique câblage réseau ARMOIRE et B ENVIRONNEMENT:Version 4.49.F - 23/09/2020	Ecat-iD Campus	CONTRACT : C01437 ARTICLE : **SMXA-C014371**	CUSTOMER : JOSSET COUNTRY : ESPAGNE INDEX : V1 FOLIO : 163/165

THIS DOCUMENT IS THE PROPERTY OF ECAT-ID & REMAIN CONFIDENTIAL IT CANNOT BE COPIED OR COMMUNICATED TO A THIRD PARTY WITHOUT OUR APPROVAL IN WRITING.

ARMOIRE

ARMOIRE
MOD0
052.4

API, 24VDC OMRON
OMRON
NX102-1000

ADRESSE IP : 169.69.70.131

ETH_ECAT_PLC

BOITIER B10
MOD100
054.5

MODULE DE COUPLEUR ETHERCAT WAGO
WAGO
750-354

ETH_ECAT_MOD100

ARMOIRE
SW3
053.13

1 2 3 4 5 6

SWITCH ETHERCAT 6 ports RJ45
OMRON
GX-JC06

ETH_ECAT_V1

VERS V1 ARMOIRE
165.3

ETH_ECAT9

ETH_ECAT10

ARMOIRE
V8
008.16

VARIATEUR DE VITESSE POUR MOTEUR 0.40kW, 200-240VAC MONO
OMRON
3G3MX2-AB004-EV2

ARMOIRE
V9
009.3

VARIATEUR DE VITESSE POUR MOTEUR 1.1kW, 200-240VAC MONO
OMRON
MX2AB007-E

A B C D E F G H I J K L M

1 2 3 4 5 6 7 8 9 10 11 12 13 14 15 16 17 18 19 20

ECAT-ID
ZI de KERIEL
29800 PLOUEDERN
– FRANCE –

Tél :(33).2.98.85.31.36
Fax :(33).2.98.85.31.38
E-mail :ecatid.service@ceva.com

Date of creation : 23/09/2024
Designed by : DB

Synoptique câblage réseau ETHERCAT 1/2

ENVIRONNEMENT:Version 4.49.F - 23/09/2020

Ecat-iD Campus

CONTRACT : C01437
CUSTOMER : JOSSET
COUNTRY : ESPAGNE
ARTICLE : **SMXA-C014371**
INDEX : V1
FOLIO : 164/165

THIS DOCUMENT IS THE PROPERTY OF ECAT-ID & REMAIN CONFIDENTIAL IT CANNOT BE COPIED OR COMMUNICATED TO A THIRD PARTY WITHOUT OUR APPROVAL IN WRITING.

ARMOIRE

ARMOIRE
V1
007.3

VARIATEUR DE VITESSE
POUR MOTEUR 0.40kW, 200-240VAC MONO
OMRON
3G3MX2-AB004-EV2

ARMOIRE
V2
007.7

VARIATEUR DE VITESSE
POUR MOTEUR 0.40kW, 200-240VAC MONO
OMRON
3G3MX2-AB004-EV2

ARMOIRE
V3
007.12

VARIATEUR DE VITESSE
POUR MOTEUR 0.40kW, 200-240VAC MONO
OMRON
3G3MX2-AB004-EV2

ARMOIRE
V4
007.16

VARIATEUR DE VITESSE
POUR MOTEUR 0.40kW, 200-240VAC MONO
OMRON
3G3MX2-AB004-EV2

SW3 ARMOIRE
164.7

ETH_ECAT3

ETH_ECAT4

ETH_ECAT5

ARMOIRE
V7
008.12

VARIATEUR DE VITESSE
POUR MOTEUR 0.40kW, 200-240VAC MONO
OMRON
3G3MX2-AB004-EV2

ARMOIRE
V6
008.7

VARIATEUR DE VITESSE
POUR MOTEUR 0.40kW, 200-240VAC MONO
OMRON
3G3MX2-AB004-EV2

ARMOIRE
V5
008.3

VARIATEUR DE VITESSE
POUR MOTEUR 0.40kW, 200-240VAC MONO
OMRON
3G3MX2-AB004-EV2

ETH_ECAT6

ETH_ECAT8

ETH_ECAT7

1	2	3	4	5	6	7	8	9	10	11	12	13	14	15	16	17	18	19	20

ECAT-ID
ZI de KERIEL
29800 PLOUEDERN
– FRANCE –

Tél :(33).2.98.85.31.36
Fax :(33).2.98.85.31.38
E-mail :ecatid.service@ceva.com

Date of creation : 23/09/2024
Designed by : DB

Synoptique câblage réseau ETHERCAT 2/2

ENVIRONNEMENT:Version 4.49.F - 23/09/2020

Ecat-iD Campus

CONTRACT :	CUSTOMER :	COUNTRY :
C01437	JOSSET	ESPAGNE
ARTICLE : SMXA-C014371		INDEX : V1
		FOLIO : 165/165