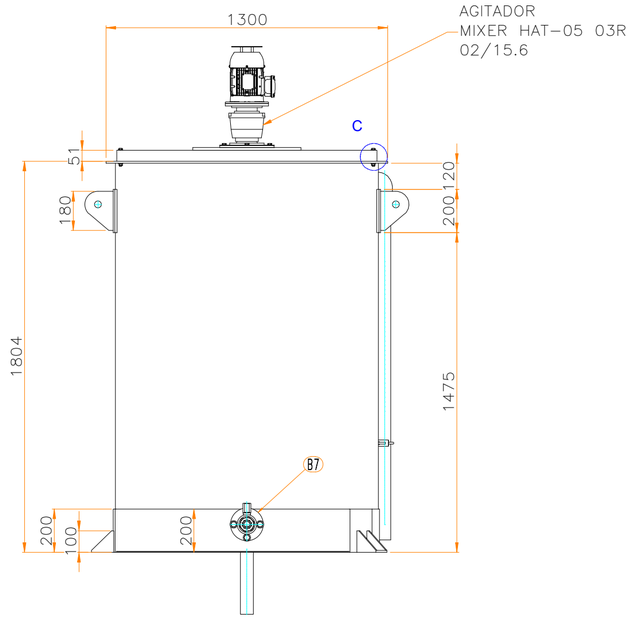

VISTA FRONTAL
Escala: 1 : 20

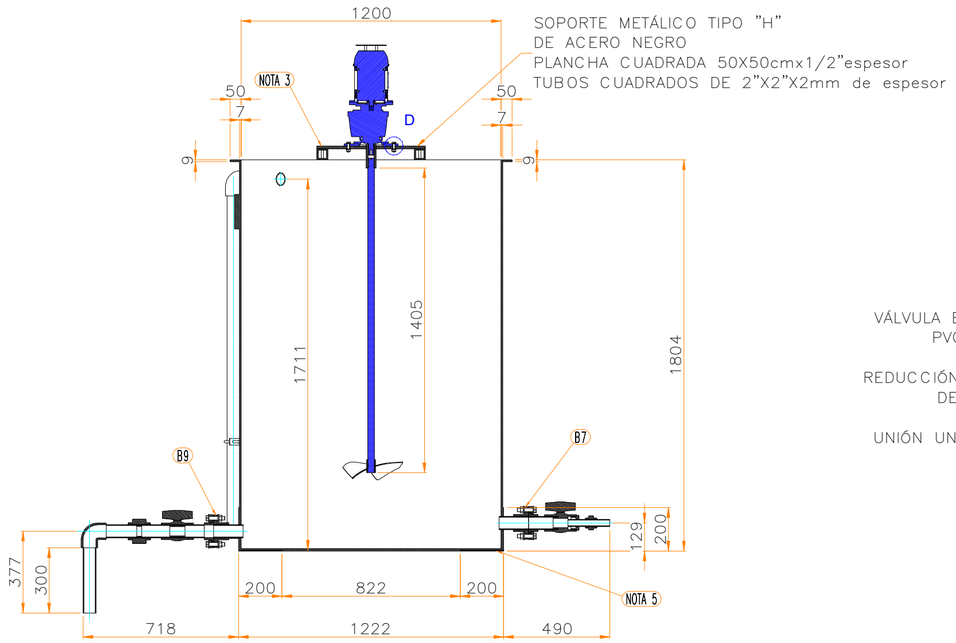

SECCIÓN A-A
Escala: 1 : 20

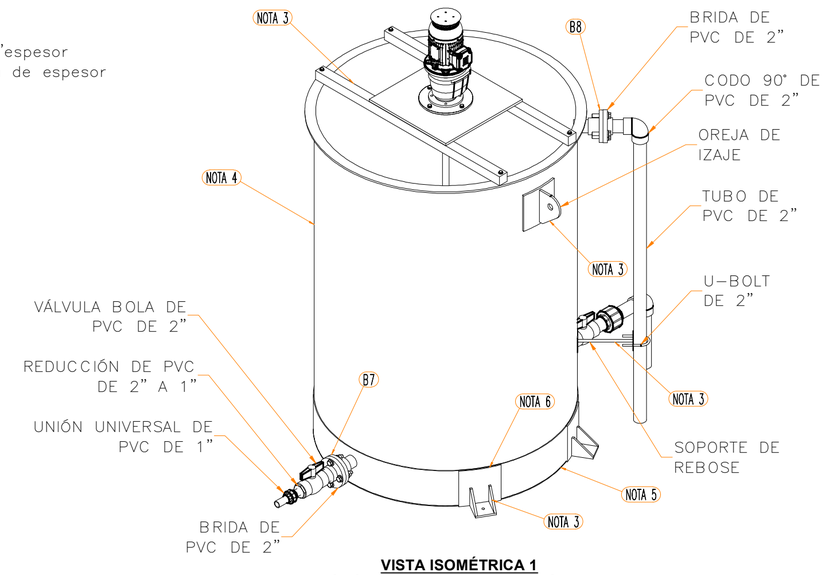

VISTA ISOMÉTRICA 1
Lado de conexión de boya - rebose
Escala: 1 : 20

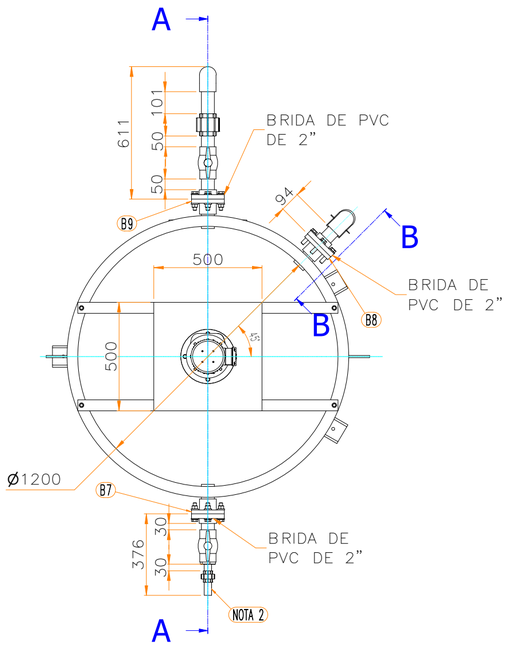

VISTA EN PLANTA
Escala: 1 : 20

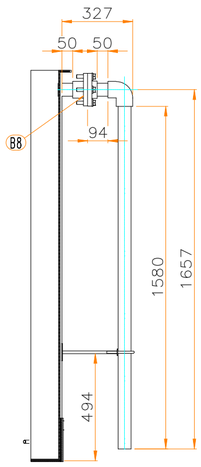

SECCIÓN B-B
Rebose
Escala: 1 : 20

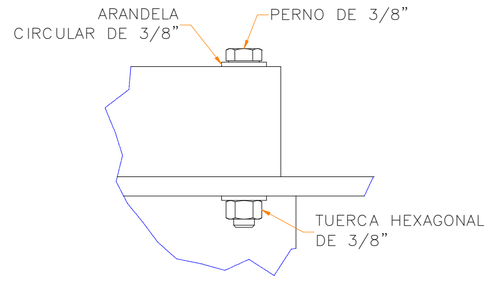

DETALLE "C"
Escala: 1 / 2

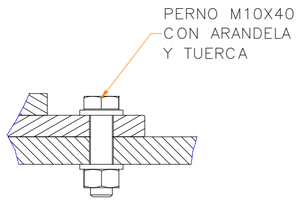

DETALLE "D"
Escala: 1 / 2

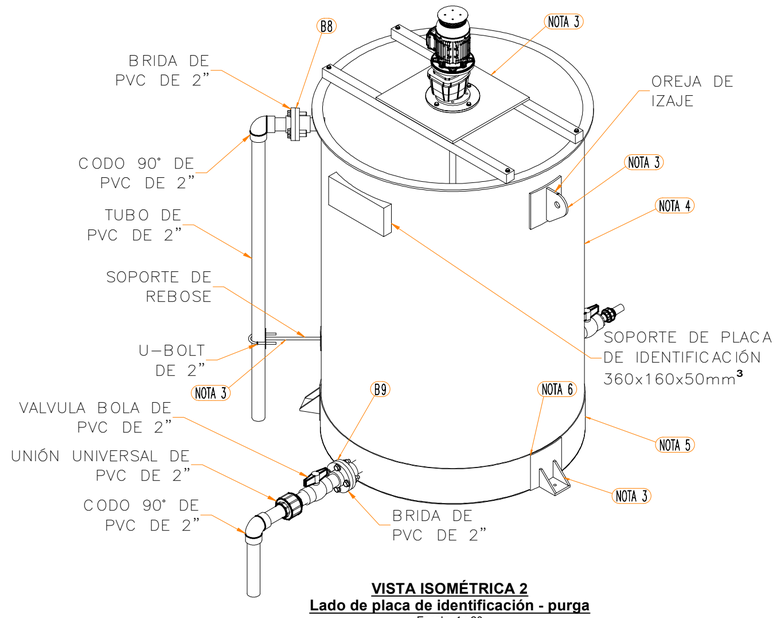

VISTA ISOMÉTRICA 2
Lado de placa de identificación - purga
Escala: 1 : 20

CONEXIÓNES DEL TANQUE

ITEM	DESCRIPCION	DIAMETRO	TIPO
B7	BRIDA DE SUCCIÓN	2"	ANSI 16.5 FF
B8	BRIDA DE REBOSE	2"	ANSI 16.5 FF
B9	BRIDA DE PURGA	2"	ANSI 16.5 FF

Notas:

1- Todas las medidas son en milímetros a menos que indique lo contrario.
2- Es una línea de alimentación de químico hacia el tanque de cianuro 0.5m³.
3- El acabado del soporte tipo "H",soporte de rebose, orejas de izaje y uñas de anclaje del tanque(patas) será con pintura epóxico de color rojo oxido con Ral 3011.
4- El acabado del tanque será con pintura epóxico de color gris ardoise con Ral 7015.
5- Se aplica un refuerzo de 150mm en la parte superior e inferior de la base del tanque, con un espesor de 4mm.
6- El acabado del refuerzo del tanque y de las planchas metalicas de las uñas de anclaje(patas) que serán revestidas de PRFV tendrán un empalme de 3mm.

	Responsable	A	B	0	1	2
Diseño	Elizabeth Pariasca		02/01/2024	02/01/2024	02/01/2024	
Dibujo	Elizabeth Pariasca			05/02/2024	04/03/2024	
Revisión	Ricardo Olaya			12/02/2024	19/03/2024	
Aprobación				22/02/2024		

PROYINTER

Título:
ARREGLO GENERAL DE TANQUE DE 2.0M3 DE FIBRA DE VIDRIO PARA SULFATOS

Cliente: Minera Bateas

Nro de plano: **MB_MEC_ ARREG TANK 2.0M3 SULF_001**

U.M.: Planta Caylloma

Formato: A2 | Lámina: 1 DE 2 | Escala: 1:10 | Proyección | Rev: 1