## COLUMNA N°2

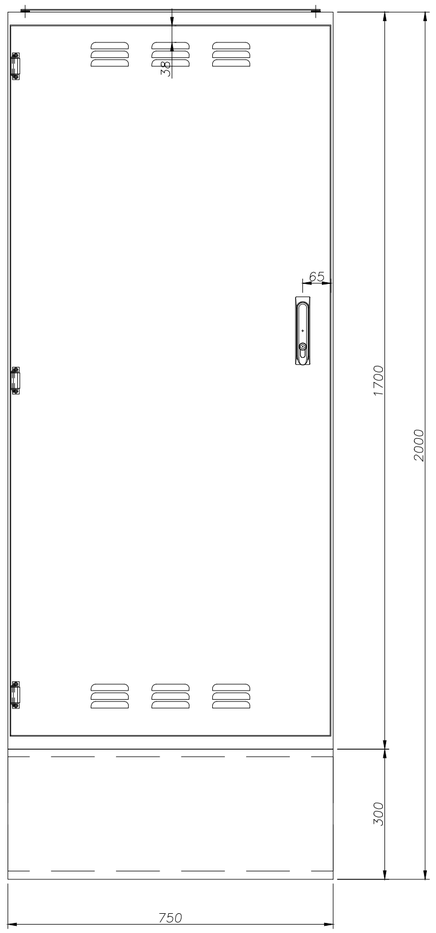


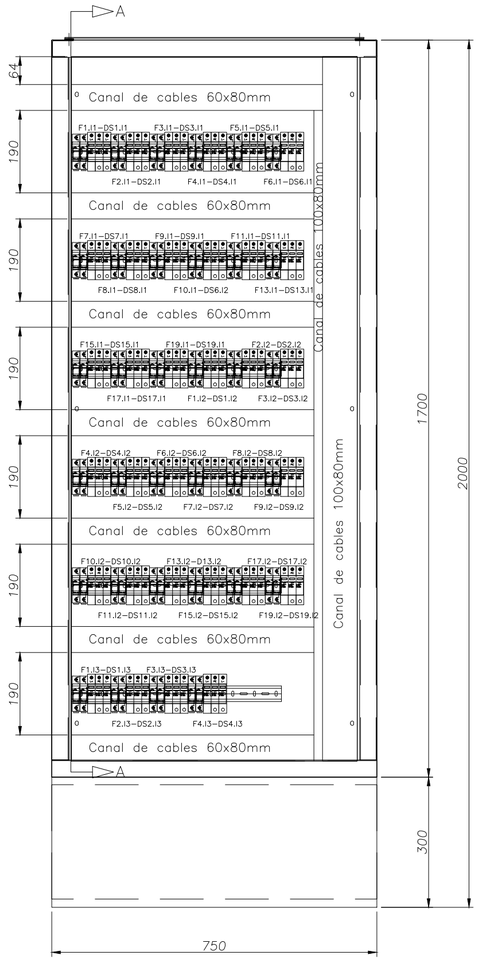


## COLUMNA N°2

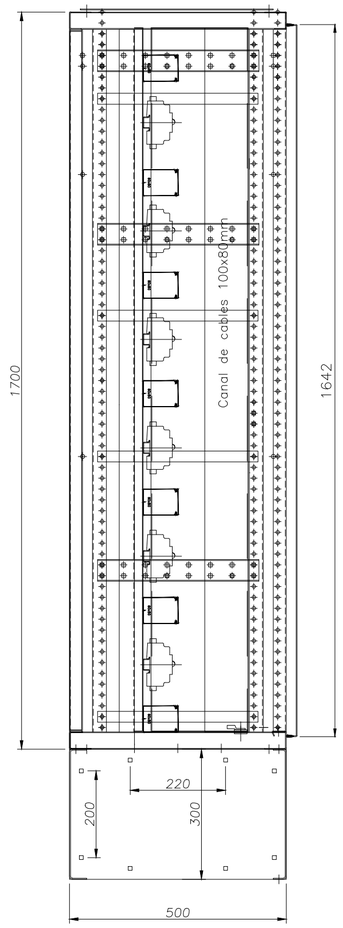


## COLUMNA N°1

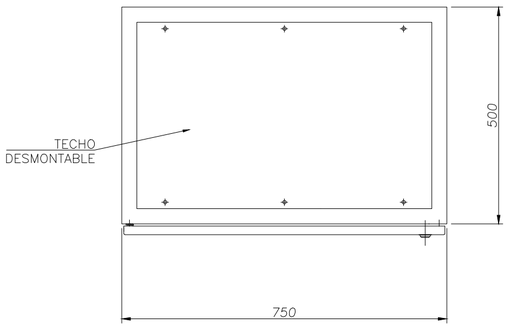


*CARACTERISTICAS CONSTRUCTIVAS*

*–CONSTRUIDO EN CHAPA DE ACERO DOBLE DECAPADA N°14 y 16.*
*–PUERTAS CON BURLETE DE GOMA.*
*–CERRADURA ACCIONAMIENTO A PALANCA MARCA TASCO, MODELO 25218.*
*–BISAGRAS INTERIORES.*
*–GRADO DE PROTECCION IP 44.*
*–TRATAMIENTO SUPERFICIAL : DESENGRASADO , DESOXIDADO, FOSFATIZADO.*
*–PINTURA TABLERO EN POLVO EPOXI–POLIESTER TERMOCONVERTIBLE (180°C) GABINETES COLOR GRIS RAL 7032 TEXTURADO.*
*–BANDEJA PORTAELEMENTOS COLOR NARANJA IRAM 02–1–030.*
*–COLOR DE BARRAS Cu: R (Morron), S (Negro), T (Rojo), N (Celeste), TIERRA (Verde–Amarillo).*
*–CARTELES INDICADORES DE ACRILICO GRABADO, FONDO NEGRO, LETRAS BLANCAS.*
*–LAS PARTES BAJO TENSION QUE QUEDARAN EXPUESTAS ABRIENDO LAS PUERTAS DEL FRENTE SERAN CUBIERTAS CON ACRILICO TRANSPARENTE.*

**CONFORME A FABRICACIÓN**
PROYECCIÓN ELECTROLUZ SRL

| REV. N° | FECHA | NOMBRE | OBSERVACIONES |
|---|---|---|---|
| 1 | 07–08–2025 | J.FALABEL | CONFORME A FABRICACION |
| 0 | 19–11–2024 | G.MIÑO | APTO PARA CONSTRUIR |
| A | 29–10–2024 | G.MIÑO | PARA APROBACION CLIENTE |


PROYECCION Electroluz S.R.L.
RECONQUISTA - STA. FE
CASA CENTRAL
Patricio Diez 175
Tel.:03482–421940 (Rot.)
Fax:03482–421944
www.electroluz.com.ar
PLANTA INDUSTRIAL
Parque Industrial – Rqta.
Telefax:03482–429810(Rot.)
Email:fabrica@electroluz.com.ar


| | Fecha | Nombre |
|---|---|---|
| Dibujó | 29/10/24 | G.MIÑO |
| Revisó | 30/10/24 | C.SPESOT |
| Aprobó | . | . |

Cliente: ROGIRO ACEROS S.A.
Obra: SISTEMA FOTOVOLTAIO

Escala: 1:10
Tolerancia
Rugocidad

Denominación:
ESQUEMA TOPOGRAFICO
TABLERO CORRIENTE CONTINUA

N° de Plano Cliente: . Rev.
N° de Obra: **3207**
N° de Plano: 4772-02-M-PD01 Rev. 1


**PROYECCION ELECTROLUZ S.R.L.** SE RESERVA LA PROPIEDAD DEL MISMO CON PROHIBICION DE REPRODUCCION TOTAL O PARCIAL, SIN AUTORIZACION ESCRITA, SUJETO A MODIFICACION SIN PREVIO AVISO.