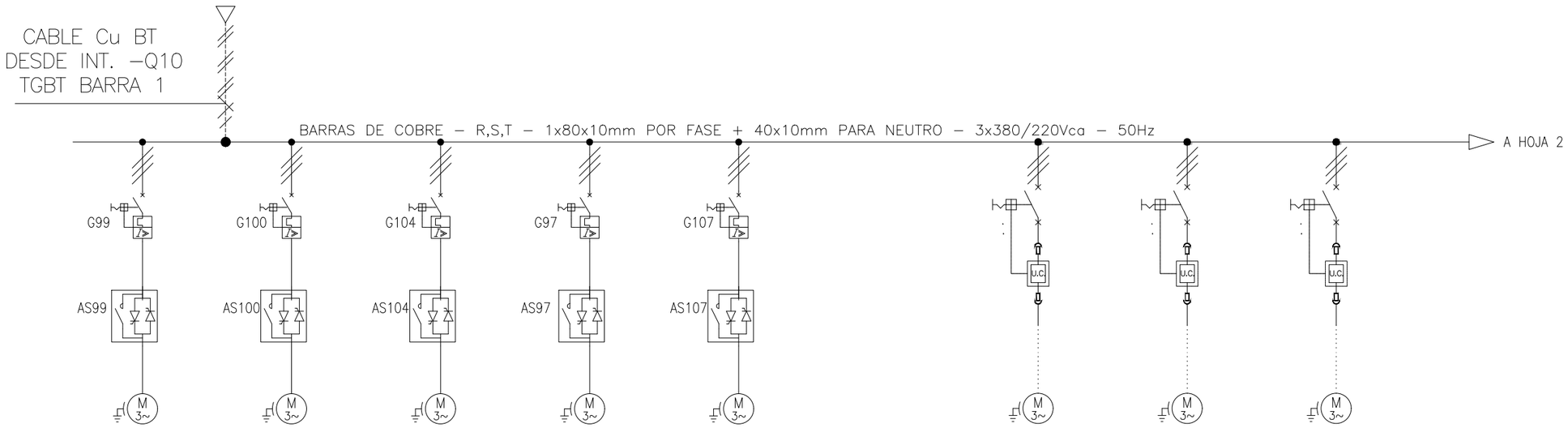

EQUIPO [TAG]	ELI-004	VRA-021	VCR-020	ELI-003	VCR-002	RESERVA	GIN-1	GIN-2	GIN-3
COLUMNA-CUBICLE	A1-1	A1-2	A1-3	A2-1	A2-2	A2-3	A3-1-1	A3-1-2	A3-1-3
TIPO DE ARRANQUE	A.SUAVE	A.SUAVE	A.SUAVE	A.SUAVE	A.SUAVE	.	A.D. TESYS U	A.D. TESYS U	A.D. TESYS U
COORDINACION / CLASE	.	.	.	.	.	.	.	.	.
TENSION [V]	380 [V]	380 [V]	380 [V]	380 [V]	380 [V]	380 [V]	380 [V]	380 [V]	380 [V]
POTENCIA [kW]	**11** [kW]	**11** [kW]	**150** [kW]	**11** [kW]	**30** [kW]	**.** [kW]	**7.5** [kW]	**7.5** [kW]	**7.5** [kW]
INTENSIDAD NONIMAL [A]	**22** [A]	**22** [A]	**280** [A]	**22** [A]	**60** [A]	**.** [A]	**15.5** [A]	**15.5** [A]	**15.5** [A]
INTERRUPTOR / SECCIONADOR	.	.	NSX400H(LV432404)-C40H3	.	.	.	.	.	.
REGULACION INTERRUPTOR / SECCIONADOR [A]	.	.	Micro1.3M(C4031M320)	.	.	.	.	.	.
ACCIONAMIENTO PARA PUERTA	.	.	LV432598	.	.	.	.	.	.
CONT.AUX. INTERRUPTOR / SECCIONADOR	.	.	29450	.	.	.	.	.	.
BASE PORTAFUSIBLE	.	.	.	.	.	.	.	.	.
FUSIBLE	.	.	.	.	.	.	.	.	.
GUARDAMOTOR	GV3-L32	GV3-L32	.	GV3-L32	GV3-L65	.	LUB32(32A)	LUB32(32A)	LUB32(32A)
REGULACION GUARDAMOTOR	3X32A	3X32A	.	3X32A	3X65A	.	LUCB18BL(4.5-18)A	LUCB18BL(4.5-18)A	LUCB18BL(4.5-18)A
ACCIONAMIENTO P/PUERTA GUARDAMOTOR	GV3APN01	GV3APN01	.	GV3APN01	GV3APN01	.	.	.	.
CONTACTO AUXILIAR GUARDAMOTOR	GVAN11	GVAN11	.	GVAN11	GVAN11	.	LUFN11	LUFN11	LUFN11
CONTACTOR DE LINEA	.	.	.	.	.	.	.	.	.
CONTACTOR INVERSOR	.	.	.	.	.	.	.	.	.
CONTACTO AUXILIAR CONTACTOR	.	.	.	.	.	.	.	.	.
CONEXION ELECTRICA Y MECANICA	.	.	.	.	.	.	.	.	.
RELE TERMICO	.	.	.	.	.	.	.	.	.
REGULACION DE TERMICO	.	.	.	.	.	.	.	.	.
ARRANCADOR SUAVE	ATS22-D32Q	ATS22-D32Q	ATS22-C32Q	ATS22-D32Q	ATS22-D75Q	.	.	.	.
VARIADOR DE VELOCIDAD	.	.	.	.	.	.	.	.	.
TRANSFORMADOR DE CORRIENTE	.	.	.	.	.	.	.	.	.
ANALIZADOR DE RED	.	.	.	.	.	.	.	.	.
TRANSDUCTOR DE CORRIENTE	.	.	.	.	.	.	.	.	.
MODULO DE COMUNICACION	.	.	.	.	.	.	LULC033	LULC033	LULC033
RELE AUXILIAR	RXM4AB2P7	RXM4AB2P7	RXM4AB2P7	RXM4AB2P7	RXM4AB2P7	.	RXM4AB2P7	RXM4AB2P7	RXM4AB2P7
TERMOMAGNETICA DE COMANDO	.	.	.	.	.	.	A9F74104(1X4A)	A9F74104(1X4A)	A9F74104(1X4A)
FUSIBLES DE COMANDO	PSR20 (2)	PSR20 (2)	PSR20 (2)	PSR20 (2)	PSR20 (2)	.	PSR20 (1)	PSR20 (1)	PSR20 (1)
INTERRUPTOR TERMOMAGNETICO	.	.	.	.	.	.	.	.	.
ARRANQUE COMPACTO	.	.	.	.	.	.	.	.	.
SELECTORA	XB4BG21	XB4BG21	XB4BG21	XB4BG21	XB4BG21	.	XB4BG21	XB4BG21	XB4BG21
ADAPTADOR PARA PERFIL	.	.	.	.	.	.	.	.	.
FUSIBLES	R8-04A(2)	R8-04A(2)	R8-04A(2)	R8-04A(2)	R8-04A(2)	.	.	.	.
MODULO SECCIONADOR	.	.	.	.	.	.	.	.	.
ALIMENTACION DESDE BARRAS	.	.	.	.	.	.	.	.	.

CONFORME A OBRA
PROYECCION ELECTROLUZ SRL

Rev.	Fecha	Nombre	Observaciones
5	21/04/2025	L.RAMIREZ	CONFORME A OBRA
4	03/02/2025	L.RAMIREZ	CONFORME A FABRICACION
3	21/01/2025	N.PICECH	CORRECCION TAGS EQUIPOS AGREGADOS EN REV 1
2	06/01/2025	C.SPESOT	AGREGADO INTERRUPTOR CUBICO B2-3
1	09/12/2024	S.SOSA	AGREGADO DE ARRANQUES

	Fecha	Nombre
Dibujó	12-07-2023	S.SOSA
Revisó	.	L.R.P.
Aprobó	.	L.R.P.

Cliente: **LDC Argentina S.A.**
Obra: **SOLICITUD DE COTIZACIÓN L4361**
Denominación: **ESQUEMA UNIFILAR . CCM2-PRELIMPIEZA**

N° de Obra: **3202**
Hoja N°: **1/4**
N° de Plano Cliente: **PL-E05**
Rev.N°: **.**
N° de Plano: **4766-01-E-EU01**
Rev.N°: **5**

PROYECCION ELECTROLUZ S.R.L.
LA PROPIEDAD DEL MISMO CON PROHIBICION DE REPRODUCCION TOTAL O PARCIAL, SIN AUTORIZACION ESCRITA. SUJETO A MODIFICACIONES SIN PREVIO AVISO. SE RESERVA

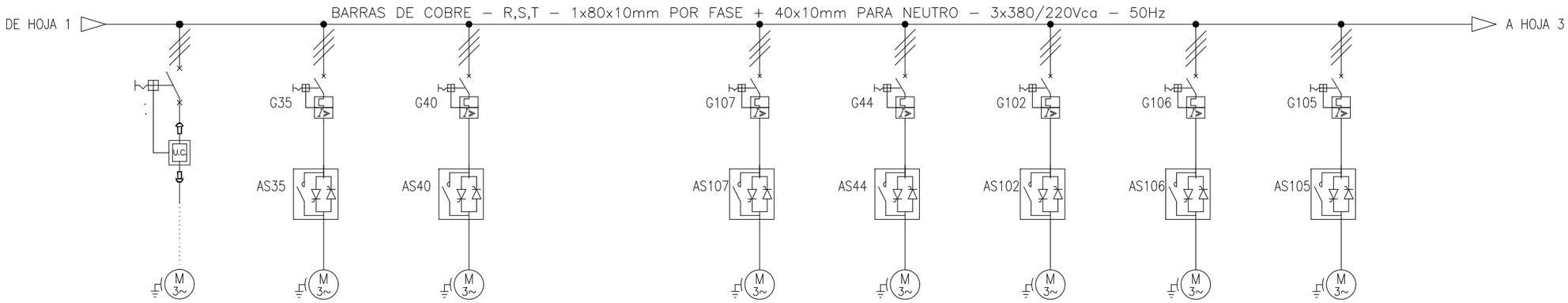

EQUIPO [TAG]	GIN-4	VCR-023	VCR-024	RESERVA	VCR-027	VCR-028	ELP-003	VCR-022	VCR-021
COLUMNA–CUBICLE	A3–1–4	A3–2	A3–3	A4–1	A4–2	A3–3	B1–1	B1–2	B1–3
TIPO DE ARRANQUE	A.D. TESYS U	A.SUAVE	A.SUAVE	.	A.SUAVE	A.SUAVE	A.SUAVE	A.SUAVE	A.SUAVE
COORDINACION / CLASE	.	.	.	.	.	.	.	.	.
TENSION [V]	380 [V]	380 [V]	380 [V]	380 [V]	380 [V]	380 [V]	380 [V]	380 [V]	380 [V]
POTENCIA [kW]	**7.5** [kW]	**55** [kW]	**55** [kW]	**.** [kW]	**30** [kW]	**37** [kW]	**18.5** [kW]	**30** [kW]	**90** [kW]
INTENSIDAD NONIMAL [A]	**15.5** [A]	**105** [A]	**105** [A]	**.** [A]	**60** [A]	**72** [A]	**37** [A]	**60** [A]	**170** [A]
INTERRUPTOR / SECCIONADOR	.	NSX160(LV430834)	NSX160(LV430834)	.	.	NSX100B(LV429551)	.	.	NSX250(LV431756)
REGULACION INTERRUPTOR / SECCIONADOR [A]	.	MA150	MA150	.	.	TM80D	.	.	MA220
ACCIONAMIENTO PARA PUERTA	.	LV429338	LV429338	.	.	LV429338	.	.	LV429338
CONT.AUX. INTERRUPTOR / SECCIONADOR	.	29450	29450	.	.	29452	.	.	29450
BASE PORTAFUSIBLE	.	.	.	.	.	.	.	.	.
FUSIBLE	.	.	.	.	.	.	.	.	.
GUARDAMOTOR	LUB32(32A)	.	.	.	GV3–L65	.	GV3–L50	GV3–L65	.
REGULACION GUARDAMOTOR	LUCB18BL(4.5–18)A	.	.	.	3X65A	.	3X50A	3X65A	.
ACCIONAMIENTO P/PUERTA GUARDAMOTOR	.	.	.	.	GV3APN01	.	GV3APN01	GV3APN01	.
CONTACTO AUXILIAR GUARDAMOTOR	LUFN11	.	.	.	GVAN11	.	GVAN11	GVAN11	.
CONTACTOR DE LINEA	.	.	.	.	.	.	.	.	.
CONTACTOR INVERSOR	.	.	.	.	.	.	.	.	.
CONTACTO AUXILIAR CONTACTOR	.	.	.	.	.	.	.	.	.
CONEXION ELECTRICA Y MECANICA	.	.	.	.	.	.	.	.	.
RELE TERMICO	.	.	.	.	.	.	.	.	.
REGULACION DE TERMICO	.	.	.	.	.	.	.	.	.
ARRANCADOR SUAVE	.	ATS22–C14Q	ATS22–C14Q	.	ATS22–D75Q	ATS22–D88Q	ATS22–D47Q	ATS22–D75Q	ATS22–C21Q
VARIADOR DE VELOCIDAD	.	.	.	.	.	.	.	.	.
TRANSFORMADOR DE CORRIENTE	.	.	.	.	.	.	.	.	.
ANALIZADOR DE RED	.	.	.	.	.	.	.	.	.
TRANSDUCTOR DE CORRIENTE	.	.	.	.	.	.	.	.	.
MODULO DE COMUNICACION	LULC033	.	.	.	.	.	.	.	.
RELE AUXILIAR	RXM4AB2P7	RXM4AB2P7	RXM4AB2P7	.	RXM4AB2P7	RXM4AB2P7	RXM4AB2P7	RXM4AB2P7	RXM4AB2P7
TERMOMAGNETICA DE COMANDO	A9F74104(1X4A)	.	.	.	.	.	.	.	.
FUSIBLES DE COMANDO	PSR20 (1)	PSR20 (2)	PSR20 (2)	.	PSR20 (2)	PSR20 (2)	PSR20 (2)	PSR20 (2)	PSR20 (2)
INTERRUPTOR TERMOMAGNETICO	.	.	.	.	.	.	.	.	.
ARRANQUE COMPACTO	.	.	.	.	.	.	.	.	.
SELECTORA	XB4BG21	XB4BG21	XB4BG21	.	XB4BG21	XB4BG21	XB4BG21	XB4BG21	XB4BG21
ADAPTADOR PARA PERFIL	.	.	.	.	.	.	.	.	.
FUSIBLES	.	R8–04A(2)	R8–04A(2)	.	R8–04A(2)	R8–04A(2)	R8–04A(2)	R8–04A(2)	R8–04A(2)
MODULO SECCIONADOR	.	.	.	.	.	.	.	.	.
ALIMENTACION DESDE BARRAS	.	.	.	.	.	.	.	.	.

CONFORME A OBRA
PROYECCION ELECTROLUZ SRL

PROYECCION ELECTROLUZ S.R.L.
LA PROPIEDAD DEL MISMO CON PROHIBICION DE REPRODUCCION TOTAL O PARCIAL, SIN AUTORIZACION ESCRITA, SUJETO A MODIFICACIONES SIN PREVIO AVISO. SE RESERVA

Rev.	Fecha	Nombre	Observaciones
5	21/04/2025	L.RAMIREZ	CONFORME A OBRA
4	03/02/2025	L.RAMIREZ	CONFORME A FABRICACION
3	21/01/2025	N.PICECH	CORRECCION TAGS EQUIPOS AGREGADOS EN REV 1
2	06/01/2025	C.SPESOT	AGREGADO INTERRUPTOR CUBICO B2–3
1	09/12/2024	S.SOSA	AGREGADO DE ARRANQUES

	Fecha	Nombre
Dibujó	12–07–2023	S.SOSA
Revisó	.	L.R.P.
Aprobó	.	L.R.P.

Cliente: **LDC Argentina S.A.**
Obra: **SOLICITUD DE COTIZACIÓN L4361**
Denominación: **ESQUEMA UNIFILAR . CCM2-PRELIMPIEZA**

N° de Obra: **3202**
Hoja N°: **2/4**
N° de Plano Cliente: **PL-E05**
Rev.N°: **.**
N° de Plano: **4766-01-E-EU01**
Rev.N°: **5**

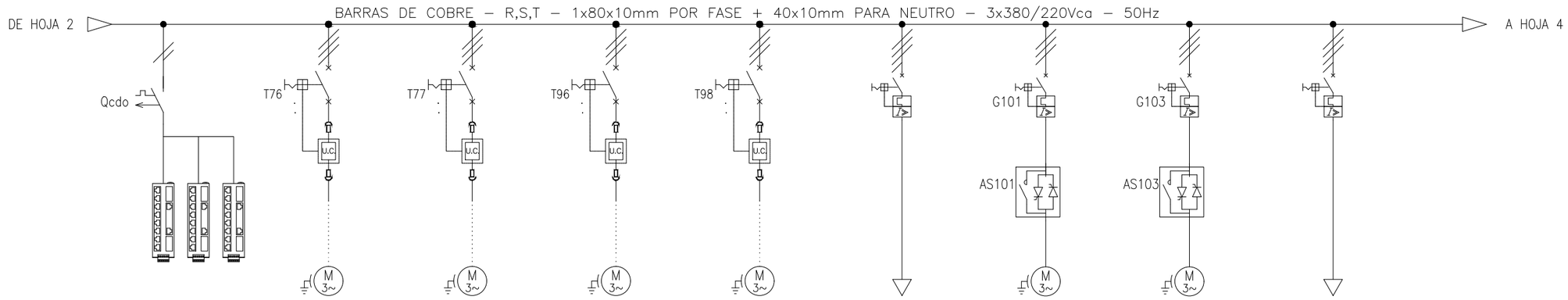

EQUIPO [TAG]	RED COMUNICACION	VRA-012	ELF-001	VRA-022	VRA-024	ALIM. TABL. HUMIDIFICADOR	ELP-002	EIL-002	M1
COLUMNA–CUBICLE	B2–1	B2–2–1	B2–2–2	B2–2–3	B2–2–4	B2–3	B2–4	B2–4	B3–1–1
TIPO DE ARRANQUE	RED COMUNICA.	A.D. TESYS U	A.D. TESYS U	A.D. TESYS U	A.D. TESYS U	ALIMENTADOR	A.SUAVE	A.SUAVE	.
COORDINACION / CLASE	.	.	.	.	.	.	.	.	.
TENSION [V]	220 [V]	380 [V]	380 [V]	380 [V]	380 [V]	380 [V]	380 [V]	380 [V]	380 [V]
POTENCIA [kW]	. [kW]	1.5 [kW]	5.5 [kW]	7.5 [kW]	7.5 [kW]	. [kW]	18.5 [kW]	15 [kW]	. [kW]
INTENSIDAD NONIMAL [A]	. [A]	3.5 [A]	11.5 [A]	15.5 [A]	15.5 [A]	. [A]	37 [A]	30 [A]	. [A]
INTERRUPTOR / SECCIONADOR	.	.	.	.	.	C10B6TM100	.	.	.
REGULACION INTERRUPTOR / SECCIONADOR [A]	.	.	.	.	.	4x100A	.	.	.
ACCIONAMIENTO PARA PUERTA	.	.	.	.	.	LV429338	.	.	.
CONT.AUX. INTERRUPTOR / SECCIONADOR	.	.	.	.	.	.	.	.	.
BASE PORTAFUSIBLE	.	.	.	.	.	.	.	.	.
FUSIBLE	.	.	.	.	.	.	.	.	.
GUARDAMOTOR	.	LUB12(12A)	LUB32(32A)	LUB32(32A)	LUB32(32A)	.	GV3–L50	GV3–L32	GV2ME14
REGULACION GUARDAMOTOR	.	LUCB05BL(1.25–5)A	LUCB18BL(4.5–18)A	LUCB18BL(4.5–18)A	LUCB18BL(4.5–18)A	.	3X50A	3X32A	6–10A
ACCIONAMIENTO P/PUERTA GUARDAMOTOR	.	.	.	.	.	.	GV3APN01	GV3APN01	.
CONTACTO AUXILIAR GUARDAMOTOR	.	LUFN11	LUFN11	LUFN11	LUFN11	.	GVAN11	GVAN11	.
CONTACTOR DE LINEA	.	.	.	.	.	.	.	.	.
CONTACTOR INVERSOR	.	.	.	.	.	.	.	.	.
CONTACTO AUXILIAR CONTACTOR	.	.	.	.	.	.	.	.	.
CONEXION ELECTRICA Y MECANICA	.	.	.	.	.	.	.	.	.
RELE TERMICO	.	.	.	.	.	.	.	.	.
REGULACION DE TERMICO	.	.	.	.	.	.	.	.	.
ARRANCADOR SUAVE	.	.	.	.	.	.	ATS22–D47Q	ATS22–D47Q	.
VARIADOR DE VELOCIDAD	.	.	.	.	.	.	.	.	.
TRANSFORMADOR DE CORRIENTE	.	.	.	.	.	.	.	.	.
ANALIZADOR DE RED	.	.	.	.	.	.	.	.	.
TRANSDUCTOR DE CORRIENTE	.	.	.	.	.	.	.	.	.
MODULO DE COMUNICACION	.	LULC033	LULC033	LULC033	LULC033	.	.	.	.
RELE AUXILIAR	.	RXM4AB2P7	RXM4AB2P7	RXM4AB2P7	RXM4AB2P7	.	RXM4AB2P7	RXM4AB2P7	.
TERMOMAGNETICA DE COMANDO	A9F74206(2X6A)	A9F74104(1X4A)	A9F74104(1X4A)	A9F74104(1X4A)	A9F74104(1X4A)	.	.	.	.
FUSIBLES DE COMANDO	.	PSR20 (1)	PSR20 (1)	PSR20 (1)	PSR20 (1)	.	PSR20 (2)	PSR20 (2)	.
INTERRUPTOR TERMOMAGNETICO	.	.	.	.	.	.	.	.	.
ARRANQUE COMPACTO	.	.	.	.	.	.	.	.	.
SELECTORA	.	XB4BG21	XB4BG21	XB4BG21	XB4BG21	.	XB4BG21	XB4BG21	.
ADAPTADOR PARA PERFIL	.	.	.	.	.	.	.	.	.
FUSIBLES	.	.	.	.	.	.	R8–04A(2)	R8–04A(2)	.
MODULO SECCIONADOR	.	.	.	.	.	.	.	.	.
ALIMENTACION DESDE BARRAS	.	.	.	.	.	.	.	.	.

CONFORME A OBRA
PROYECCION ELECTROLUZ SRL

PROYECCION ELECTROLUZ S.R.L.
LA PROPIEDAD DEL MISMO CON PROHIBICION DE REPRODUCCION TOTAL O PARCIAL, SIN AUTORIZACION ESCRITA, SUJETO A MODIFICACIONES SIN PREVIO AVISO. SE RESERVA

Rev.	Fecha	Nombre	Observaciones
5	21/04/2025	L.RAMIREZ	CONFORME A OBRA
4	03/02/2025	L.RAMIREZ	CONFORME A FABRICACION
3	21/01/2025	N.PICECH	CORRECCION TAGS EQUIPOS AGREGADOS EN REV 1
2	06/01/2025	C.SPESOT	AGREGADO INTERRUPTOR CUBICO B2–3
1	09/12/2024	S.SOSA	AGREGADO DE ARRANQUES

	Fecha	Nombre
Dibujó	12–07–2023	S.SOSA
Revisó	.	L.R.P.
Aprobó	.	L.R.P.

Cliente: **LDC Argentina S.A.**
Obra: **SOLICITUD DE COTIZACIÓN L4361**
Denominación: **ESQUEMA UNIFILAR . CCM2-PRELIMPIEZA**

N° de Obra: **3202**
Hoja N°: **3/4**
N° de Plano Cliente: **PL-E05**
Rev.N°: **.**
N° de Plano: **4766-01-E-EU01**
Rev.N°: **5**

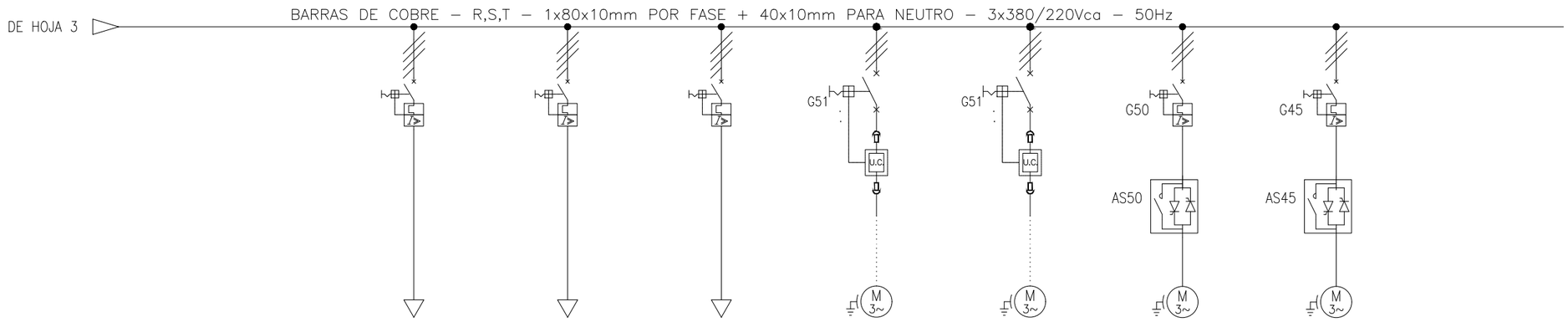

EQUIPO [TAG]	M2	M3	M4	THR-008	VRA-014	VCR-025	VCR-026
COLUMNA–CUBICLE	B3–1–2	B3–1–3	B3–1–4	B3–2–1	B3–2–2	B3–3	B3–4
TIPO DE ARRANQUE	.	.	.	A.D. TESYS U	A.D. TESYS U	A.SUAVE	A.SUAVE
COORDINACION / CLASE	.	.	.	.	.	.	.
TENSION [V]	380 [V]	380 [V]	380 [V]	380 [V]	380 [V]	380 [V]	380 [V]
POTENCIA [kW]	. [kW]	. [kW]	. [kW]	2.2 [kW]	2.2 [kW]	55 [kW]	55 [kW]
INTENSIDAD NONIMAL [A]	. [A]	. [A]	. [A]	5 [A]	5 [A]	105 [A]	105 [A]
INTERRUPTOR / SECCIONADOR	.	.	.	.	.	NSX160(LV430834)	NSX160(LV430834)
REGULACION INTERRUPTOR / SECCIONADOR [A]	.	.	.	.	.	MA150	MA150
ACCIONAMIENTO PARA PUERTA	.	.	.	.	.	LV429338	LV429338
CONT.AUX. INTERRUPTOR / SECCIONADOR	.	.	.	.	.	29450	29450
BASE PORTAFUSIBLE	.	.	.	.	.	.	.
FUSIBLE	.	.	.	.	.	.	.
GUARDAMOTOR	GV2ME14	GV2ME14	3RV2021–1JA10	LUB12(12A)	LUB12(12A)	.	.
REGULACION GUARDAMOTOR	6–10A	6–10A	7–10A	LUCB12BL(3–12)A	LUCB12BL(3–12)A	.	.
ACCIONAMIENTO P/PUERTA GUARDAMOTOR	.	.	.	.	.	.	.
CONTACTO AUXILIAR GUARDAMOTOR	.	.	.	LUFN11	LUFN11	.	.
CONTACTOR DE LINEA	.	.	.	.	.	.	.
CONTACTOR INVERSOR	.	.	.	.	.	.	.
CONTACTO AUXILIAR CONTACTOR	.	.	.	.	.	.	.
CONEXION ELECTRICA Y MECANICA	.	.	.	.	.	.	.
RELE TERMICO	.	.	.	.	.	.	.
REGULACION DE TERMICO	.	.	.	.	.	.	.
ARRANCADOR SUAVE	.	.	.	.	.	ATS22–C14Q	ATS22–C14Q
VARIADOR DE VELOCIDAD	.	.	.	.	.	.	.
TRANSFORMADOR DE CORRIENTE	.	.	.	.	.	.	.
ANALIZADOR DE RED	.	.	.	.	.	.	.
TRANSDUCTOR DE CORRIENTE	.	.	.	.	.	.	.
MODULO DE COMUNICACION	.	.	.	LULC033	LULC033	.	.
RELE AUXILIAR	.	.	.	RXM4AB2P7	RXM4AB2P7	RXM4AB2P7	RXM4AB2P7
TERMOMAGNETICA DE COMANDO	.	.	.	A9F74104(1X4A)	A9F74104(1X4A)	.	.
FUSIBLES DE COMANDO	.	.	.	PSR20 (1)	PSR20 (1)	PSR20 (2)	PSR20 (2)
INTERRUPTOR TERMOMAGNETICO	.	.	.	.	.	.	.
ARRANQUE COMPACTO	.	.	.	.	.	.	.
SELECTORA	.	.	.	XB4BG21	XB4BG21	XB4BG21	XB4BG21
ADAPTADOR PARA PERFIL	.	.	.	.	.	.	.
FUSIBLES	.	.	.	.	.	R8–04A(2)	R8–04A(2)
MODULO SECCIONADOR	.	.	.	.	.	.	.
ALIMENTACION DESDE BARRAS	.	.	.	.	.	.	.

CONFORME A OBRA
PROYECCION ELECTROLUZ SRL

PROYECCION ELECTROLUZ S.R.L.
LA PROPIEDAD DEL MISMO CON PROHIBICION DE REPRODUCCION TOTAL O PARCIAL SIN AUTORIZACION ESCRITA. SUJETO A MODIFICACIONES SIN PREVIO AVISO. SE RESERVA

Rev.	Fecha	Nombre	Observaciones
5	21/04/2025	L.RAMIREZ	CONFORME A OBRA
4	03/02/2025	L.RAMIREZ	CONFORME A FABRICACION
3	21/01/2025	N.PICECH	CORRECCION TAGS EQUIPOS AGREGADOS EN REV 1
2	06/01/2025	C.SPESOT	AGREGADO INTERRUPTOR CUBICO B2–3
1	09/12/2024	S.SOSA	AGREGADO DE ARRANQUES

	Fecha	Nombre
Dibujó	12–07–2023	S.SOSA
Revisó	.	L.R.P.
Aprobó	.	L.R.P.

Cliente: **LDC Argentina S.A.**
Obra: **SOLICITUD DE COTIZACIÓN L4361**
Denominación: **ESQUEMA UNIFILAR . CCM2-PRELIMPIEZA**

N° de Obra: **3202**
Hoja N°: **4/4**
N° de Plano Cliente: **PL-E05**
Rev.N° **.**
N° de Plano: **4766-01-E-EU01**
Rev.N° **5**