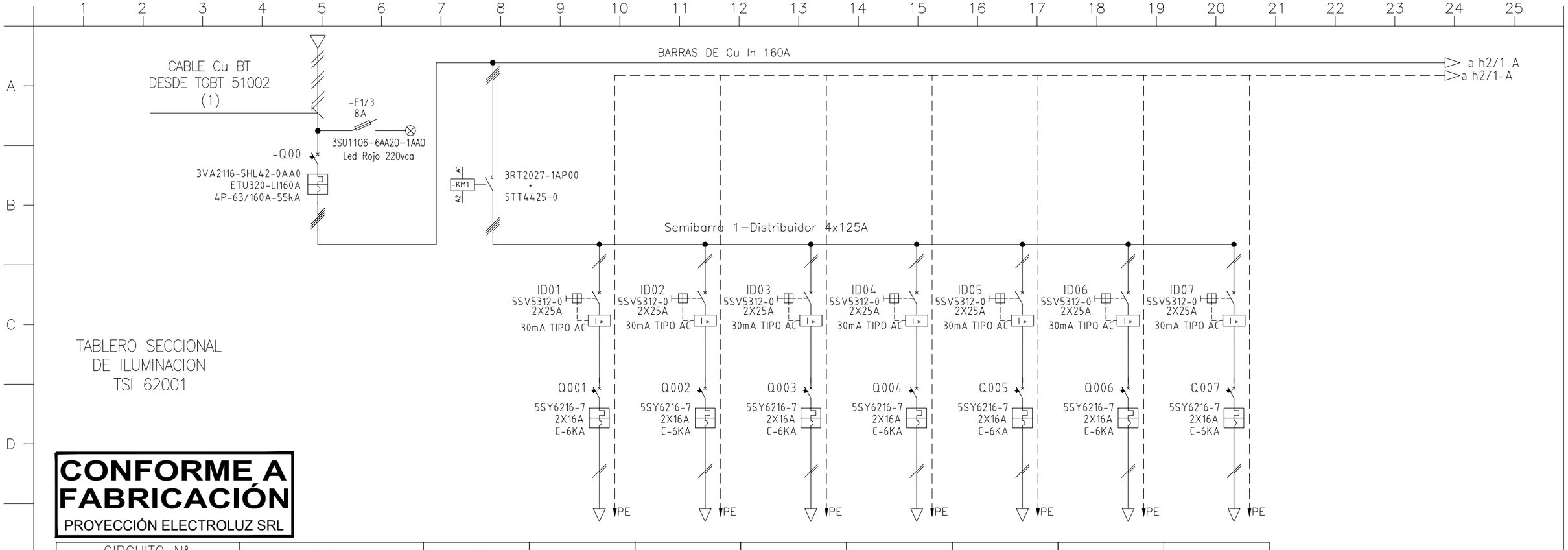


TABLERO SECCIONAL
DE ILUMINACION
TSI 62001

**CONFORME A FABRICACIÓN**
PROYECCIÓN ELECTROLUZ SRL

| CIRCUITO N° | INT.PPAL | C001/C007 | C001 | C002 | C003 | C004 | C005 | C006 | C007 |
|---|---|---|---|---|---|---|---|---|---|
| DESCRIPCION DE LA CARGA | TSI 62001 | SEMIBARRA 1 | ALIMENTACION | ALIMENTACION | ALIMENTACION | ALIMENTACION | ALIMENTACION | ALIMENTACION | ALIMENTACION |
| FASES | R-S-T-N | R-S-T-N | R-N | S-N | T-N | R-N | S-N | T-N | R-N |
| POTENCIA (kW) | – | – | 1,40 | 1,40 | 2,00 | 1,20 | 1,00 | – | 0,468 |
| POTENCIA (HP) | – | – | – | – | – | – | – | – | – |
| CORRIENTE (A) | 160A | 32A | 7,95A | 7,95A | 11,36A | 6,82A | 5,68A | – | 2,66A |
| INT. DIFERENCIAL | – | – | 5SV5312-0 | 5SV5312-0 | 5SV5312-0 | 5SV5312-0 | 5SV5312-0 | 5SV5312-0 | 5SV5312-0 |
| INTERRUPTOR / INT. TERMOMAGNETICO | 3VA2116-5HL42-0AA0<br>4x160A 55KA 415V<br>ETU320-LI<br>Ir:63-160A ,Ii:1,5...10In<br>IN:50...100% | – | 5SY6216-7<br>2x16A<br>C-6KA | 5SY6216-7<br>2x16A<br>C-6KA | 5SY6216-7<br>2x16A<br>C-6KA | 5SY6216-7<br>2x16A<br>C-6KA | 5SY6216-7<br>2x16A<br>C-6KA | 5SY6216-7<br>2x16A<br>C-6KA | 5SY6216-7<br>2x16A<br>C-6KA |
| SECCION CONDUCTOR | (1) | (1) | (1) | (1) | (1) | (1) | (1) | (1) | (1) |
| CODIGO INTERRUPTOR | -Q00 | KM1 | Q001 | Q002 | Q003 | Q004 | Q005 | Q006 | Q007 |

NOTA:
(1) A DEFINIR S/PLANILLA DE CAIDA DE TENSION

| Rev. | Fecha | Nombre | Observaciones |
|---|---|---|---|
| A | 21/01/25 | W.E.L. | EMISION PARA APROBACION |
| 0 | 19/02/25 | W.E.L. | PARA CONSTRUIR S/CIRCULAR N°26-070225 |
| 1 | 10/06/25 | G.MIÑO | CONFORME A FABRICACION |

| | Fecha | Nombre |
|---|---|---|
| Dibujó | 21/01/25 | W.E.L. |
| Revisó | . | . |
| Aprobó | . | L.R.P. |

Cliente: **MSU Agro**
Obra: BLANCHEADO
Denominación: ESQUEMA UNIFILAR TABLERO SECCIONAL DE ILUMINACION TSI 62001

N° de Obra: **3205**
Hoja N°: 1/5
N° de Plano Cliente: .
Rev.N°: .
N° de Plano: 4767-17-E-EU01
Rev.N°: 1

PROYECCION ELECTROLUZ S.R.L.
LA PROPIEDAD DEL MISMO CON PROHIBICION DE REPRODUCCION TOTAL O PARCIAL, SIN AUTORIZACION ESCRITA. SUJETO A MODIFICACIONES SIN PREVIO AVISO. SE RESERVA

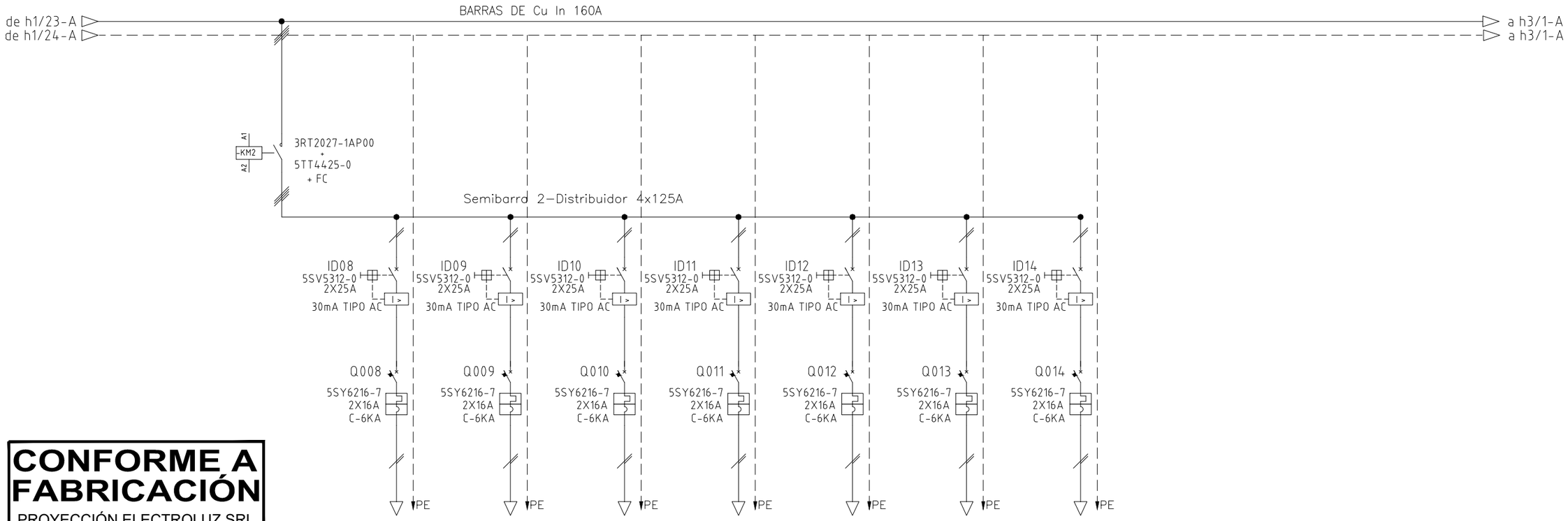


**CONFORME A FABRICACIÓN**
PROYECCIÓN ELECTROLUZ SRL

| CIRCUITO N° | C008/C014 | C008 | C009 | C010 | C011 | C012 | C013 | C014 |
|---|---|---|---|---|---|---|---|---|
| DESCRIPCION DE LA CARGA | SEMIBARRA 2 | ALIMENTACION | ALIMENTACION | ALIMENTACION | ALIMENTACION | ALIMENTACION | ALIMENTACION | ALIMENTACION |
| FASES | R-S-T-N | S-N | T-N | R-N | S-N | T-N | R-N | S-N |
| POTENCIA (kW) | – | 1,40 | 2,00 | 1,60 | 2,20 | 0,60 | – | – |
| POTENCIA (HP) | – | – | – | – | – | – | – | – |
| CORRIENTE (A) | 32A | 7,95A | 11,36A | 9,09A | 12,5A | 3,41A | – | – |
| INT. DIFERENCIAL | – | 5SV5312-0 | 5SV5312-0 | 5SV5312-0 | 5SV5312-0 | 5SV5312-0 | 5SV5312-0 | 5SV5312-0 |
| INTERRUPTOR / INT. TERMOMAGNETICO | – | 5SY6216-7 2x16A C-6KA | 5SY6216-7 2x16A C-6KA | 5SY6216-7 2x16A C-6KA | 5SY6216-7 2x16A C-6KA | 5SY6216-7 2x16A C-6KA | 5SY6216-7 2x16A C-6KA | 5SY6216-7 2x16A C-6KA |
| SECCION CONDUCTOR | (1) | (1) | (1) | (1) | (1) | (1) | (1) | (1) |
| CODIGO INTERRUPTOR | KM2 | Q008 | Q009 | Q010 | Q011 | Q012 | Q013 | Q014 |

NOTA:
(1) A DEFINIR S/PLANILLA DE CAIDA DE TENSION

PROYECCION ELECTROLUZ S.R.L.
LA PROPIEDAD DEL MISMO CON PROHIBICION DE REPRODUCCION TOTAL O PARCIAL, SIN AUTORIZACION ESCRITA. SUJETO A MODIFICACIONES SIN PREVIO AVISO. SE RESERVA

| Rev. | Fecha | Nombre | Observaciones |
|---|---|---|---|
| A | 21/01/25 | W.E.L. | EMISION PARA APROBACION |
| 0 | 19/02/25 | W.E.L. | PARA CONSTRUIR S/CIRCULAR N°26-070225 |
| 1 | 10/06/25 | G.MIÑO | CONFORME A FABRICACION |

| | Fecha | Nombre |
|---|---|---|
| Dibujó | 21/01/25 | W.E.L. |
| Revisó | . | . |
| Aprobó | . | L.R.P. |

PROYECCION Electroluz S.R.L.

Cliente: **MSU Agro**
Obra: BLANCHEADO
Denominación: ESQUEMA UNIFILAR TABLERO SECCIONAL DE ILUMINACION TSI 62001

N° de Obra: **3205**
Hoja N°: 2/5
N° de Plano Cliente: .
Rev.N°: .
N° de Plano: 4767-17-E-EU01
Rev.N°: 1

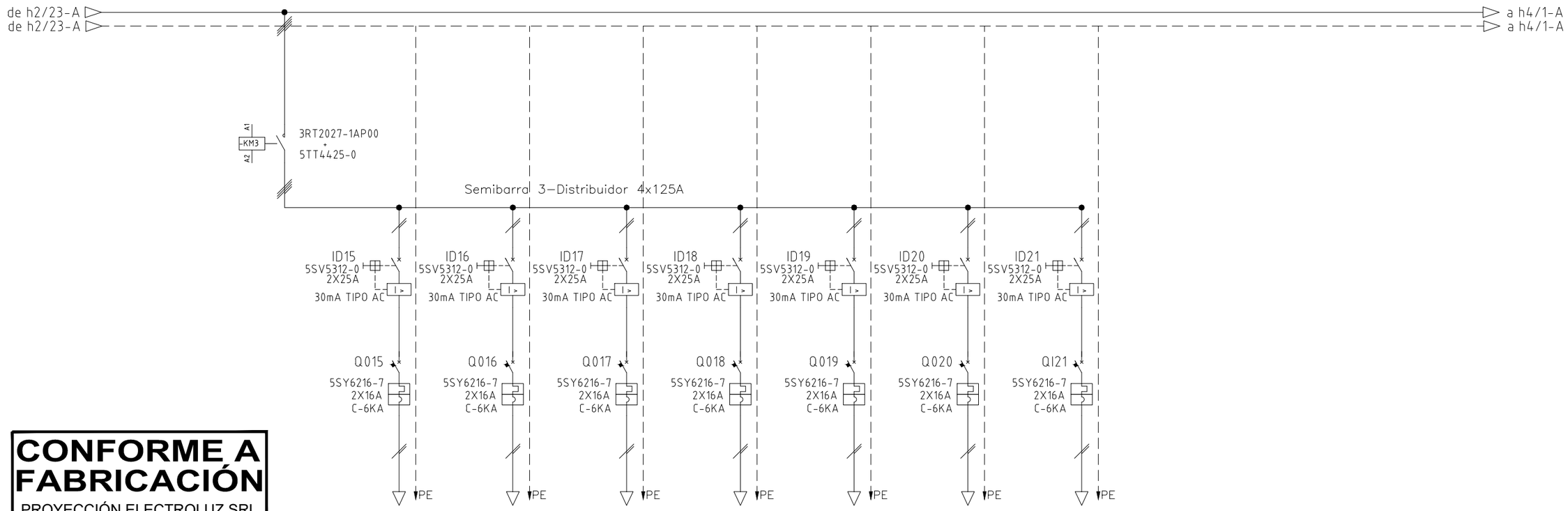


**CONFORME A FABRICACIÓN**
PROYECCIÓN ELECTROLUZ SRL

| CIRCUITO N° | C015/C021 | C015 | C016 | C017 | C018 | C019 | C020 | C021 |
|---|---|---|---|---|---|---|---|---|
| DESCRIPCION DE LA CARGA | SEMIBARRA 3 | ALIMENTACION | ALIMENTACION | ALIMENTACION | ALIMENTACION | ALIMENTACION | ALIMENTACION | ALIMENTACION |
| FASES | R-S-T-N | T-N | R-N | S-N | T-N | R-N | S-N | T-N |
| POTENCIA (kW) | – | 2,20 | 2,00 | 2,20 | 1,40 | 2,00 | 2,00 | 1,60 |
| POTENCIA (HP) | – | – | – | – | – | – | – | – |
| CORRIENTE (A) | 32A | 12,50A | 11,36A | 12,50A | 7,95A | 11,36A | 11,36 | 9,09 |
| INT. DIFERENCIAL | – | 5SV5312-0 | 5SV5312-0 | 5SV5312-0 | 5SV5312-0 | 5SV5312-0 | 5SV5312-0 | 5SV5312-0 |
| INTERRUPTOR / INT. TERMOMAGNETICO | – | 5SY6216-7 2x16A C-6KA | 5SY6216-7 2x16A C-6KA | 5SY6216-7 2x16A C-6KA | 5SY6216-7 2x16A C-6KA | 5SY6216-7 2x16A C-6KA | 5SY6216-7 2x16A C-6KA | 5SY6216-7 2x16A C-6KA |
| SECCION CONDUCTOR | (1) | (1) | (1) | (1) | (1) | (1) | (1) | (1) |
| CODIGO INTERRUPTOR | KM3 | Q015 | Q016 | Q017 | Q018 | Q019 | Q020 | Q021 |

NOTA:
(1) A DEFINIR S/PLANILLA DE CAIDA DE TENSION

PROYECCION ELECTROLUZ S.R.L.
LA PROPIEDAD DEL MISMO CON PROHIBICION DE REPRODUCCION TOTAL O PARCIAL, SIN AUTORIZACION ESCRITA. SUJETO A MODIFICACIONES SIN PREVIO AVISO. SE RESERVA

| Rev. | Fecha | Nombre | Observaciones |
|---|---|---|---|
| A | 21/01/25 | W.E.L. | EMISION PARA APROBACION |
| 0 | 19/02/25 | W.E.L. | PARA CONSTRUIR S/CIRCULAR N°26-070225 |
| 1 | 10/06/25 | G.MIÑO | CONFORME A FABRICACION |

| | Fecha | Nombre |
|---|---|---|
| Dibujó | 21/01/25 | W.E.L. |
| Revisó | . | . |
| Aprobó | . | L.R.P. |

Cliente: **MSU Agro**
Obra: BLANCHEADO
Denominación: ESQUEMA UNIFILAR TABLERO SECCIONAL DE ILUMINACION TSI 62001

N° de Obra: **3205**
Hoja N°: 3/5
N° de Plano Cliente: .
Rev.N°: .
N° de Plano: 4767-17-E-EU01
Rev.N°: 1

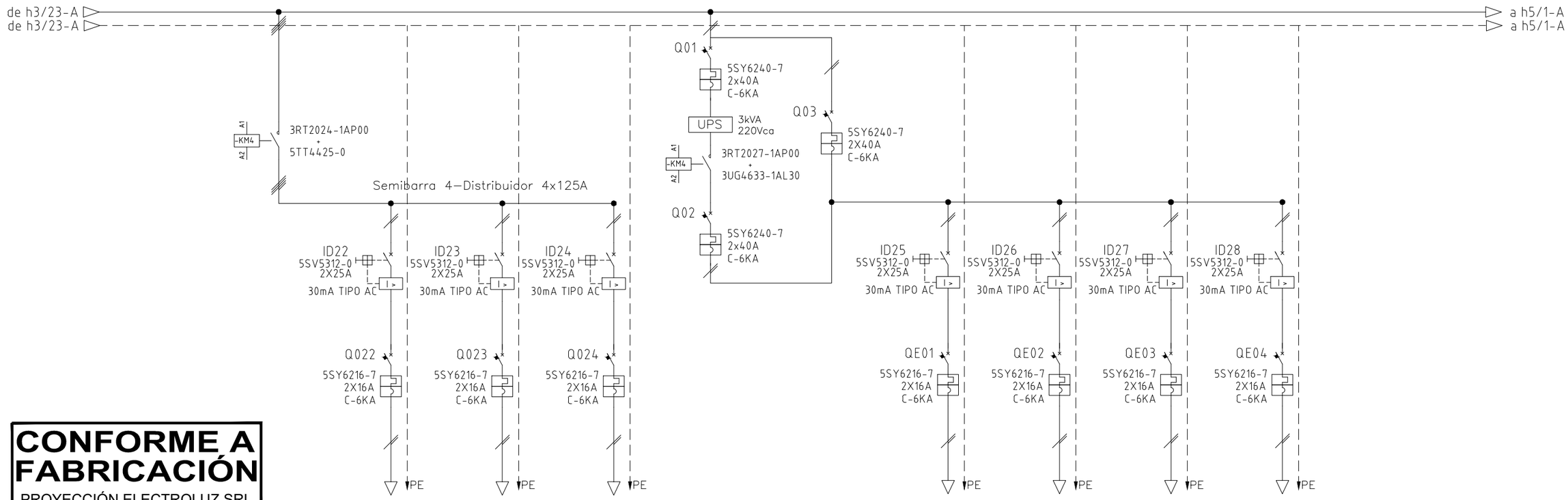


**CONFORME A FABRICACIÓN**

PROYECCIÓN ELECTROLUZ SRL

| CIRCUITO N° | C022/C024 | C022 | C023 | C024 | Q01–Q02 | Q03 | UPS CE01 | UPS CE02 | UPS CE03 | UPS CE04 |
|---|---|---|---|---|---|---|---|---|---|---|
| DESCRIPCION DE LA CARGA | SEMIBARRA 4 | ALIMENTACION | ALIMENTACION | ALIMENTACION | ALIMENT UPS | BY PASS UPS | ALIMENTACION | ALIMENTACION | ALIMENTACION | ALIMENTACION |
| FASES | R–S–T–N | R–N | S–N | T–N | R–N | R–N | R–N | R–N | R–N | R–N |
| POTENCIA (kW) | – | 0,60 | 0,60 | 1,35 | 3,00 | 3,00 | 1,00 | 1,00 | 1,80 | – |
| POTENCIA (HP) | – | – | – | – | – | – | – | – | – | – |
| CORRIENTE (A) | 32A | 3,41A | 3,41A | 7,67A | 24,3A | 24,3A | 5,68A | 5,68A | 10,23A | – |
| INT. DIFERENCIAL | – | 5SV5312–0 | 5SV5312–0 | 5SV5312–0 | – | – | 5SV5312–0 | 5SV5312–0 | 5SV5312–0 | 5SV5312–0 |
| INTERRUPTOR / INT. TERMOMAGNETICO | – | 5SY6216–7 2x16A C–6KA | 5SY6216–7 2x16A C–6KA | 5SY6216–7 2x16A C–6KA | 5SY6240–7 2x40A C–6KA | 5SY6240–7 2x40A C–6KA | 5SY6216–7 2x16A C–6KA | 5SY6216–7 2x16A C–6KA | 5SY6216–7 2x16A C–6KA | 5SY6216–7 2x16A C–6KA |
| SECCION CONDUCTOR | (1) | (1) | (1) | (1) | (1) | (1) | (1) | (1) | (1) | (1) |
| CODIGO INTERRUPTOR | KM4 | Q022 | Q023 | Q024 | Q1–Q2 | Q3 | QE01 | QE02 | QE03 | QE04 |

NOTA:
(1) A DEFINIR S/PLANILLA DE CAIDA DE TENSION

| Rev. | Fecha | Nombre | Observaciones |
|---|---|---|---|
| A | 21/01/25 | W.E.L. | EMISION PARA APROBACION |
| 0 | 19/02/25 | W.E.L. | PARA CONSTRUIR S/CIRCULAR N°26–070225 |
| 1 | 10/06/25 | G.MIÑO | CONFORME A FABRICACION |

| | Fecha | Nombre |
|---|---|---|
| Dibujó | 21/01/25 | W.E.L. |
| Revisó | . | . |
| Aprobó | . | L.R.P. |

Cliente: **MSU Agro**
Obra: BLANCHEADO
Denominación: ESQUEMA UNIFILAR TABLERO SECCIONAL DE ILUMINACION TSI 62001

N° de Obra: **3205**
Hoja N°: 4/5
N° de Plano Cliente: .
Rev.N°: .
N° de Plano: 4767-17-E-EU01
Rev.N°: 1

PROYECCION ELECTROLUZ S.R.L.
LA PROPIEDAD DEL MISMO CON PROHIBICION DE REPRODUCCION TOTAL O PARCIAL, SIN AUTORIZACION ESCRITA. SUJETO A MODIFICACIONES SIN PREVIO AVISO. SE RESERVA

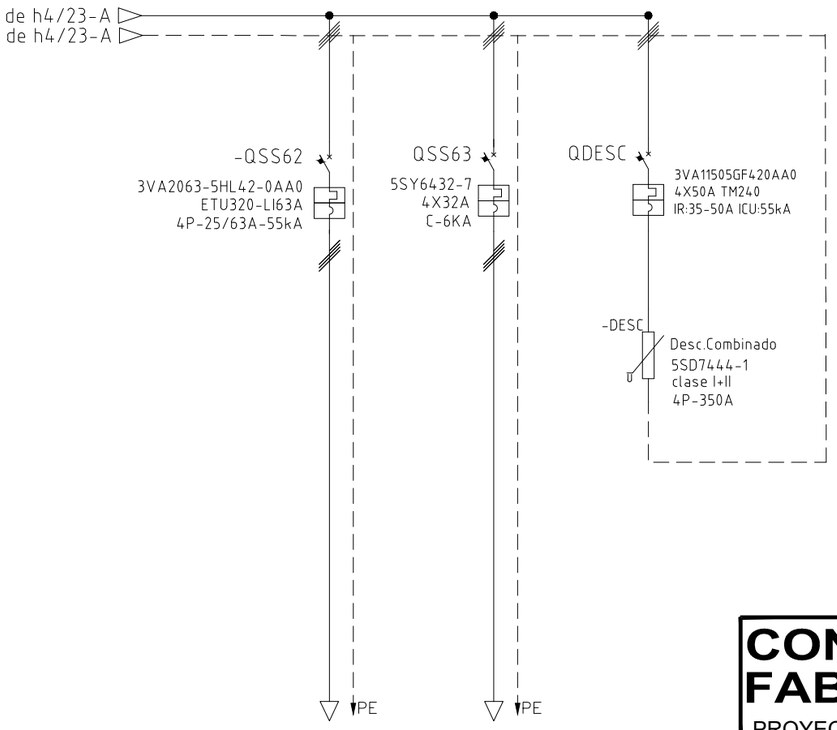


**CONFORME A FABRICACIÓN**
PROYECCIÓN ELECTROLUZ SRL

| CIRCUITO N° | TSS 62001 | TSE 62001 | DESCARGADOR |
|---|---|---|---|
| DESCRIPCION DE LA CARGA | ALIMENTACION | ALIMENTACION | ALIMENTACION |
| FASES | R–S–T–N | R–S–T–N | R–S–T–N |
| POTENCIA (kW) | 19,20 | 3,00 | – |
| POTENCIA (HP) | – | – | – |
| CORRIENTE (A) | 63,00A | 5,69A | 50A |
| INT. DIFERENCIAL | – | – | – |
| INTERRUPTOR / INT. TERMOMAGNETICO | 3VA2063–5HL42–0AA0<br>4x63A 55KA 415V<br>ETU320–LI<br>Ir:25–63A ,Ii:1,5...10In<br>IN:50...100% | 5SY6432–7<br>4x32A<br>C–6KA | 3VA1150–5GF42–0AA0<br>4x50A 55KA 415V<br>TM240<br>Ir:35–50A ,Ii:5...10In<br>IN:100% |
| SECCION CONDUCTOR | (1) | (1) | Cu4x10mm2 |
| CODIGO INTERRUPTOR | QSS62 | QSS63 | QDESC |

NOTA:
(1) A DEFINIR S/PLANILLA DE CAIDA DE TENSION

| Rev. | Fecha | Nombre | Observaciones |
|---|---|---|---|
| A | 21/01/25 | W.E.L. | EMISION PARA APROBACION |
| 0 | 19/02/25 | W.E.L. | PARA CONSTRUIR S/CIRCULAR N°26–070225 |
| 1 | 10/06/25 | G.MIÑO | CONFORME A FABRICACION |
| | | | |
| | | | |

| | Fecha | Nombre |
|---|---|---|
| Dibujó | 21/01/25 | W.E.L. |
| Revisó | . | . |
| Aprobó | . | L.R.P. |

Cliente: **MSU Agro**
Obra: BLANCHEADO
Denominación: ESQUEMA UNIFILAR TABLERO SECCIONAL DE ILUMINACION TSI 62001

N° de Obra: **3205**
Hoja N°: 5/5
N° de Plano Cliente: .
Rev.N°: .
N° de Plano: 4767-17-E-EU01
Rev.N°: 1

PROYECCION ELECTROLUZ S.R.L.
LA PROPIEDAD DEL MISMO CON PROHIBICION DE REPRODUCCION TOTAL O PARCIAL, SIN AUTORIZACION ESCRITA. SUJETO A MODIFICACIONES SIN PREVIO AVISO. SE RESERVA