FRENTE CON PUERTAS
COLUMNA 1

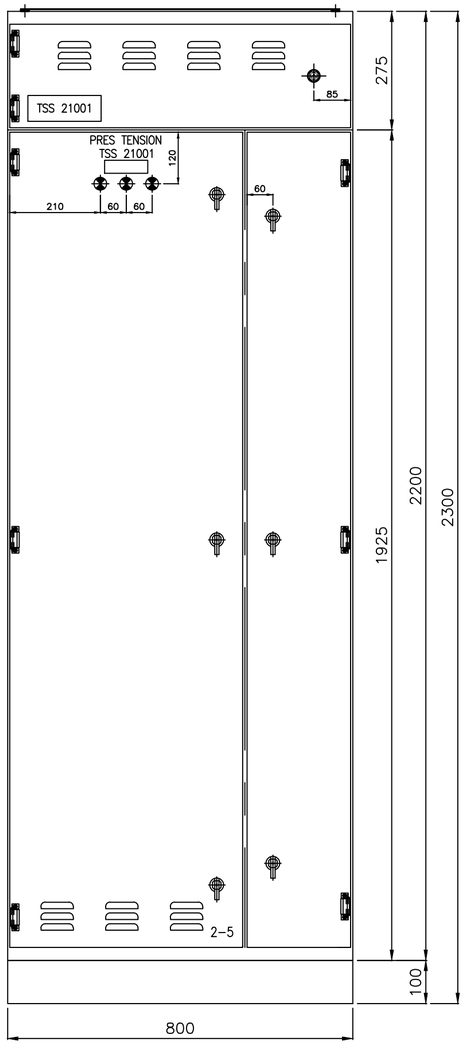

CONTRATAPAS
COLUMNA 1

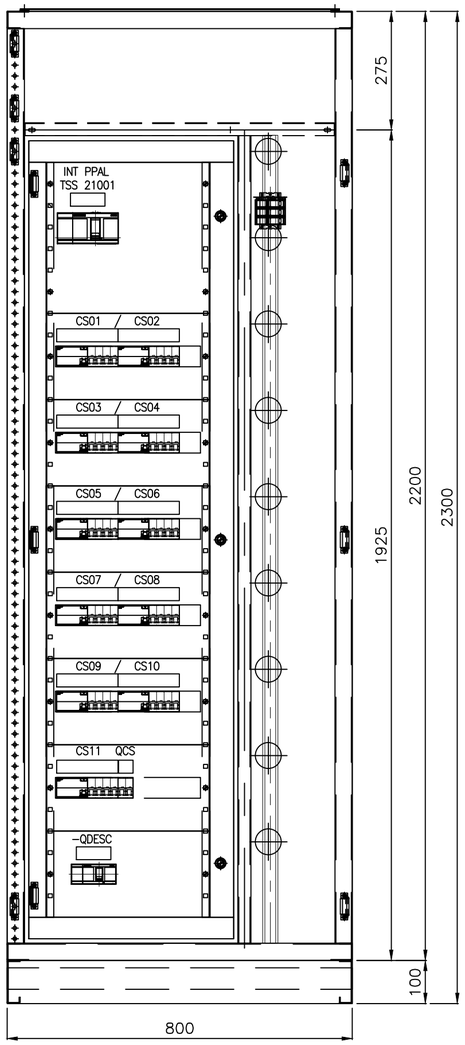

TOPOGRAFICO
COLUMNA 1

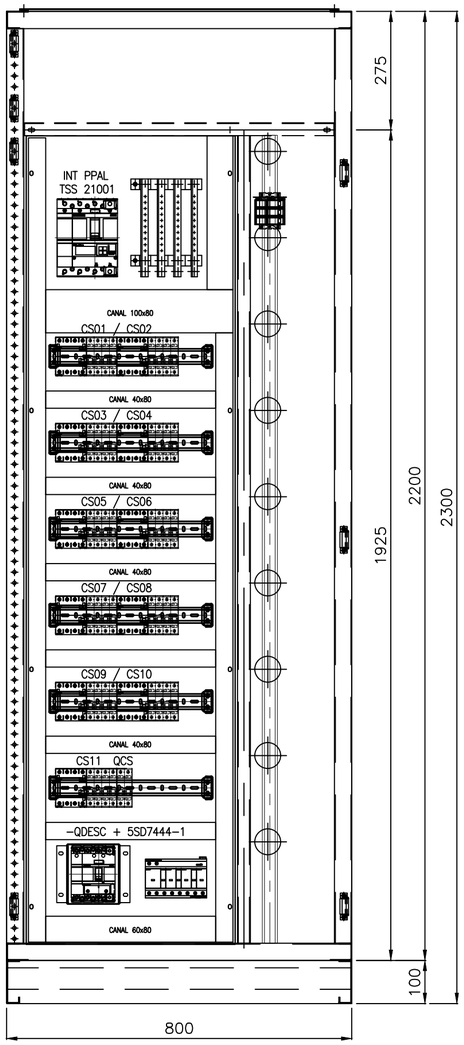

CORTE LAT COL 1

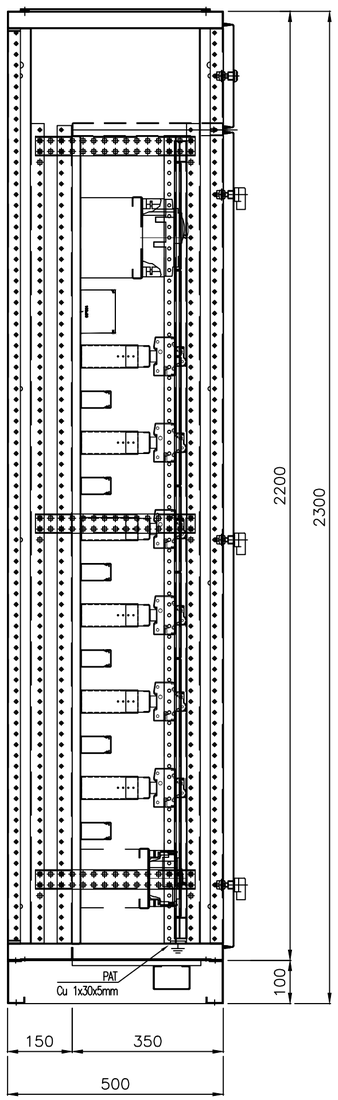

VISTA LATERAL

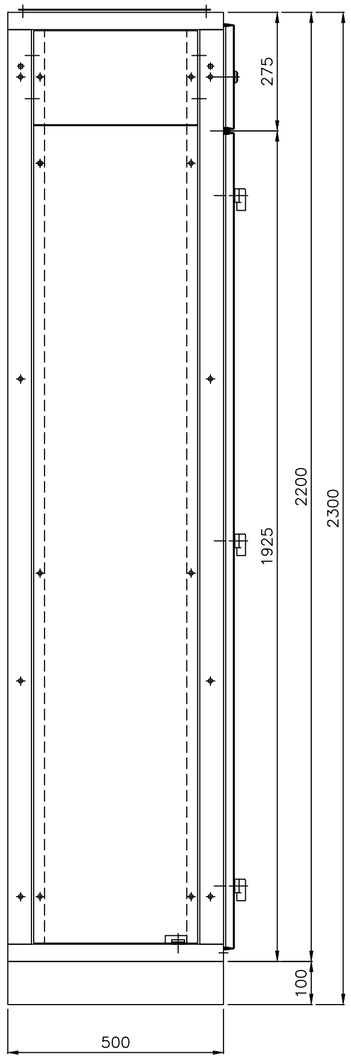

CORTE TRANSVERSAL
COLUMNA 1

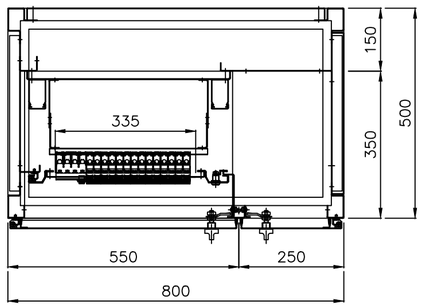

CONFORME A FABRICACIÓN
PROYECCIÓN ELECTROLUZ SRL

REV. N°	FECHA	NOMBRE	OBSERVACIONES
1	17/04/25	G.MIÑO	CONFORME A FABRICACION
0	17/12/24	S.SOSA	PARA CONSTRUIR S/CIRCULAR N°17-161224
B	26/11/24	S.SOSA	REVISION S/CIRCULAR N°10-051124
A	31/05/24	W.E.L.	ESQUEMA ORIGINAL - PARA COTIZACION

CARACTERISTICAS CONSTRUCTIVAS

-GABINETE MARCA PROYECCION ELECTROLUZ
-CONSTRUIDO EN CHAPA DE ACERO DOBLE DECAPADA N°14 y 16.
-PUERTAS CON BURLETE DE GOMA.
-CERRADURAS FRENTE ACCIONAMIENTO A PALANCA MARCA TASCO.
-BISAGRAS INTERIORES.
-GRADO DE PROTECCION IP 42.
-TRATAMIENTO SUPERFICIAL : DESENGRASADO , DESOXIDADO, FOSFATIZADO.
-PINTURA TABLERO ESMALTE POLIESTER BEIGE TEXTURADO, RAL 7032.
-BANDEJA PORTAELEMENTOS COLOR NARANJA IRAM 02-1-030.
-ALIMENTACIÓN INFERIOR CON CABLES .
-SALIDA A CAMPO INFERIOR CON CABLES .
-CARTELES INDICADORES DE ACRILICO GRABADO, FONDO NEGRO, LETRAS BLANCAS.
-EL CABLEADO DE COMANDO SE HARA CON CABLE AISLADO ANTILLAMA TIPO VN.
-LAS PARTES BAJO TENSION QUE QUEDARAN EXPUESTAS ABRIENDO LAS PUERTAS DEL FRENTE SERAN CUBIERTAS CON POLICARBONATO.
-SE UTILIZARA PARA EL CABLEADO DE COMANDO LAS SIGUIENTES SECCIONES:
-CIRCUITO DE COMANDO: 1,5mm²
-CIRCUITO VOLTIMETRICO: 1,5mm²
-CIRCUITO AMPEROMÉTRICO: 4mm²

DIMENSIONAMIENTO DE BARRAS DE COBRE

-DIRTRIBUIDORES DE BARRAS Cu 20x3mm , In=287A .-
-BARRA PRINCIPAL HORIZONTAL DE P.A.T. : 30x5mm .-
-BARRA SECUNDARIA VERTICAL DE P.A.T. : 15x3mm EN LADO IZQUIERDO PARA P.A.T. DE PUERTAS .-

PROYECCION ELECTROLUZ S.R.L. SE RESERVA LA PROPIEDAD DEL MISMO CON PROHIBICION DE REPRODUCCION PARCIAL O PARCIAL, SIN AUTORIZACION ESCRITA SUJETO A MODIFICACIÓN SIN PREVIO AVISO.

PROYECCION Electroluz
RECONQUISTA - STA. FE
CASA CENTRAL
Patricio Diez 175
Tel.:03482-421940 (Rot.)
Fax:03482-421944
www.electroluz.com.ar
PLANTA INDUSTRIAL
Parque Industrial - Rqta.
Telefax:03482-429810(Rot.)

	Fecha	Nombre
Dibujó	14/10/24	W.E.L.
Revisó		
Aprobó		

Cliente: MSU
Obra: PLANTA PROCESO PELADO DE MANI DESCARGA MATERIA PRIMA

Escala: 1/10
Tolerancia
Rugocidad

Denominación:
ESQUEMAS CONSTRUCTIVOS
TABLERO SECCIONAL
DE SERVICIOS
- TSS 21001 -

N° de Plano Cliente: Rev.
N° de Obra: 3205
N° de Plano: 4767-14-M-TP01 Rev. 1