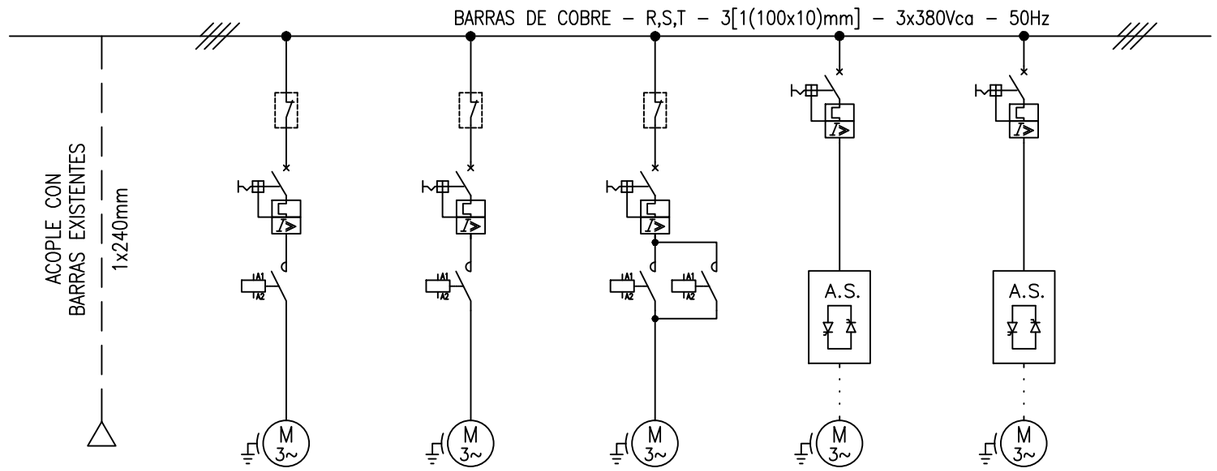

EQUIPO [TAG]	***ALIMENTACION***	***AD-1***	***AD-2***	***ADI-3***	***AS-4***	***AS-5***
COLUMNA–CUBICLE	DUCTO CABLES	1–1B	1–1B	1–1B	1–2B	1–3B
TIPO DE ARRANQUE	.	DIRECTO	DIRECTO	DIRECTO	A.S.	A.S.
COORDINACION / CLASE	.	.	.	.	.	.
TENSION [V]	380 [V]	380 [V]	380 [V]	380 [V]	380 [V]	380 [V]
POTENCIA [kW]	***220*** [kW]	***5,5*** [kW]	***5,5*** [kW]	***5,5*** [kW]	***22*** [kW]	***45*** [kW]
INTENSIDAD NONIMAL [A]	***408*** [A]	***11,5*** [A]	***11,5*** [A]	***11,5*** [A]	***44*** [A]	***85*** [A]
INTERRUPTOR / SECCIONADOR	.	.	.	.	3KF2316–0LF11	3KF2316–0LF11
REGULACION INTERRUPTOR / SECCIONADOR [A]	.	.	.	.	.	.
ACCIONAMIENTO PARA PUERTA	.	.	.	.	8UD1141–2AF21	8UD1141–2AF21
CONT.AUX. INTERRUPTOR / SECCIONADOR	.	.	.	.	3SU1400–1AA10	3SU1400–1AA10
BASE PORTAFUSIBLE	.	.	.	.	.	.
FUSIBLE	.	.	.	.	3NE1021–2	3NE1224–2
GUARDAMOTOR	.	3RV2011–1KA10	3RV2011–1KA10	3RV2011–1KA10	.	.
REGULACION GUARDAMOTOR	.	9–12,5A	9–12,5A	9–12,5A	.	.
ACCIONAMIENTO P/PUERTA GUARDAMOTOR	.	.	.	.	.	.
CONTACTO AUXILIAR GUARDAMOTOR	.	3RV2901–1E	3RV2901–1E	3RV2901–1E	.	.
CONTACTOR DE LINEA	.	100E09–KD10 (*)	100E09–KD10 (*)	100E09–KD10 (*)	.	.
CONTACTOR INVERSOR	.	.	.	100E09–KD10 (*)	.	.
CONTACTO AUXILIAR CONTACTOR	.	.	.	.	.	.
CONEXION ELECTRICA Y MECANICA	.	.	.	.	.	.
MODULO SENSADO DE CORRIENTE	.	193ESMVIG30AT (*)	193ESMVIG30AT (*)	193ESMVIG30AT (*)	.	.
RELE DE CORRIENTE	.	193–EIO–43–120 (*)	193–EIO–43–120 (*)	193–EIO–43–120 (*)	.	.
ARRANCADOR SUAVE	.	.	.	.	150F43NBD+825CBCT (*)	150F85NBD+825CBCT (*)
VARIADOR DE VELOCIDAD	.	.	.	.	.	.
TRANSFORMADOR DE CORRIENTE	.	.	.	.	.	.
ANALIZADOR DE RED	.	.	.	.	.	.
TRANSDUCTOR DE CORRIENTE	.	.	.	.	.	.
MODULO DE COMUNICACION	.	193ECMDNT (*)	193ECMDNT (*)	193ECMDNT (*)	20COMMD (*)	20COMMD (*)
RELE AUXILIAR	.	.	.	.	.	.
FUSIBLE DE COMANDO	.	.	.	.	.	.
CUBREBORNES INT./SECCIONADOR	.	.	.	.	.	.
INTERRUPTOR TERMOMAGNETICO	.	.	.	.	.	.
ARRANQUE COMPACTO	.	.	.	.		
EMBARRADO TRIFASICO PARA 3RM1	.	.	.	.		
BORNE DE ALIMENACION PARA 3RM1	.	.	.	.		
TAPA PARA DIENTES DE CONEXION	.	.	.	.		
MODULO SECCIONADOR	.	3RV2928–1A	3RV2928–1A	3RV2928–1A		
ALIMENTACION DESDE BARRAS	240 MM	16mm	16mm	16mm	.	.

(*) – ELEMENTOS ROCKWELL PROVISION DE MOA .–

(*) – PROVEER 21 mts CABLE Sx 1x240mm + 6 TERMINALES 240x½" .–

CONFORME A FABRICACIÓN
PROYECCIÓN ELECTROLUZ SRL

	Fecha	Nombre	Observaciones	Rev.	Fecha	Nombre
A	27/05/24	W.E.L.	EMISIÓN ORIGINAL – PARA APROBACIÓN	Dibujo	27/05/24	W.E.L.
0	10/06/24	W.E.L.	APTO PARA CONSTRUIR	Reviso		
1	09/09/25	J.I.F.	CONFORME A FABRICACION	Aprobo		

PROYECCION Electroluz S.R.L.

Molinos Agro
PROVISION COLUMNA CCM 78

ESQUEMA UNIFILAR
COLUMNA 1–B
CCM 78

N° de Plano: 4711–01–E–EU01
Rev.N° 1
Hoja N° : 1/1
Archivo: 3163

PROYECCION ELECTROLUZ S.R.L. SE RESERVA LA PROPIEDAD DEL MISMO CON PROHIBICION DE REPRODUCCION TOTAL O PARCIAL, SIN AUTORIZACION ESCRITA. SUJETO A MODIFICACION SIN PREVIO AVISO.