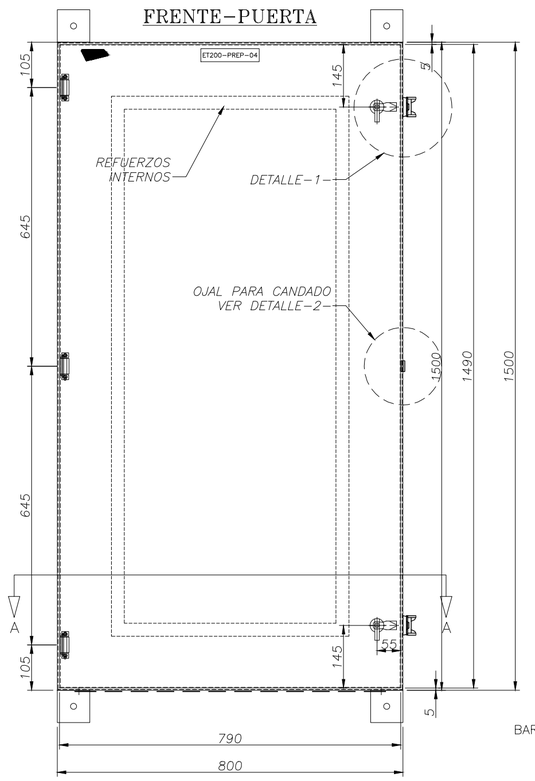

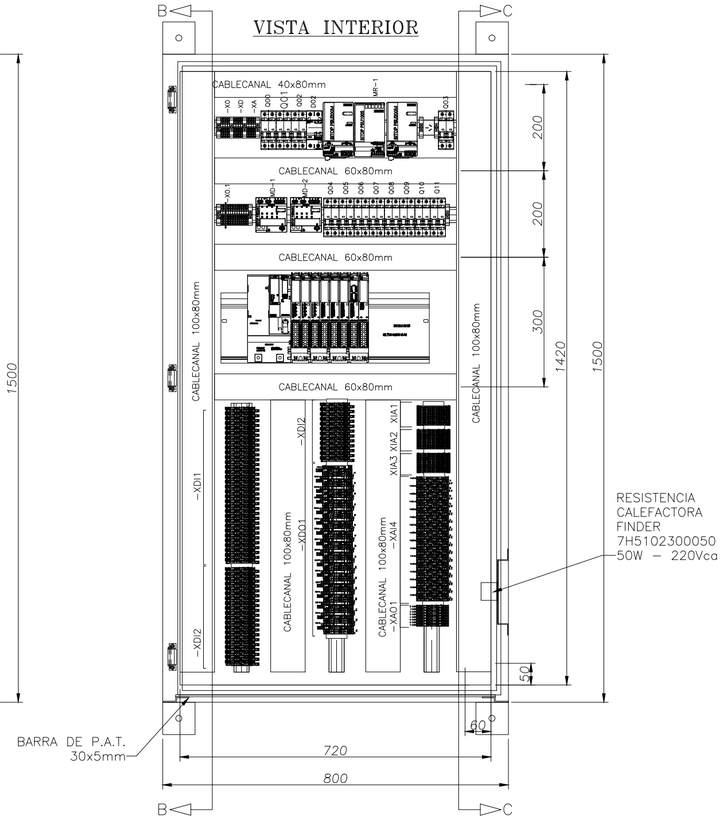

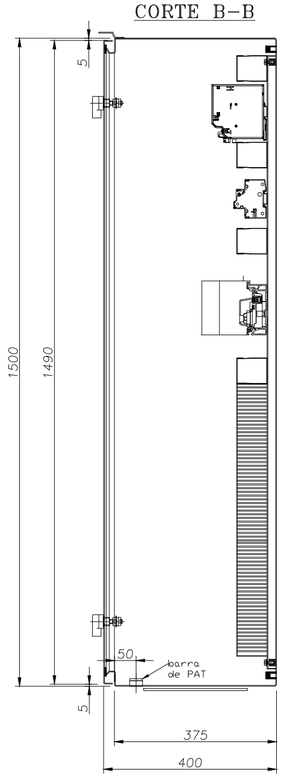

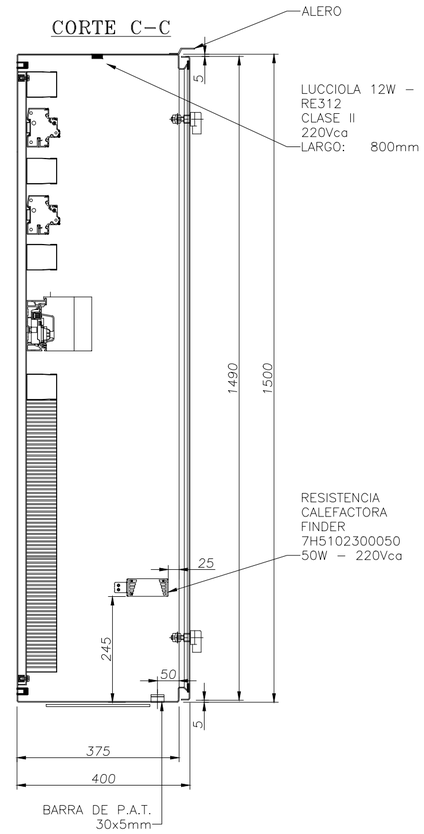

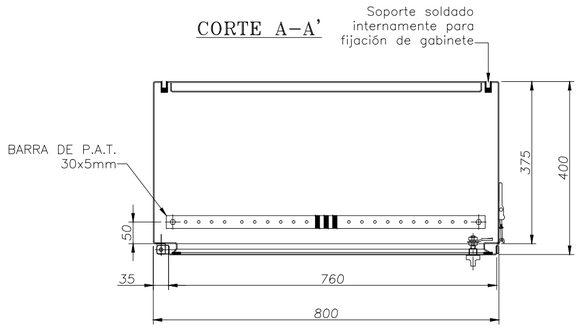

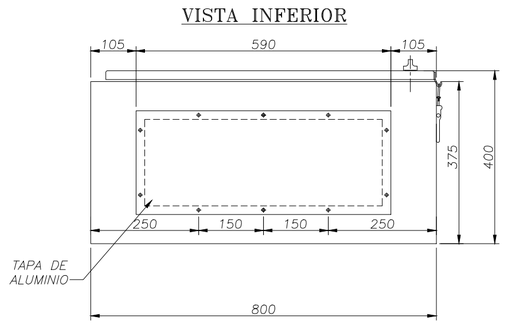

DETALLE 1

DETALLE 2

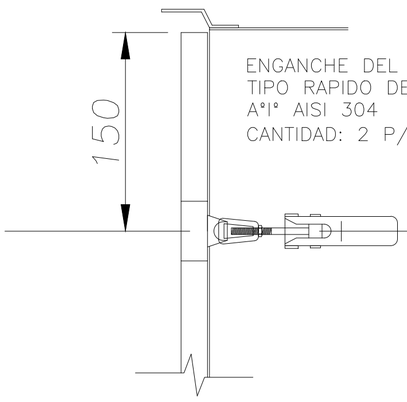

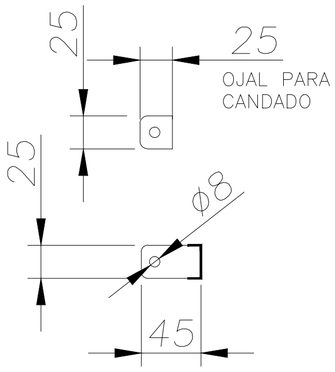

CARACTERISTICAS CONSTRUCTIVAS

- TABLERO MARCA PROYECCION ELECTROLUZ
- CONSTRUIDO EN CHAPA DE ACERO DOBLE DECAPADA N°14 y 16
- PUERTAS CON BURLETE DE GOMA
- CERRADURAS FRENTE/CONTRATAPA TIPO 1/4 DE VUELTA
- BISAGRAS INTERIORES
- TRATAMIENTO SUPERFICIAL : DESENGRASADO , DESOXIDADO, FOSFATIZADO
- PINTURA TABLERO POLVO EPOXI-POLIESTER TERMOCONVERTIBLE (180°C) RAL 7032 TEXTURADO
- ALIMENTACIÓN / SALIDA DE CABLES INFERIOR
- CARTELES INDICADORES DE ACRILICO GRABADO, FONDO NEGRO, LETRAS BLANCAS
- EL CABLEADO SE HARA CON CABLE AISLADO ANTILLAMA TIPO VN

LISTADO DE MATERIALES

Refe.	Código	Canti.	Descripción
1	6DL1193-6MC00-0AA0	1	Carril de 482mm con tornillo de tierra para montaje de equipos
2	6DL1193-6BH00-0SM0	1	Unidad portadora para un modulo de interfaz de ET200SP,incluye modulo servidor
3	6DL1193-6AR00-0AA0	1	Adaptador de bus con conectores de RJ45 para red de profinet
4	6DL1155-6AU00-0PM0	1	Modulo de interfaz profinet IM155-6 PN para 56 modulo de periferia sin modulo de servidor
5	6DL1193-6TP00-0DH1	4	Bloque de bornes de 22.5mm, tipo H1, 32 bornes Push-IN, color gris claro
6	6DL1193-6TP00-0BH1	5	Bloque de bornes de 22.5mm, tipo H1, 32 bornes Push-IN, color gris oscuro
7	6DL1131-6BL00-0PH1	3	Módulo de 32 entradas digitales, apto para bloque de bornes H1, P0 código de color CC00
8	6DL1132-6BL00-0PH1	1	Módulo de 32 salidas digitales, apto para bloque de bornes, H1, M1 código de color CC01
9	6DL1134-6JH00-0PH1	3	Módulo de 16 entradas analógicas, 8RTD, para bloques de bornes H1, M1 código de color CC00
10	6DL1134-6GH00-0PH1	1	Módulo de 16 entradas analógicas, 2 hilos, apto para bloque de bornes H1, P0, código de color CC01
11	6DL1193-6GA00-0NN0	4	Modulo portador para alojar 2 módulos de periferia de ET200HA
12	6DL1135-6TF00-0PH1	1	Modulo de 8 salidas analógicas hart, apto parael bloque de bornes H1,M1 codigo de color CC□□

REV. N°	FECHA	NOMBRE	OBSERVACIONES
1	15/10/25	J.I.F.	CONFORME A FABRICACION
0	07/08/25	S.SOSA	APTO PARA FABRICACION
A	07/07/25	S.SOSA	PARA APROBACION CLIENTE

PROYECCION Electroluz S.R.L.
RECONQUISTA - STA. FE
CASA CENTRAL
Patricio Diez 175
Tel.:03482-421940 (Rot.)
Fax:03482-421944
www.electroluz.com.ar
PLANTA INDUSTRIAL
Parque Industrial - Rqta.
Telefax:03482-429810(Rot.)
Email:fabrica@electroluz.com.ar

	Fecha	Nombre
Dibujó	07/07/25	S.SOSA
Revisó	07/07/25	C.SPESOT
Aprobó	.	.

Cliente: BUNGE ARGENTINA S.A.
SAN JERONIMO SUD
Obra: SILOS DE PRODUCCION

Escala: 1:10

Denominación: ESQUEMA TOPOGRAFICO ET-200 - PREP - 04 .

VISTAS Y CORTES

Tolerancia

Rugocidad

N° de Plano Cliente: . Rev.

N° de Obra: 3279

N° de Plano: 4862-02-M-PD01 Rev. 1

PROYECCION ELECTROLUZ S.R.L. SE RESERVA LA PROPIEDAD DEL MISMO CON PROHIBICION DE REPRODUCCION TOTAL O PARCIAL, SIN AUTORIZACION ESCRITA. SUJETO A MODIFICACION SIN PREVIO AVISO.