FRENTE CON PUERTAS
COLUMNA 1

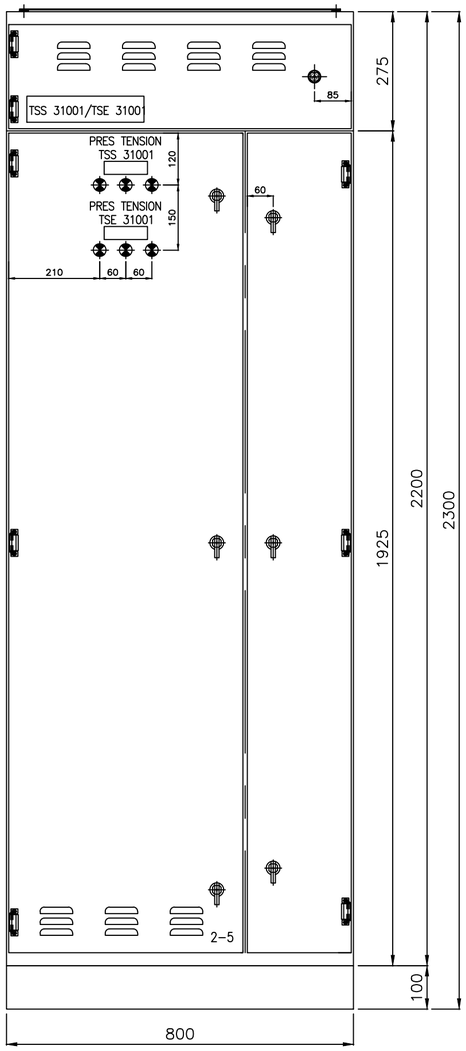

CONTRATAPAS
COLUMNA 1

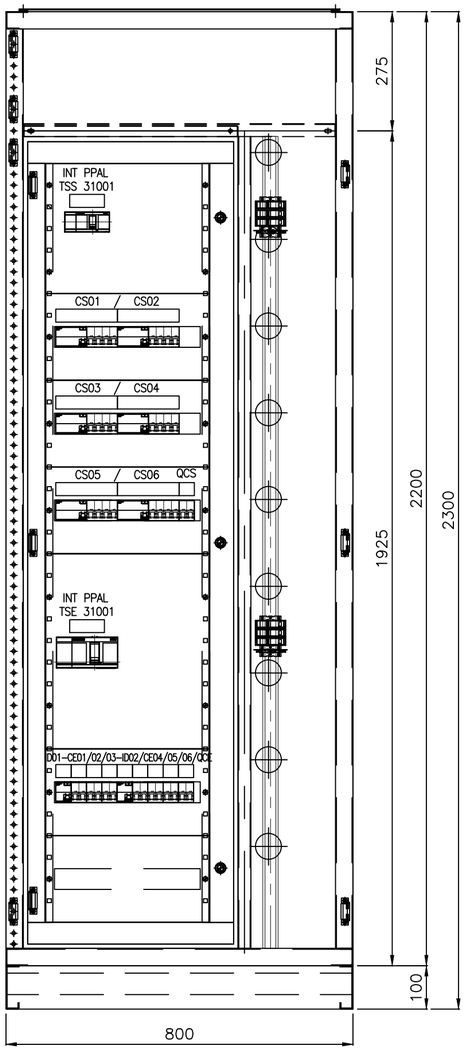

TOPOGRAFICO
COLUMNA 1

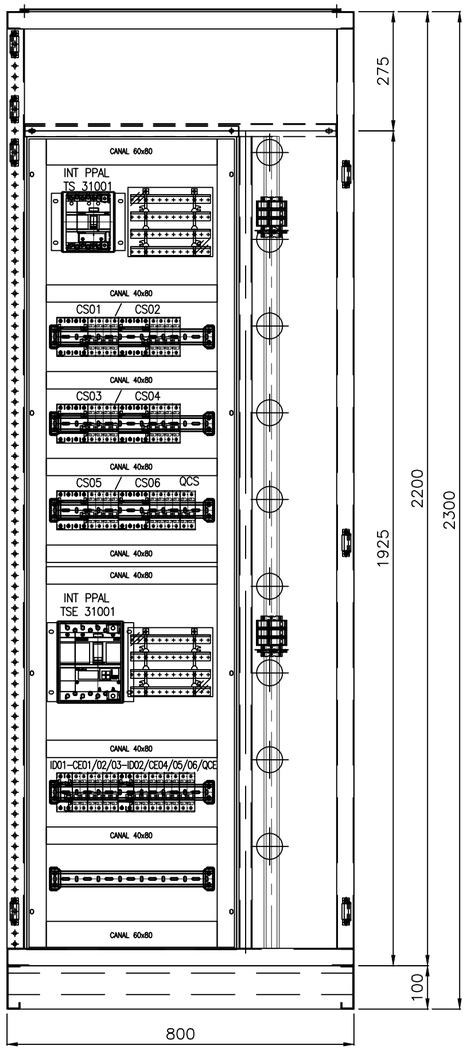

CORTE LATERAL

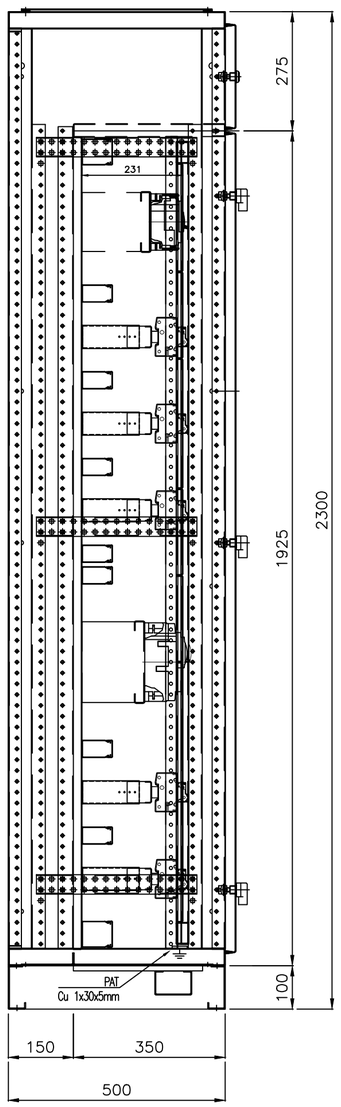

VISTA LATERAL

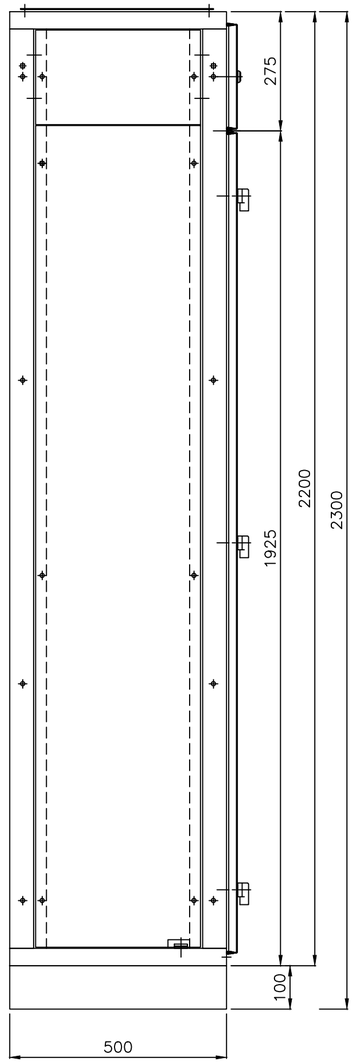

CORTE TRANSVERSAL
COLUMNA 1

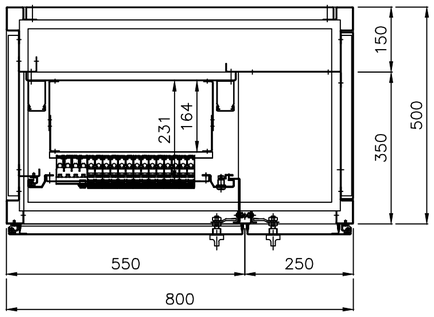

CONFORME A FABRICACIÓN
PROYECCIÓN ELECTROLUZ SRL

CARACTERISTICAS CONSTRUCTIVAS

–GABINETE MARCA PROYECCION ELECTROLUZ
–CONSTRUIDO EN CHAPA DE ACERO DOBLE DECAPADA N°14 y 16.
–PUERTAS CON BURLETE DE GOMA.
–CERRADURAS FRENTE ACCIONAMIENTO A PALANCA MARCA TASCO.
–BISAGRAS INTERIORES.
–GRADO DE PROTECCION IP 42.
–TRATAMIENTO SUPERFICIAL : DESENGRASADO , DESOXIDADO, FOSFATIZADO.
–PINTURA TABLERO ESMALTE POLIESTER BEIGE TEXTURADO, RAL 7032.
–BANDEJA PORTAELEMENTOS COLOR NARANJA IRAM 02–1–030.
–ALIMENTACIÓN INFERIOR CON CABLES .
–SALIDA A CAMPO INFERIOR CON CABLES .
–CARTELES INDICADORES DE ACRILICO GRABADO, FONDO NEGRO, LETRAS BLANCAS.
–EL CABLEADO DE COMANDO SE HARA CON CABLE AISLADO ANTILLAMA TIPO VN.
–LAS PARTES BAJO TENSION QUE QUEDARAN EXPUESTAS ABRIENDO LAS PUERTAS DEL FRENTE SERAN CUBIERTAS POLICARBONATO.
–SE UTILIZARA PARA EL CABLEADO DE COMANDO LAS SIGUIENTES SECCIONES:
–CIRCUITO DE COMANDO: 1,5mm²
–CIRCUITO VOLTIMETRICO: 1,5mm²
–CIRCUITO AMPEROMÉTRICO: 4mm²

DIMENSIONAMIENTO DE BARRAS DE COBRE

–DIRTRIBUIDORES DE BARRAS In=125A .–
–BARRA PRINCIPAL HORIZONTAL DE P.A.T. : 30x5mm .–
–BARRA SECUNDARIA VERTICAL DE P.A.T. : 15x3mm EN LADO IZQUIERDO PARA P.A.T. DE PUERTAS .–

REV. N°	FECHA	NOMBRE	OBSERVACIONES
1	21/04/25	G.MIÑO	CONFORME A FABRICACION
0	16/12/24	S.SOSA	PARA CONSTRUIR S/CIRCULAR N°14–061224
B	26/11/24	S.SOSA	APROBADO PARA CONSTRUIR
A	31/05/24	W.E.L.	ESQUEMA ORIGINAL – PARA COTIZACION

PROYECCION Electroluz
RECONQUISTA - STA. FE
CASA CENTRAL
Patricio Diez 175
Tel.:03482–421940 (Rot.)
Fax:03482–421944
www.electroluz.com.ar
PLANTA INDUSTRIAL
Parque Industrial – Rqta.
Telefax:03482–429810(Rot.)

	Fecha	Nombre
Dibujó	14/10/24	W.E.L.
Revisó		
Aprobó		

Cliente: MSU
Obra: PLANTA PROCESO PELADO DE MANI SECADO TABLEROS
Escala: 1/10
Denominación: ESQUEMAS CONSTRUCTIVOS TABLERO SECCIONAL SERVICIOS Y ESTABILIZADA – TSS 31001 / TSE 31001 –
Tolerancia
Rugocidad
N° de Plano Cliente:
Rev.
N° de Obra: 3205
N° de Plano: 4767–06–M–TP01
Rev. 1

PROYECCION ELECTROLUZ S.R.L. SE RESERVA LA PROPIEDAD DEL MISMO CON PROHIBICION DE REPRODUCCION TOTAL O PARCIAL, SIN AUTORIZACION ESCRITA. SUJETO A MODIFICACIÓN SIN PREVIO AVISO.