## FRENTE CON PUERTAS
### Columna 1

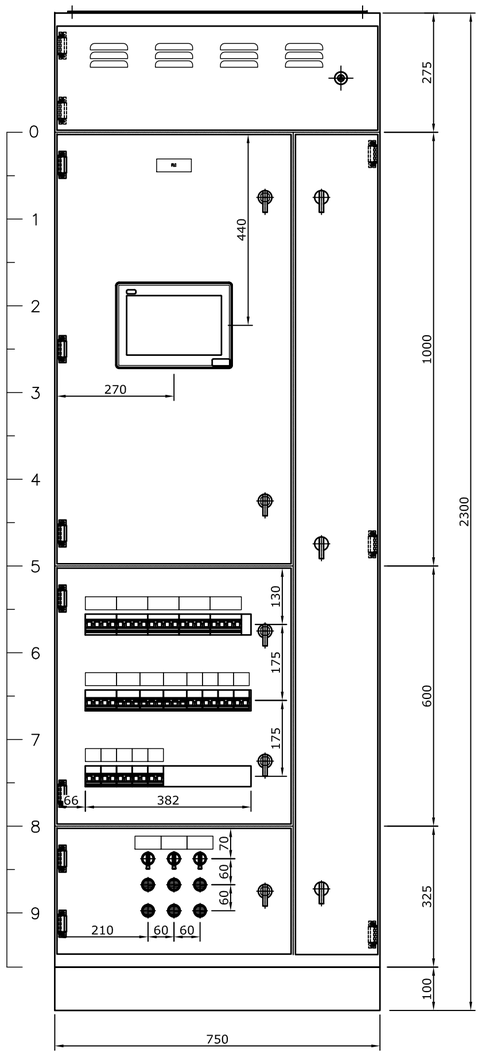


## TOPOGRÁFICO BANDEJAS
### Columna 1

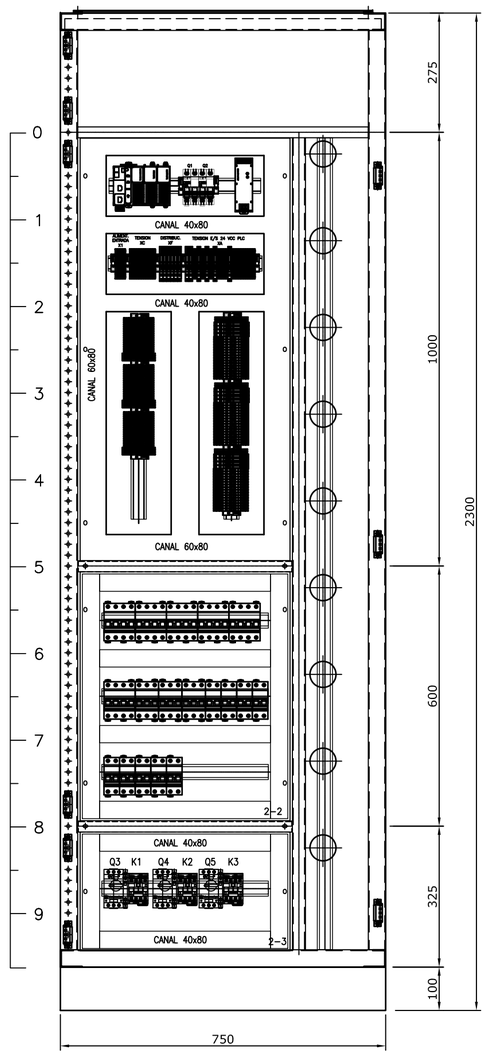


## Corte Lateral Col 1

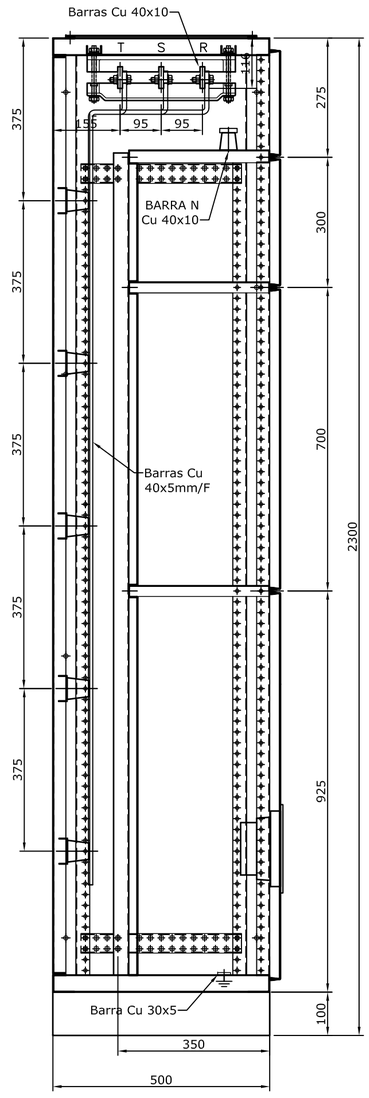


## Vista Lateral Típica

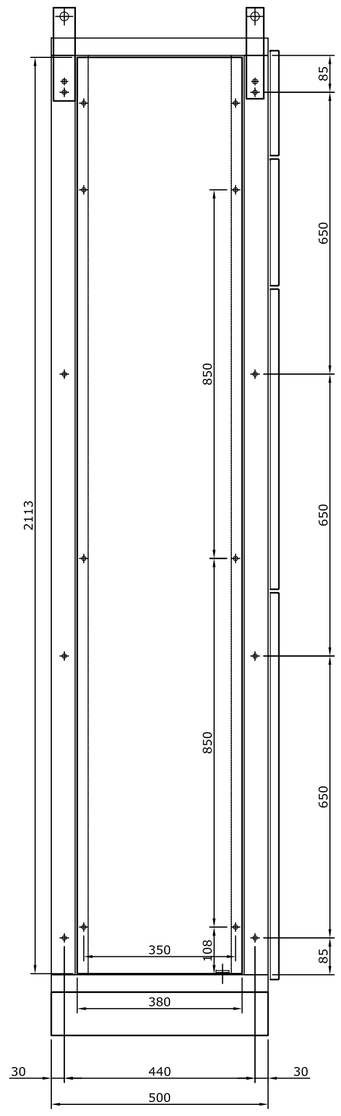


## CARACTERISTICAS CONSTRUCTIVAS

–TABLERO MARCA PROYECCION ELECTROLUZ .–
–CONSTRUIDO EN CHAPA DE ACERO DOBLE DECAPADA N°14 y 16.–
–PUERTAS CON BURLETE DE GOMA.–
–CERRADURAS FRENTE ACCIONAMIENTO A FALLEBA /PALANCA /HERRAMIENTA.–
–BISAGRAS INTERIORES.–
–TAPAS Y TECHO DESMONTABLES .–
–TRATAMIENTO SUPERFICIAL ESTRUCTURA : DESENGRASADO , DESOXIDADO, FOSFATIZADO.–
–PINTURA TABLERO EN POLVO EPOXI–POLIESTER TERMOCONVERTIBLE (180°C) COLOR RAL 7032 .–
–BANDEJA PORTAELEMENTOS Y SOPORTES COLOR NARANJA .–
–ALIMENTACIÓN INFERIOR POR CABLES .–
–SALIDA DE CABLES INFERIOR .–
–CARTELES INDICADORES DE ACRILICO GRABADO, FONDO NEGRO, LETRAS BLANCAS.–
–LAS PARTES BAJO TENSION QUE QUEDARAN EXPUESTAS ABRIENDO LAS PUERTAS DEL FRENTE SERAN CUBIERTAS CON POLICARBONATO.–
–EL CABLEADO DE COMANDO SE HARA CON CABLE AISLADO ANTILLAMA TIPO VN.–
–COLOR DE BARRAS Cu:
N (Celeste)
R (Morron)
S (Negro)
T (Rojo)
TIERRA (Verde–Amarillo).–
–LAS SECCIONES A UTILIZAR EN LAS CONEXIONES SERÁN :
–POTENCIA HASTA 250A : Tipo VN o Sx Clase 5
–POTENCIA >250A : BARRA RÍGIDA S/CORRIENTE DEL INTERRUPTOR
–CIRCUITO DE COMANDO: 1,5mm²
–CIRCUITO VOLTIMETRICO: 2,5mm²
–CIRCUITO AMPEROMÉTRICO: 4mm²

PROYECCION ELECTROLUZ S.R.L. SE RESERVA LA PROPIEDAD DEL MISMO CON PROHIBICION DE REPRODUCIRLO TOTAL O PARCIAL, SIN AUTORIZACION ESCRITA. SUJETO A MODIFICACION SIN PREVIO AVISO.

| REV. N° | FECHA | NOMBRE | OBSERVACIONES |
|---|---|---|---|
| 0 | 03/09/2024 | W.E.L. | APTO PARA CONSTRUIR |
| A | 02/09/2024 | W.E.L. | PARA APROBACION |

Electroluz
RECONQUISTA - STA. FE
CASA CENTRAL
Patricio Diez 175
Tel.:03482–421940 (Rot.)
Fax:03482–421944
www.electroluz.com.ar
PLANTA INDUSTRIAL
Parque Industrial – Rqta.
Telefax:03482–429810(Rot.)

| | Fecha | Nombre |
|---|---|---|
| Dibujó | 03/09/24 | W.E.L. |
| Revisó | | |
| Aprobó | | |

Cliente: MALSA S.A.
Obra: TABLERO CCM TRANSPORTE

Escala: 1/10
Tolerancia
Rugocidad

Denominación:
ESQUEMAS CONSTRUCTIVOS
CCM TRANSPORTE

N° de Plano Cliente: 4742–M01–M–TP01_0 CCM
Rev.
N° de Obra: 3189
N° de Plano: 4742–01–M–TP01
Rev. 0