VISTA FRONTAL – DETALLE DE PUERTAS

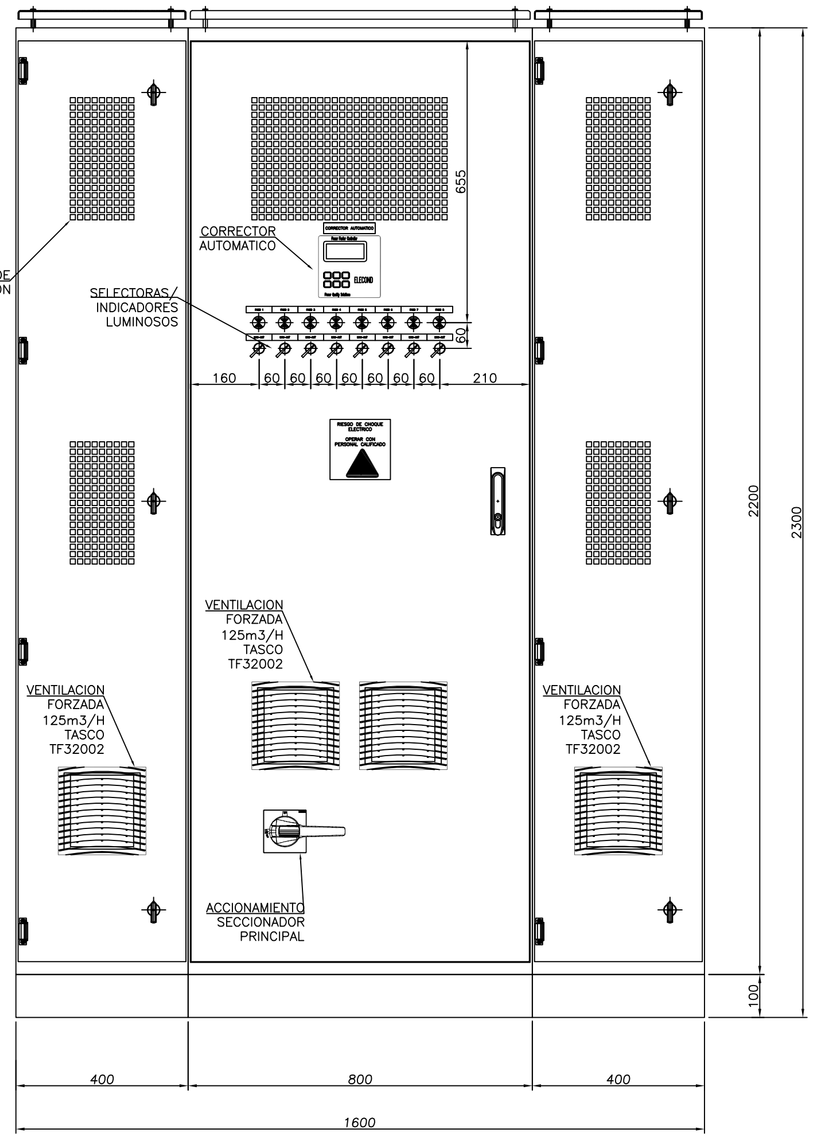

VISTA FRONTAL – DETALLE INTERNO

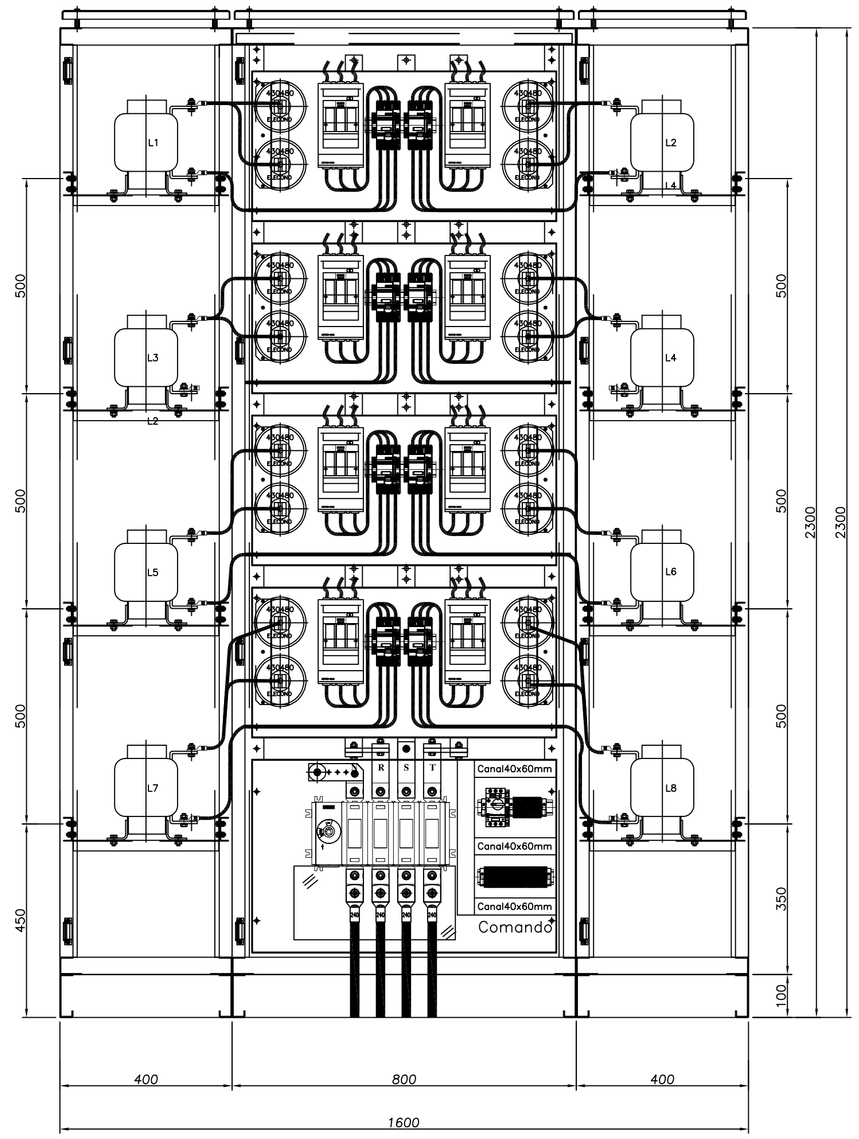

CORTE LATERAL COLUMNA PRINCIPAL

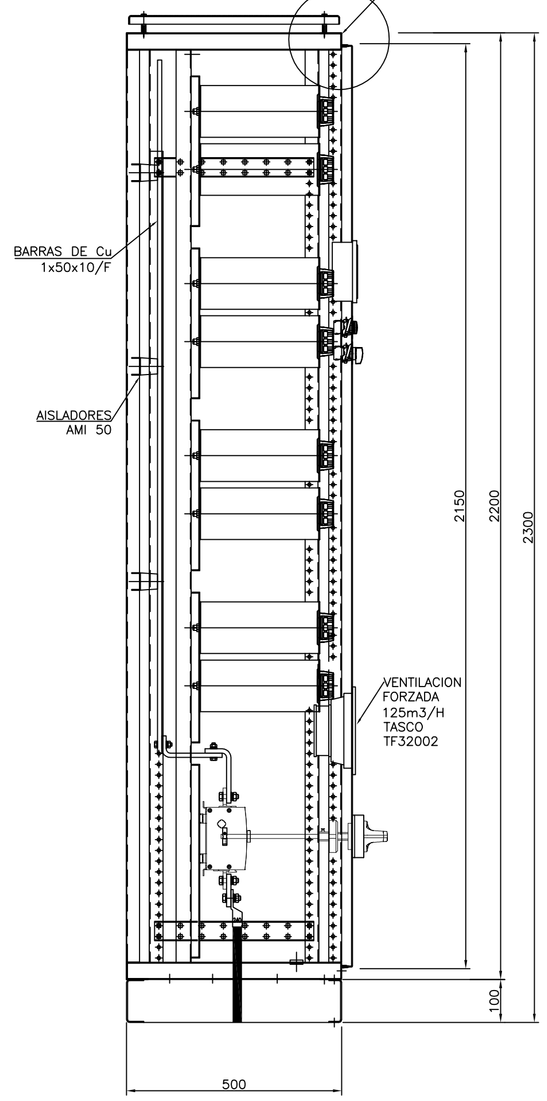

VISTA LATERAL

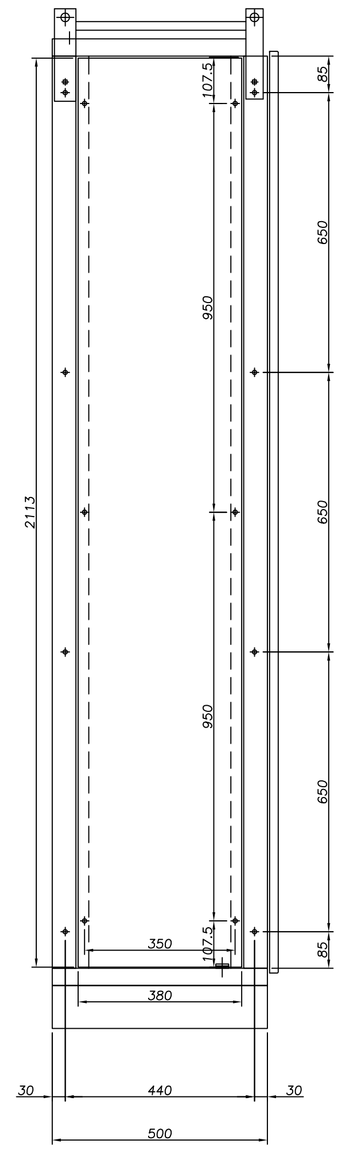

DETALLE "A"

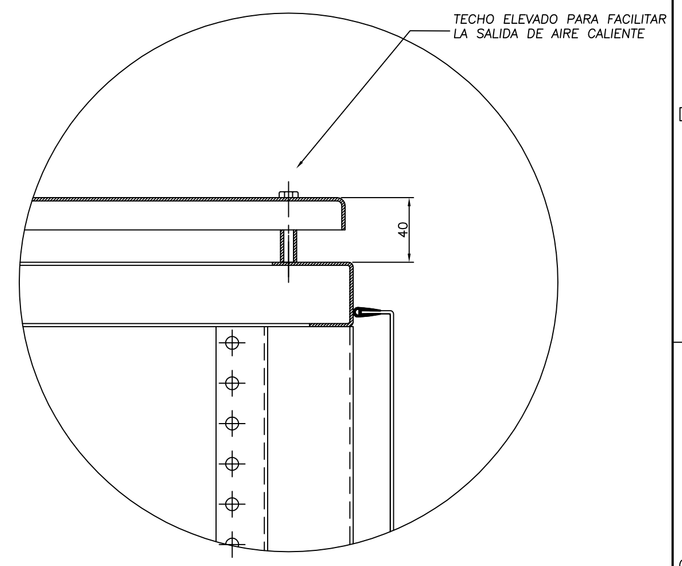

VISTA EN PLANTA

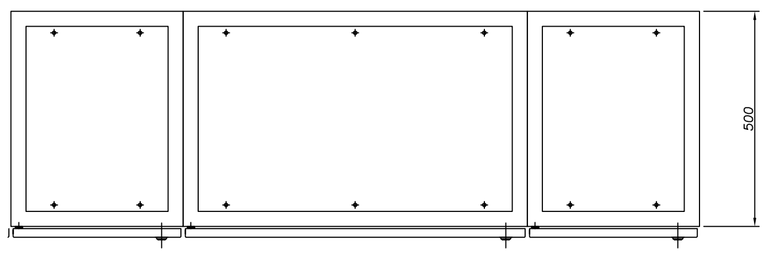

CARACTERISTICAS CONSTRUCTIVAS

- CONSTRUIDO EN CHAPA DE ACERO DOBLE DECAPADA N°14 y 16.
- PUERTAS CON BURLETE DE GOMA.
- CERRADURA MARCA TASCO.
- BISAGRAS INTERIORES.
- GRADO DE PROTECCION IP 44.
- TRATAMIENTO SUPERFICIAL : DESENGRASADO , DESOXIDADO, FOSFATIZADO.
- PINTURA TABLERO EN POLVO EPOXI–POLIESTER TERMOCONVERTIBLE (180°C) GABINETES COLOR GRIS RAL 7032 TEXTURADO.
- BANDEJA PORTAELEMENTOS COLOR NARANJA IRAM 02–1–030.
- ACOMETIDA INFERIOR DE CONDUCTORES.
- COLOR DE BARRAS Cu: R (Morron), S (Negro), T (Rojo), N (Celeste), TIERRA (Verde–Amarillo).
- CARTELES INDICADORES DE ACRILICO GRABADO, FONDO NEGRO, LETRAS BLANCAS.
- EL CABLEADO SE HARA CON CABLE AISLADO ANTILLAMA TIPO VN.
- LAS PARTES BAJO TENSION QUE QUEDARAN EXPUESTAS ABRIENDO LAS PUERTAS DEL FRENTE SERAN CUBIERTAS CON ACRILICO TRANSPARENTE.
- SE UTILIZARA PARA EL CABLEADO LAS SIGUIENTES SECCIONES:
  - CIRCUITO DE COMANDO: 1,5mm²
  - CIRCUITO VOLTIMETRICO: 1,5mm²
  - CIRCUITO AMPEROMÉTRICO: 4mm²

DIMENSIONAMIENTO DE BARRAS DE COBRE

- BARRAS VERTICALES: 40x10mm/FASE
- BARRA PRINCIPAL HORIZONTAL DE P.A.T. : 30x5mm
- BARRA SECUNDARIA VERTICAL DE P.A.T. : 15x3mm EN LADO IZQUIERDO IZQUIERDO PARA P.A.T. DE PUERTAS.

REV. N°	FECHA	NOMBRE	OBSERVACIONES
0	05–08–2024	C.SPESOT	APTO PARA FABRICACION
A	26–06–2024	S.SOSA	EMISION ORIGINAL, PARA APROBACION CLIENTE

PROYECTO Electroluz
RECONQUISTA – STA. FE
CASA CENTRAL
Patricio Diez 175
Tel.:03482–421940 (Rot.)
Fax:03482–421944
www.electroluz.com.ar
PLANTA INDUSTRIAL
Parque Industrial – Rafa.
Telefax:03482–429810(Rot.)
Email:fabrica@electroluz.com.ar

	Fecha	Nombre
Dibujó	20/05/24	S.SOSA
Revisó		
Aprobó		

Escala: 1:10
Tolerancia
Rugocidad

Cliente: COFCO INTERNATIONAL ARG.S.A. ALVEAR– Bs.As.
Obra: ACOPIO ALVEAR
Denominación:

ESQUEMA TOPOGRAFICO CORRECTOR ACOPIO ALVEAR

N° de Plano Cliente: . Rev. .
N° de Obra: **3008**
N° de Plano: 4522–02–M–PD01 Rev. 0

PROYECCION ELECTROLUZ S.R.L.SE RESERVA LA PROPIEDAD DEL MISMO CON PROHIBICION DE REPRODUCIRLO O DARLO A OTRA PERSONA, SIN AUTORIZACION ESCRITA.
SUJETO A MODIFICACION SIN PREVIO AVISO.