СТ-3781

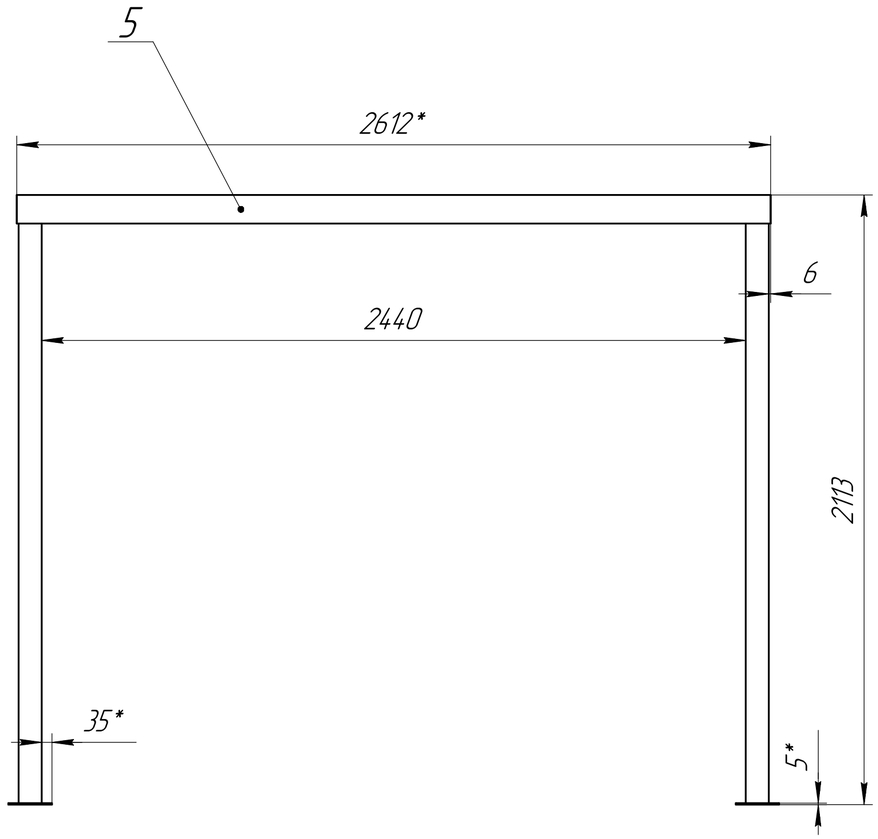

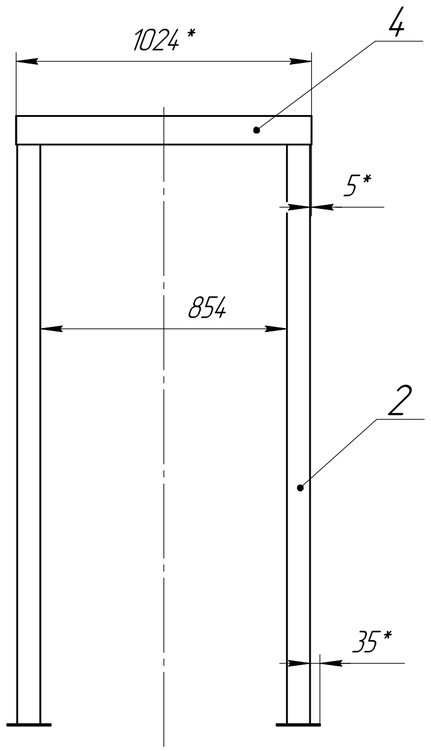

Поз.5 (1:5)

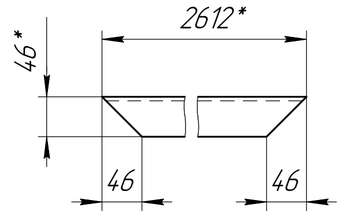

Поз.4 (1:5)

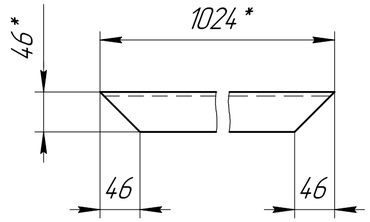

1 * Размеры для справок.

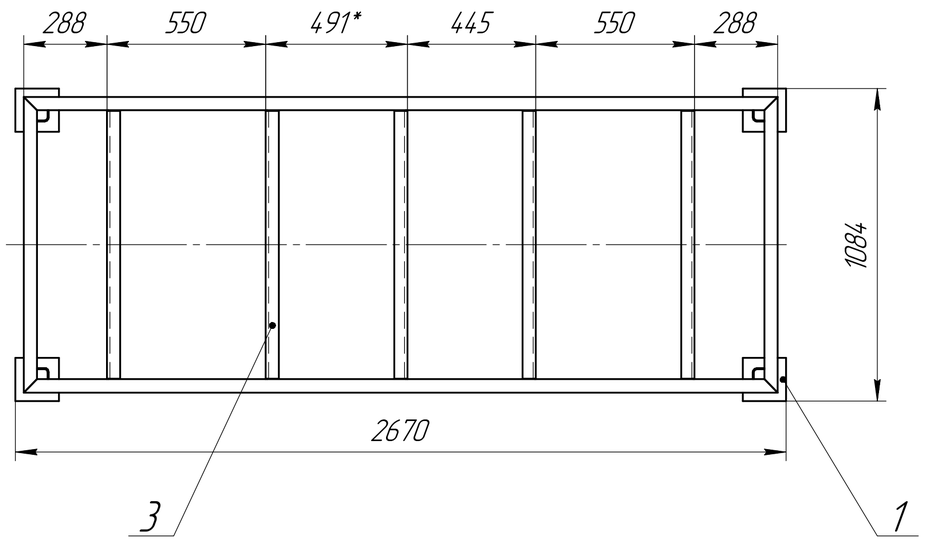

Поз.3 (1:5)

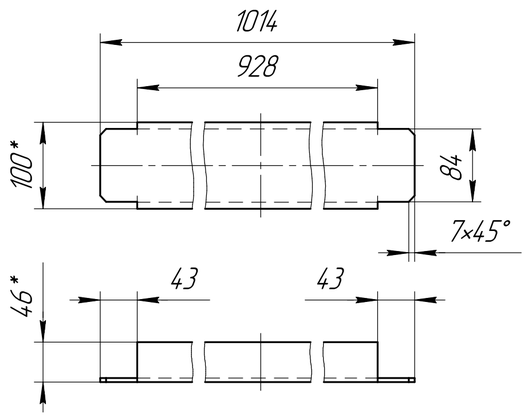

Формат	Зона	Поз.	Обозначение	Наименование	Кол.	Примечание
				Материалы		
		1		Лист 5 ГОСТ 19903-2015 / Ст3сп ГОСТ 14637-89	4	
				150 x 150		
		2		Труба 80x4 ГОСТ 25577-83 / 20 ГОСТ 11474-76	4	
				L = 2008		
				Швеллер 10П ГОСТ 8240-97 / А ГОСТ 5521-93		
		3		L = 1014	5	
		4		L = 1024	2	
		5		L = 2612	2	

Изм.	Лист	№ докум.	Подп.	Дата	СТ-3781			
Разраб.					Пролет	Лит.	Масса	Масштаб
Пров.						Э	178	1:15
Т.контр.						Лист	Листов 1	
Н.контр.								
Утв.								

Перв. примен. | Справ. № | Подп. и дата | Инв. № дубл. | Взам. инв. № | Подп. и дата | Инв. № подл.

Копировал | Формат А2