СТ-3777

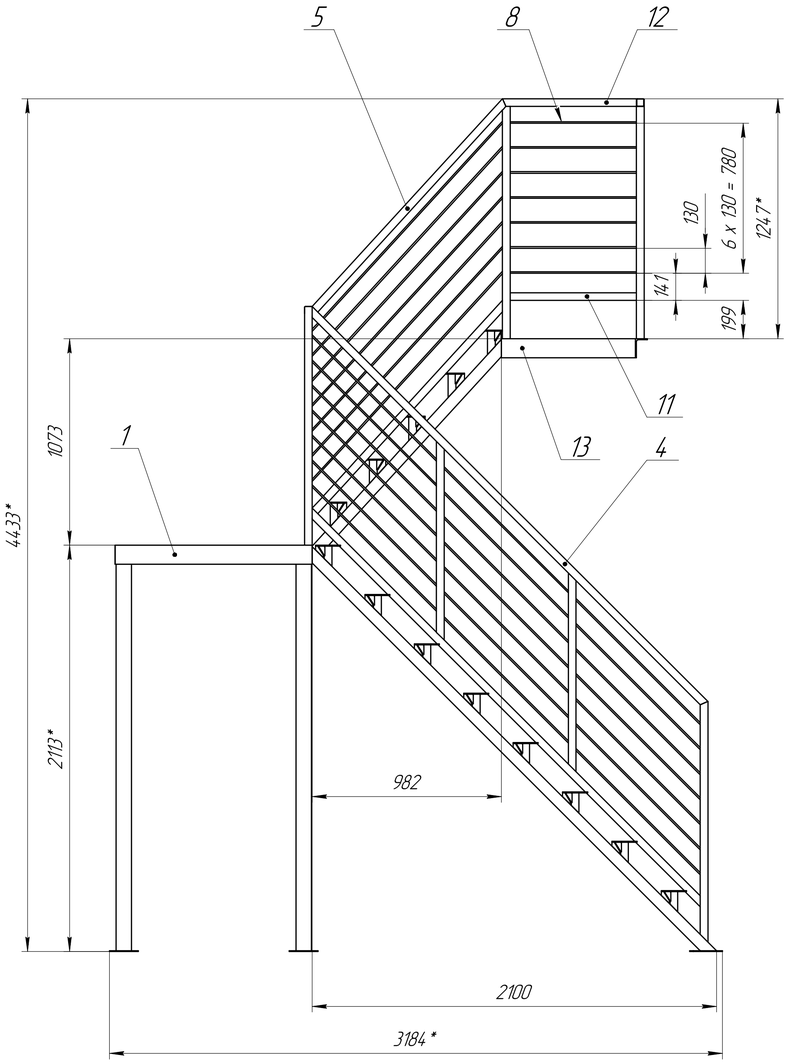

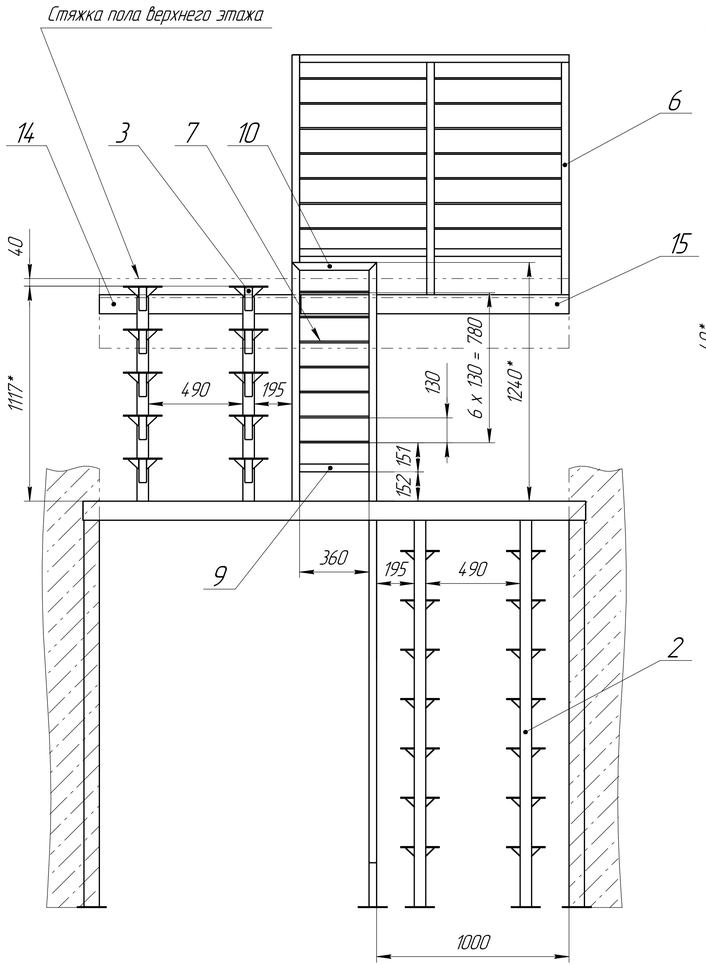

Поз.10 (1:5)

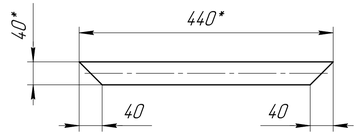

Поз.12 (1:5)

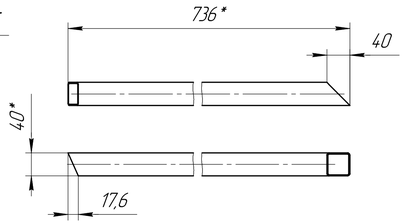

Поз.13 (1:5)

Поз.14 (1:5)

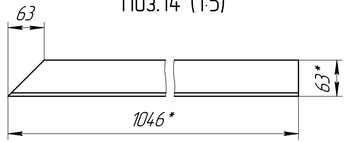

Поз.15 (1:5)

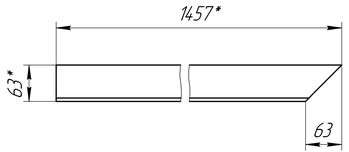

1 * Размеры для справок.

Формат	Зона	Поз.	Обозначение	Наименование	Кол.	Примечание
				Сборочные единицы		
А2		1	СТ-3781	Пролет	1	
*)		2	СТ-3782	Косоур первого марша	1	*)А4×3
			-01	Косоур первого марша	1	
*)		3	СТ-3783	Косоур второго марша	1	*)А4×3
А4			-01	Косоур второго марша	1	
*)		4	СТ-3784	Ограждение первого марша	1	*)А4×3
А3		5	СТ-3785	Ограждение второго марша	1	
А3		6	СТ-3786	Ограждение верхнего этажа	1	
				Материалы		
				Квадрат 8-В1-ГОСТ 2591-2006 / 36Н ГОСТ 14082-78		
		7		L = 400	7	
		8		L = 696	7	
				Трубы 40х40х2 DIN EN 10219-2006		
		9		L = 360	1	
		10		L = 440	1	
		11		L = 656	1	
		12		L = 736	1	
				Уголок 100х63х6 ГОСТ 8510-86 / А ГОСТ 5521-93		
		13		L = 759	1	
		14		L = 1046	1	
		15		L = 1457		

Изм.	Лист	№ докум.	Подп.	Дата	СТ-3777		
Разраб.					Металлоконструкция	Лит.	Масса	Масштаб
Пров.						З	379	1:15
Т.контр.						Лист	Листов 1	
Н.контр.								
Утв.								

Перв. примен. | Справ. № | Подп. и дата | Инв. № дубл. | Взам. инв. № | Подп. и дата | Инв. № подл.

Копировал | Формат А3×3