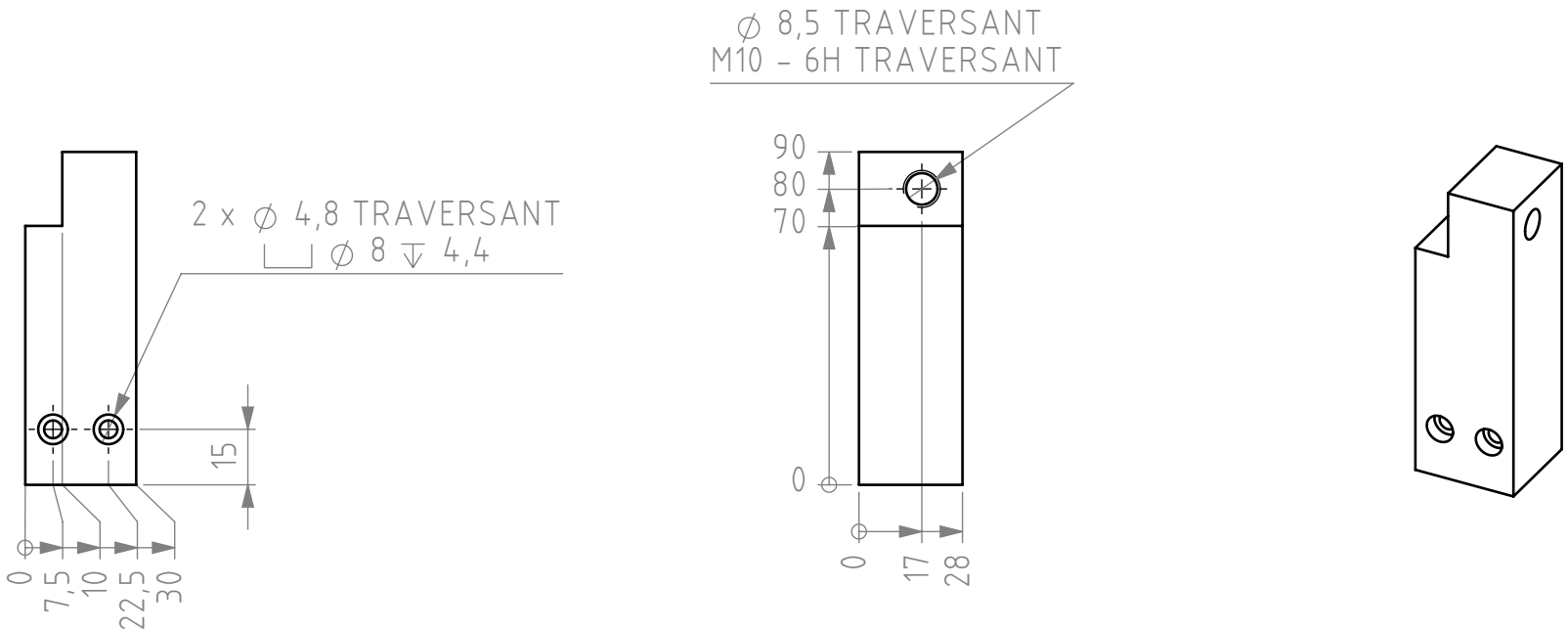

Tolérances générales ISO 2768-fK Pièces moulées ISO 8062-CT Symboles de soudure ISO 2553 Procédé de soudage Tol. gén de soudure ISO 13920- Pression d'essai	Finition:		Rayons non cotés R Chanfreiné 0.3		Revision:
					HEIG VD HAUTE ÉCOLE D'INGÉNIERIE ET DE GESTION DU CANTON DE VAUD
	Nom	Signature	Date		Dénomination:
Dessiné	Duca Alessandro		21.06.2023		Support amortisseur 2
Contrôlé					
Conf. normes					
Bon pour exéc.					
				Matériau : 3.2315 (EN-AW 6082)	Nom du fichier (Dessin) Support Amortisseur 2
					A4
				Masse: 179.06	Echelle:1:2
					Feuille 1 de 1