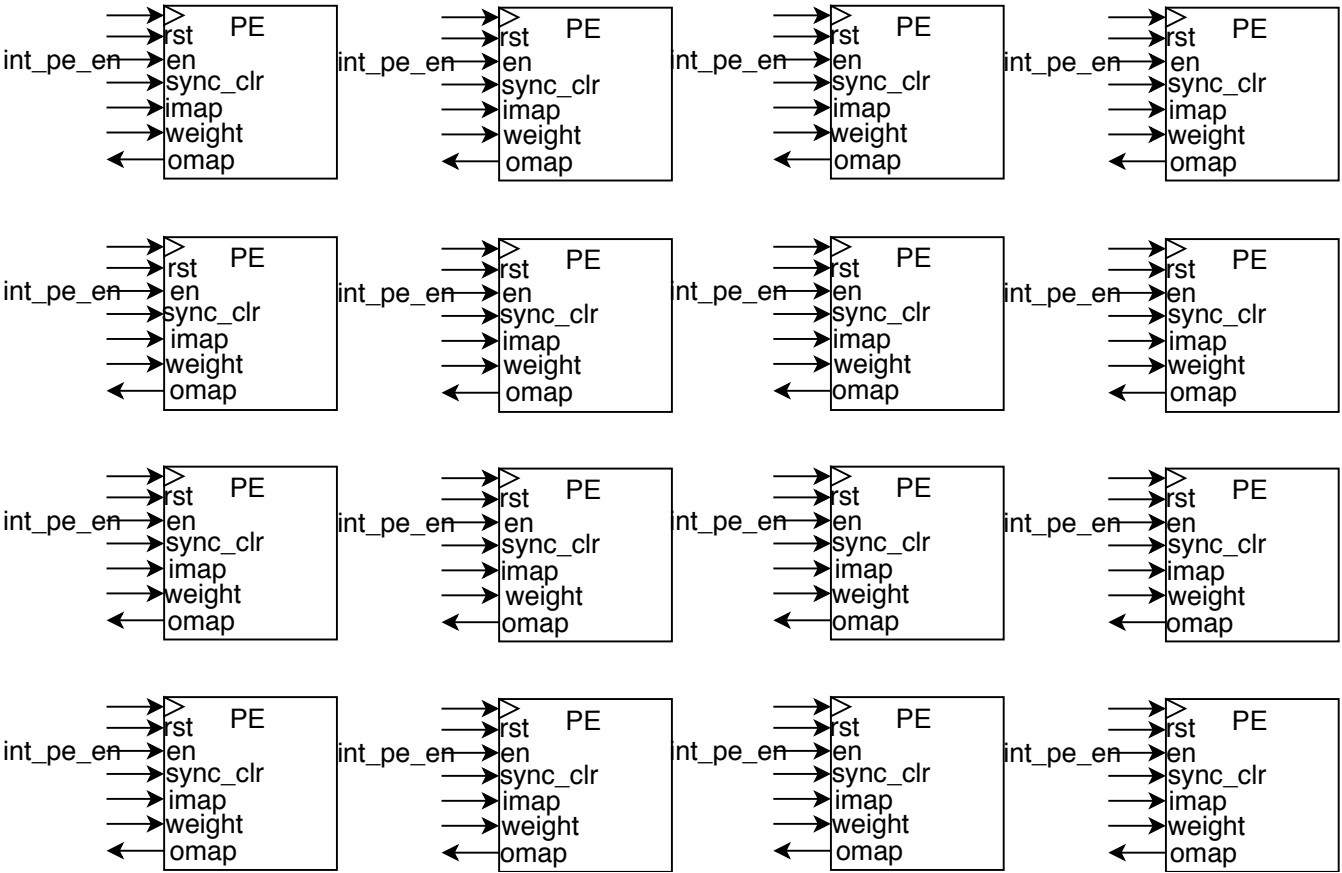
PE
rst
int_pe_en
en
sync_clr
imap
weight
omap