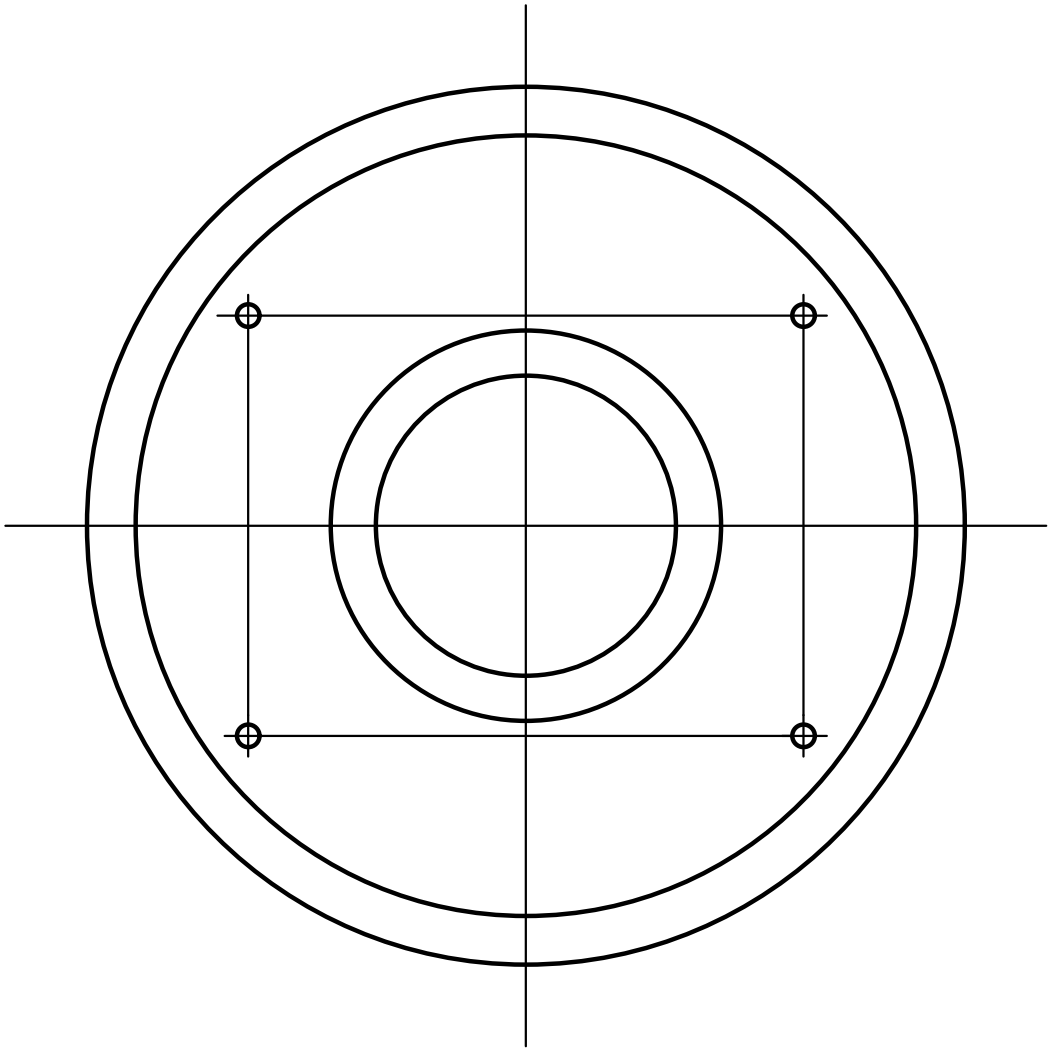

					Лит.	Масса	Масштаб
Изм.	Лист	N° докум.	Подпись	Дата			
Разработ.							
Проверил							
Т. контр.					Лист	Листов	
Нач. КБ							
Н. контр.							
Утвердил							

Подп. и дата

Инв. N° дубл.

Взам. инв. N°

Подп. и дата

Инв. N° подл.

Копировал

Формат А4