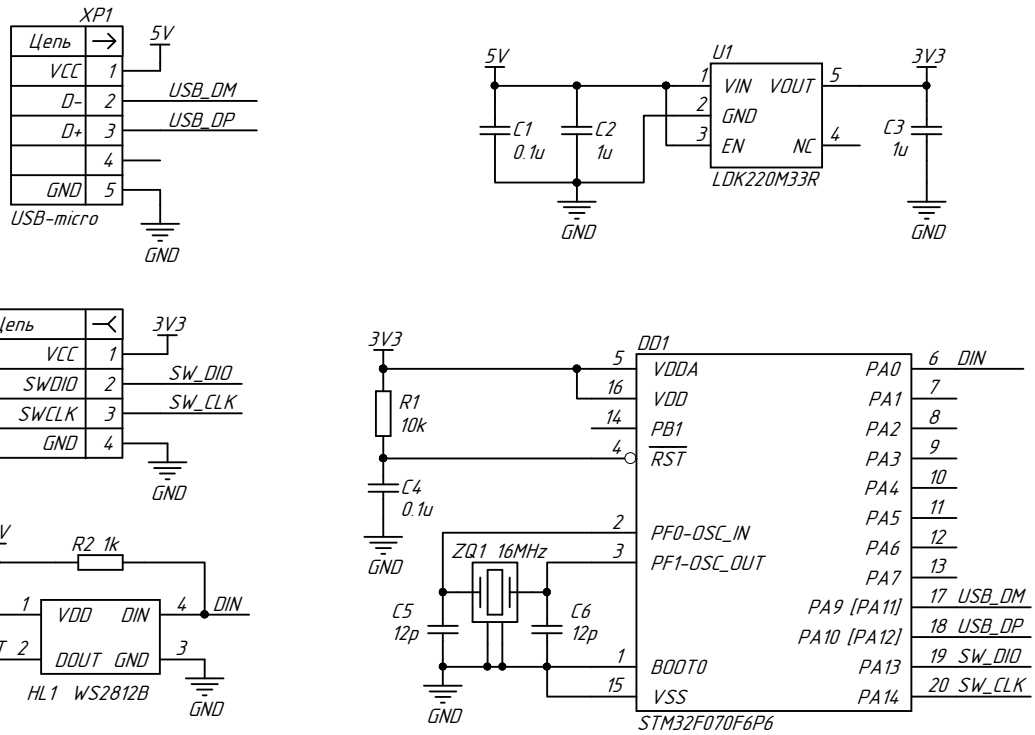

1. При монтаже на ленту соблюдать полярность и направление передачи данных
2. Максимальный ток потребления собранного устройства (ограничено программно)- 500 мА

Изм	Лист	№ докум.	Подпись	Дата
Разраб.		Карманов Д.		
Пров.				
Т. контр.				
Н. контр.				
Утв				

ДКТМ.468354.001 Э3

Контроллер подсветки окружения ALight-1v2

схема электрическая принципиальная

Лит.	Масса	Масштаб
Лист	Листов 1	

Перв. примен. ДКТМ.468354.001

Справ. №

Подп. и дата

Инв. № дубл.

Взам. инв. №

Подп. и дата

Инв. № подл.

Копировал:

Формат А4

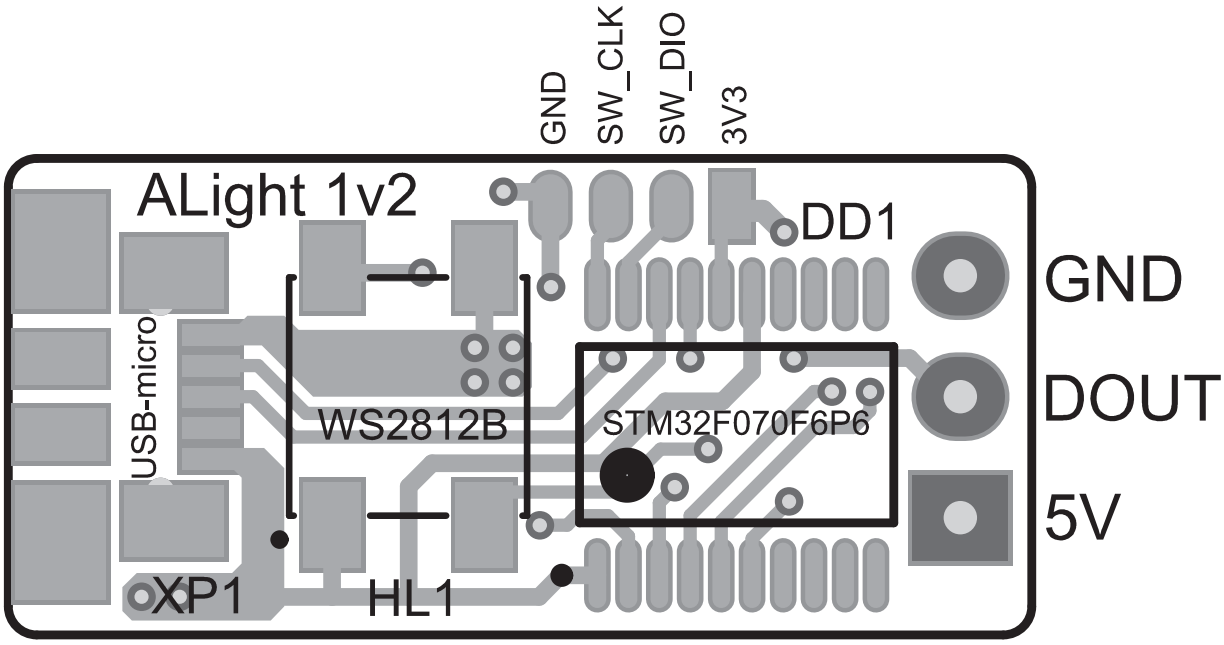

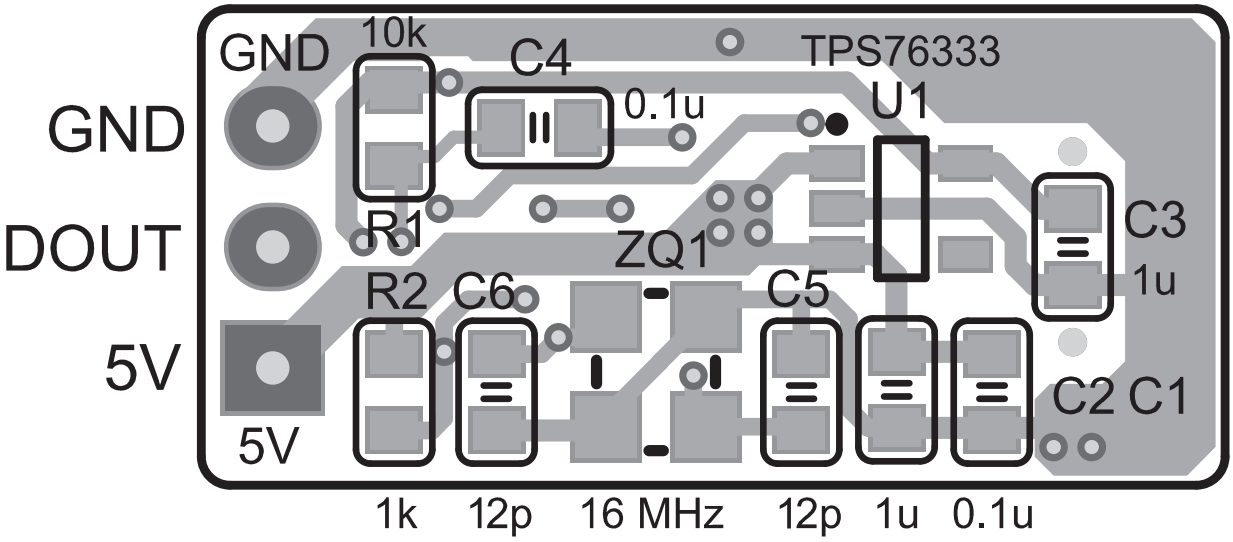

Позиционное обозначение	Корпус	Наименование	Ресурс	Срок поставки	Кол-во	Цена	Сумма
C1, C4	SMD 0603	CC0603KRX7R8BB104	Terraelectronica	1 день	2	0,57	1,14
C2, C3	SMD 0603	CC0603KRX5R6BB105	Terraelectronica	1 день	2	0,81	1,62
C5, C6	SMD 0603	CC0603JRNPO9BN120	Terraelectronica	1 день	2	0,34	0,68
DD1	TSSOP-20	STM32F070F6P6	Terraelectronica	1 день	1	63,5	63,5
HL1	SMD 5050	WS2812B	Terraelectronica	1 день	1	12,1	12,1
R1	SMD 0603	RC0603FR-0710KL	Terraelectronica	1 день	1	0,14	0,14
R2	SMD 0603	RC0603FR-071KL	Terraelectronica	1 день	1	0,14	0,14
U1	SOT23-5	LDK220M33R	Terraelectronica	1 день	1	10,3	10,3
XP1	USB-micro	473460001	Terraelectronica	1 день	1	37,4	37,4
ZQ2	SMD03225C4	KX-7 16.0 MHz	Terraelectronica	1 день	1	21	21
							148,02