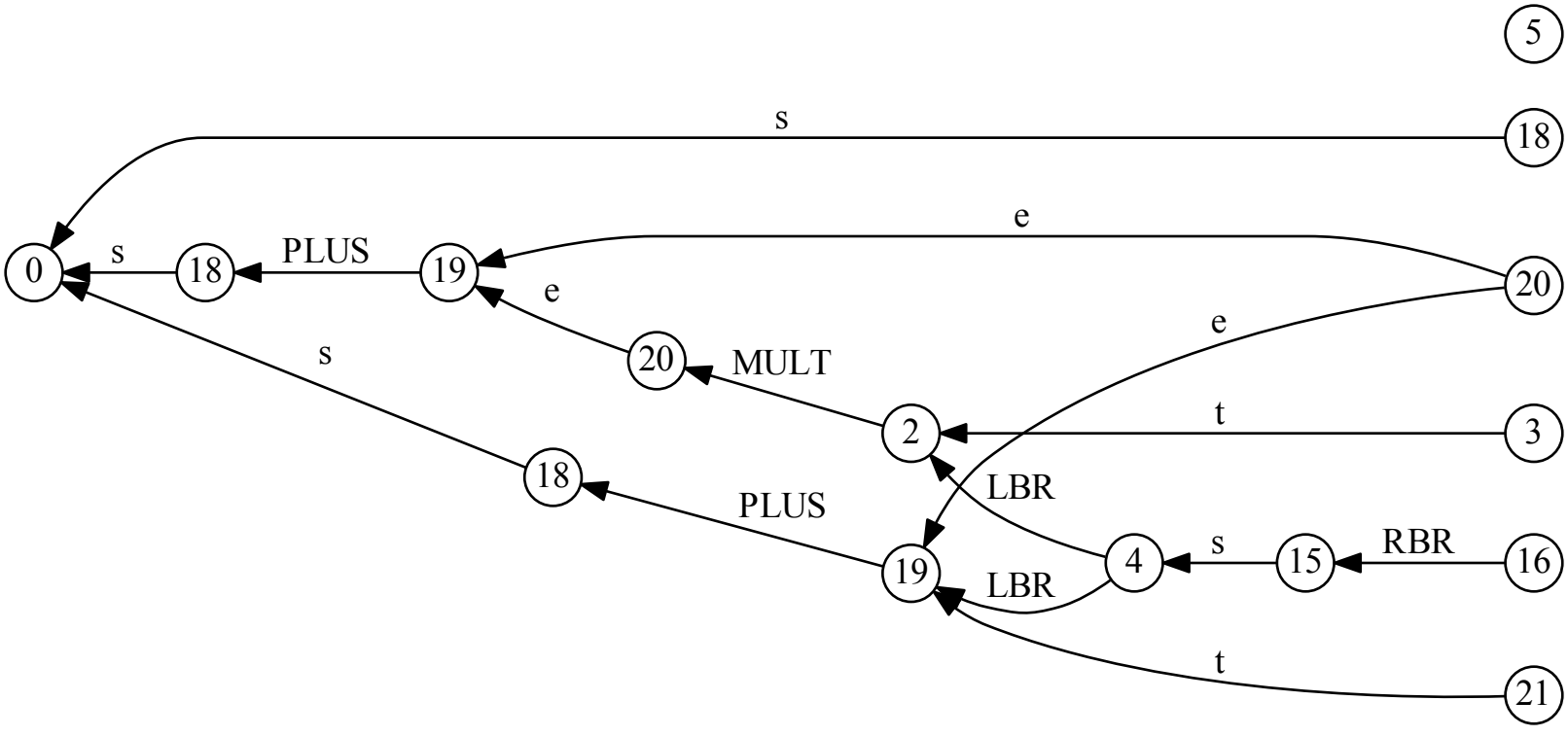
5
s
18
0
s
18
PLUS
19
e
20
e
20
MULT
e
s
2
t
3
18
PLUS
LBR
19
LBR
4
s
15
RBR
16
t
21