DMZ CORP.

Dimarza Sac

Ingeniería y Servicios Mineros

SERVICIOS Y PROYECTOS EN PLANTA CONCENTRADORA

MISIÓN

Brindamos a nuestros clientes el mejor servicio enmarcado dentro de la eficiencia tecnológica y profesional, utilizando normas nacionales e internacionales en calidad y seguridad para ofrecer productos altamente competitivos.

VISIÓN

Ser reconocida como la mejor empresa en ejecución de servicios y proyectos en el sector minero con la más avanzada tecnología y personal altamente calificado, garantizando la seguridad, calidad, cumplimiento y protección del medio ambiente.

ACERCA DE NOSOTROS

Somos una empresa dedicada a desarrollar obras mecánicas, eléctricas y mantenimiento de planta concentradora y plantas industriales, con más de 12 años de experiencia en el rubro minero con presencia en Perú, Ecuador y Chile.

VISIÓN

Tenemos una cultura de crecimiento sostenible y sustentable que nos motiva a seguir trabajando. Creemos en el valor de nuestra gente y reconocemos el trabajo de nuestro excelente equipo humano que garantiza el óptimo aprovechamiento de nuestros equipos y maquinarias.

NUESTROS PRINCIPALES CLIENTES

LAS BAMBAS

MMG

SOUTHERN COPPER
SOUTHERN PERU

Cerro Verde

CHINALCO

AngloAmerican

MARCOBRE

LUNDIN GOLD

HUDBAY

ESCONDIDA | BHP

SIERRA GORDA SCM

GOLD FIELDS

CENTINELA
ANTOFAGASTA MINERALS

ANTAPACCAY

PRINCIPALES CONTRATOS VIGENTES

Cerro Verde

CONTRATO VIGENTE

1. Contrato de locación de servicio de mantemiento mecánico para las plantas de procesos, hidrometraluriga, concentradoras C1 y C2, WWTP y MINA

MMG LAS BAMBAS

CONTRATO VIGENTE

1. Maniobreas mecánicas estructurales en poleas y fajas transportadoras

2. Contrato de servicio de cambio de revestimiento de molino de BOLAS y SAG

ANTAPACCAY

CONTRATO VIGENTE

1. Mantenimiento mecánico en chancado ÁREA 210 220
2. Mantenimiento de valvular y celdas de flotación
3. Mantenimiento en chancadoras primarias

HUDBAY

CONTRATO VIGENTE

1. Mantenimiento mecánico en equipos auxiliares de zona de molienda y zona seca

2. Mantenimiento mecánico especializado en chancadora primaria CR001 63"x118" en planta concentradora constancia

CHINALCO

CONTRATO VIGENTE

1. Contrato de locación de servicios, mantenimiento mecánico en chancadora primaria 60X113

AngloAmerican

CONTRATO VIGENTE

1. Scope of work servicio de TASK FORCE permanente, parada de planta (área chanchado), recuperación de mineral, molinos y chancado pebbles

2. Contrato de servicio de maniobras especializadas

MARCOBRE

CONTRATO VIGENTE

1. Contrato de locación de servicios, mantenimiento mecánico en plantas de óxidos y sulfuros - Paradas de planta

CENTINELA ANTOFAGASTA MINERALS

SERVICIO MANTENCIÓN

1. O S4530051281 Servicio mantenimiento mecánico molienda SD
2. O S 4530053290 Servicio mantenimiento de espesadores

Sierra Gorda SCM

CONTRATO VIGENTE

1. CW 2264421 - "Servicios spot de mantención mecánica y electro instrumental durante las paradas de planta concentradora y servicio de cambio de revestimiento de los molinos de bolas"

UBICACIÓN DE NUESTRAS OPERACIONES

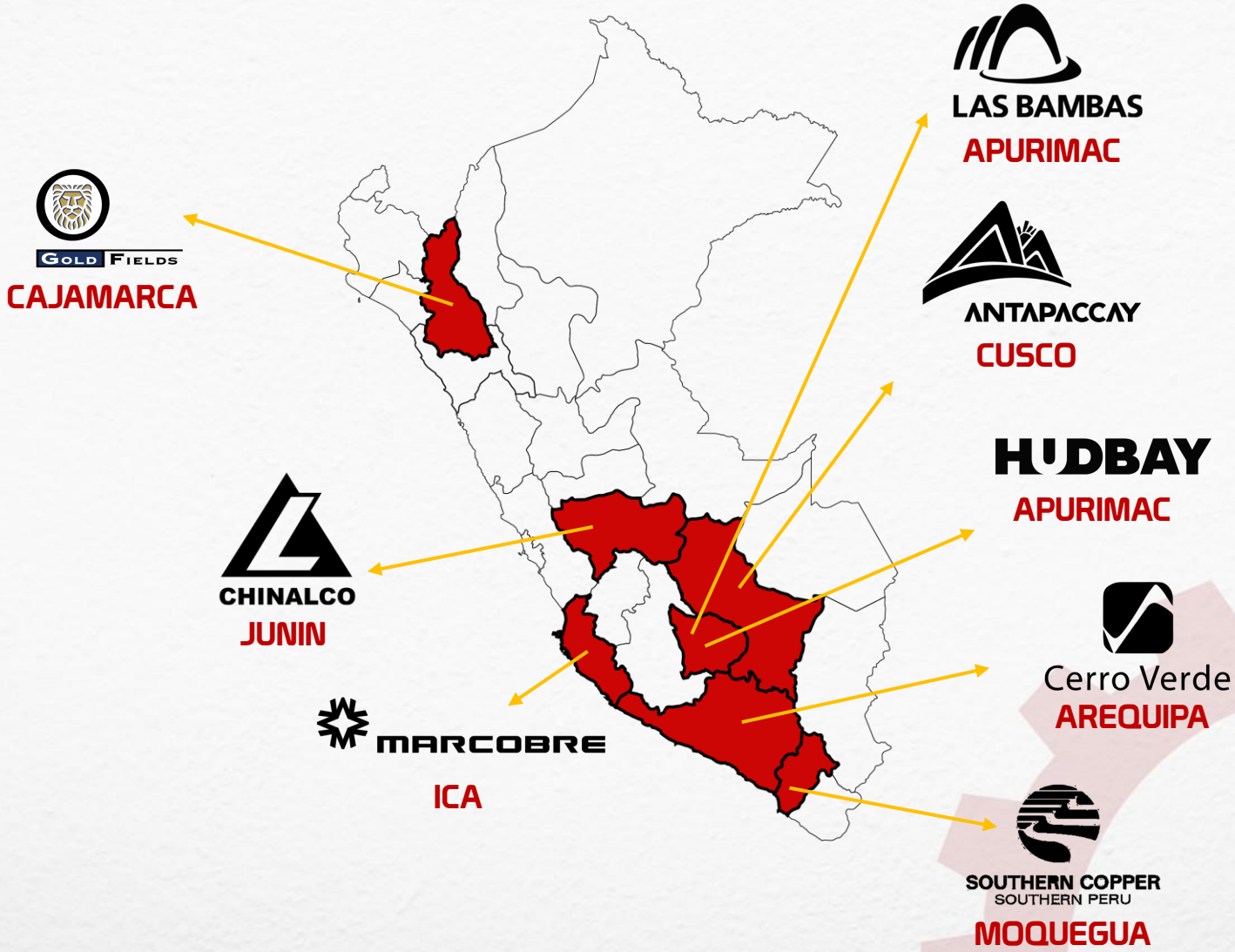

UBICACIÓN DE NUESTRAS OPERACIONES

LUNDINGOLD

ECUADOR

ESCONDIDA | BHP

Sierra Gorda SCM

CENTINELA
ANTOFAGASTA MINERALS

CHILE

CAPACIDAD OPERATIVA

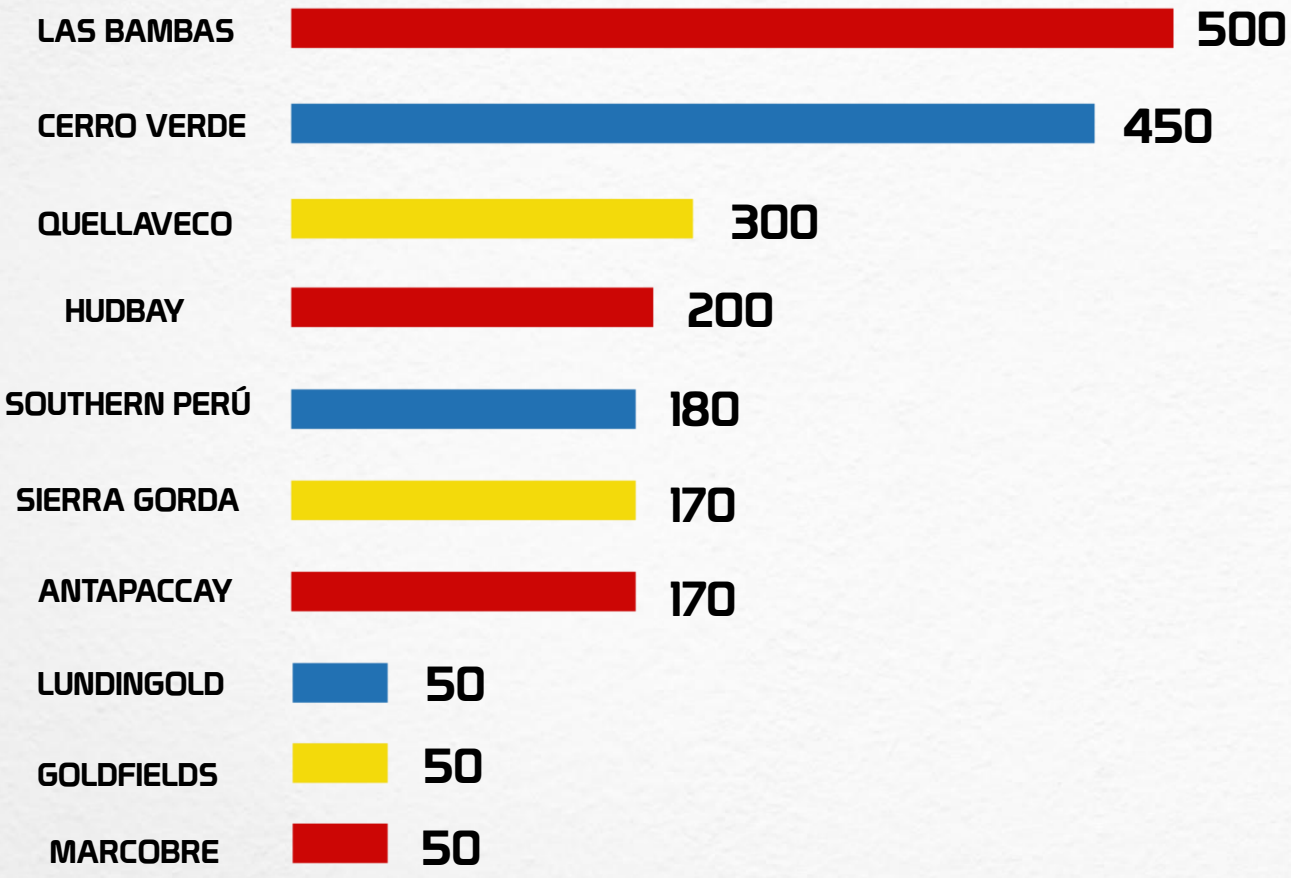

ESPECIALISTAS

Nuestra amplia experiencia y diversidad de servicios efectuados avalan nuestro principal recurso humano como especialistas en el mantenimiento de plantas concentradoras.

CAPACITADOS

Contamos con programas de entrenamiento y certificaciones para nuestro recurso humano.

CAPACITADOS

Contamos con un grupo humano comprometido y responsable. Realizamos trabajos seguros, de calidad y en tiempos planificados con nuestros clientes.

PERSONAL ESPECIALISTA

Dimarza, integra en sus equipos de trabajo personal experto en diferentes equipos, tales como:
ZARANDAS – MOLINOS - CHANCADORAS

SAMUEL VELÁZQUEZ

5 años de experiencia en HANDLING OF CNC AND PLASMA

GERARDO RODRIGUEZ

7 años de experiencia y especialización en ZARANDAS

MARIO ALARCÓN

17 año de experiencia en mineras de Sudamerica en MOLINOS

LUIS HIDALGO

10 años de experiencia y especialización en CHANCADO

Nuestro personal recibe constantemente capacitación a los especialistas.

HOMOLOGACIONES

Achilles

Aquiles Perú S.A.C. certifica que ha llevado a cabo el proceso de Homologación de proveedores, a solicitud de Minera Chinalco Perú.

N° RUC / REGIC: 20536649205

DIMARZA SAC

Vigente hasta: 23-10-2021

Actividad Evaluada:

BID00649 - DOTACIÓN DE PERSONAL TASKFORCE DE MANTENIMIENTO PARA LA EJECUCIÓN DE TRABAJOS PLANIFICADOS EN LAS DIFERENTES ÁREAS OPERATIVAS DE MINERA CHINALCO.

ASPECTO EVALUADO	CALIFICACION
GESTION DE CALIDAD	92%
SEGURIDAD Y SALUD	100%
MEDIO AMBIENTE	100%
CAPACIDAD OPERATIVA	100%
OBLIGACIONES LEGALES	100%
CAPACIDAD FINANCIERA	83%

El porcentaje mínimo requerido, esperado por Minera Chinalco Perú, es de 85%

CALIFICACION	PORCENTAJE
	97.50%

Alejandro Giusto
Operations & Audits Manager - LATAM
Achilles

Aquiles Perú SAC - ACHILLES INFORMATION LIMITED
Calle Andrés Reyes 437, Oficina 501 San Isidro
Lima - Perú
peru@achilles.com / www.achilles.com/peru

SGS

N° 01329/21

SGS DEL PERU SAC certifica que ha llevado a cabo el proceso de evaluación de proveedores, por solicitud de LAS BAMBAS S.A. a :

DIMARZA S.A.C.

CERRO COLORADO (AREQUIPA - AREQUIPA)

Servicio de maniobras mecánicas y mantenimiento mecánico de equipos

Aspecto	Puntaje
SEGURIDAD Y SALUD OCUPACIONAL	100.00
GESTIÓN AMBIENTAL	86.21
RELACIONES COMUNITARIAS	78.79

Total:	93.00%	Nivel:	APTO

Periodo de Vigencia: Desde 19/03/2021 al 20/06/2021

Emisión 1: FST

CONDICIONES DE EMISIÓN

1) La información consignada en la presente constancia es un resumen y fiel reflejo de nuestro trabajo en el lugar y fecha de evaluación, los que se indican en el informe de evaluación adjunto.
2) El alcance de la presente constancia se extiende exclusivamente a la actividad evaluada.
3) La responsabilidad de nuestra empresa se extiende a garantizar únicamente que el proveedor ha sido evaluado y calificado de acuerdo a un procedimiento establecido por SGS. SGS del Perú S.A.C. no asume responsabilidad alguna si el proveedor falla en algún producto o servicio, que fue objeto de evaluación.

La presente constancia reposa en la base de datos de SGS DEL PERU SAC, y los resultados están conforme a la auditoría solicitada por el cliente

LOGÍSTICA Y HERRAMIENTAS

Contamos con herramientas que cumplen con los estándares de calidad requeridos.

Los equipos y herramientas son inspeccionados según recomendaciones del fabricante.

Contamos con equipos en reserva a fin de no afectar los plazos de ejecución.

¡Hacemos de cada trabajo el mejor!
Para lograr ello, contamos con las mejores herramientas.

NUESTROS EQUIPOS

Brindamos el mejor servicio enmarcado en la eficiencia tecnológica por ello contamos con equipos modernos.

SEGUROS

Contamos con unidades implementadas de acuerdo a los estándares de cada cliente.

MODERNOS

A solicitud de nuestros clientes, podemos proveer equipos especializados y de carga. Contamos con una flota de equipos modernos para atención de nuestros servicios

NUESTROS EQUIPOS

NUESTROS EQUIPOS

ÁREA SECA

Sierra Gorda SCM

CHANCADORA
63” X 114”

CHANCADORA
63” X 118”

HUDBAY

CHANCADORA
60” X 113”

LAS BAMBAS

ANTAPACCAY

Cerro Verde

SOUTHERN COPPER
SOUTHERN PERU

NUESTROS SERVICIOS EN CHANCADORAS

Contamos con una amplia experiencia y diversidad de servicios efectuados que avalan nuestro principal recurso humano como especialistas en el mantenimiento de Molinos Bolas y SAG.

CAMBIO DE CÓNCAVOS Y MAINSHAFT

Cerro Verde
CHINALCO
HUDBAY
SOUTHERN COPPER SOUTHERN PERU
Sierra Gorda SCM
LAS BAMBAS

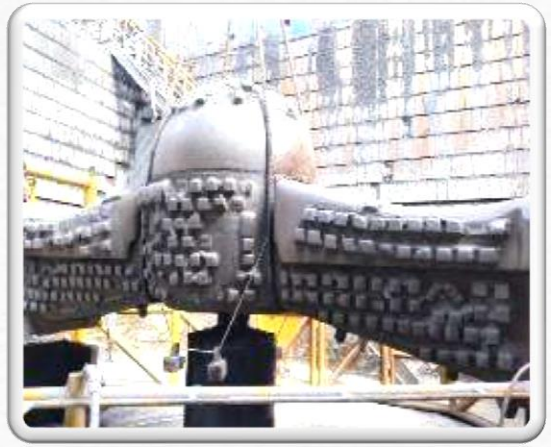

RETIRO DE CÓNCAVOS

REFORZAMIENTO DE SPIDER

MONTAJE DE CÓNCAVOS

DESMONTAJE MAINSHAFT

MODIFICACIÓN DE FLOREROS

Para Chancadora Primaria: Marca: FLSmidth Modelo: TSU, Tamaño: 63' x 13'

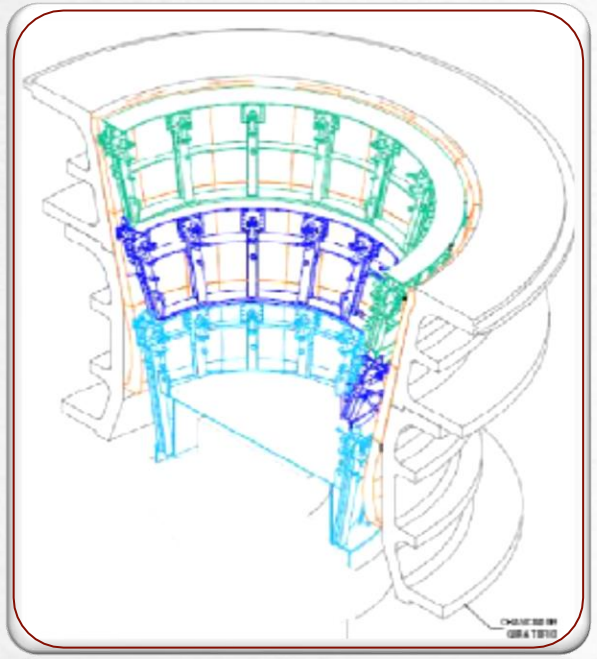

DISEÑO E INGENIERÍA

FABRICACIÓN

MONTAJE

LA MODIFICACIÓN EN EL DISEÑO DE LAS ESTRUCTURAS PORTA FLOREROS PERMITE LA INSTALACION DE LOS 03 NIVELES DE CONCAVOS EN SIMULTANEO REDUCIENDO LOS TIEMPOS DE CAMBIO DE CONCAVOS EN EL CHANCADOR PRIMARIO EN COMPARACIÓN CON LA INSTALACIÓN DE CADA NIVEL INDIVIDUALMENTE

MANTENIMIENTO CHANCADORA SECUNDARIA MP1250

Cerro Verde

RETIRO DE TROMPO, LIMPIEZA DE PLATO DE BRONCE E INSPECCIÓN DE MAIN FRAME LINER

MANTENIMIENTO RODILLO HPGR

Cerro Verde

SOUTHERN COPPER
SOUTHERN PERU

Sierra Gorda SCM

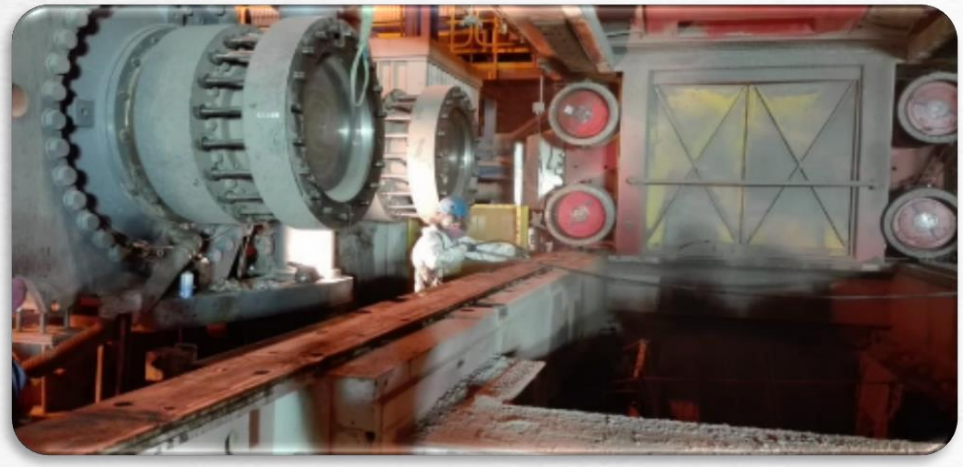

CAMBIO DE REDUCTOR HPGR

CAMBIO DE RODILLOS HPGR

DESMONTAJE Y MONTAJE DE RODILLO

OVERHAUL APRON FEEDER

MARCOBRE HUDBAY Cerro Verde ANTAPACCAY LAS BAMBAS

RETIRO DE BANDEJAS

CAMBIO RODILLOS RETORNO

CONTROL DIMENSIONAL RUEGAS GUIA

CAMBIO DE SPROCKETS RUEDAS CENTRALES

ESTRUCTURAS PARA CAMBIO DE POLEAS

Sierra Gorda SCM

Cerro Verde

LAS BAMBAS

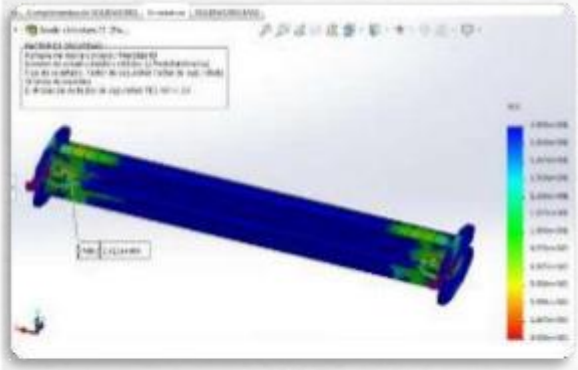

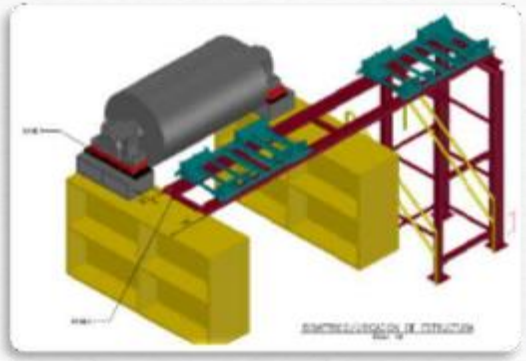

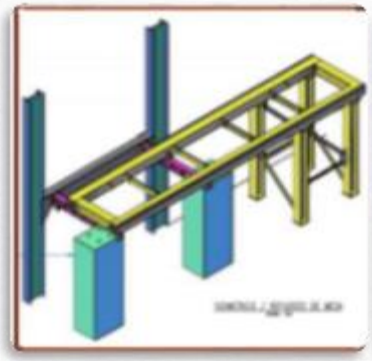

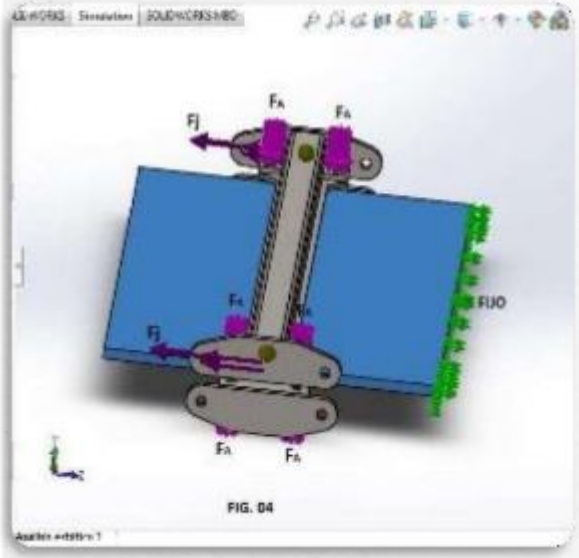

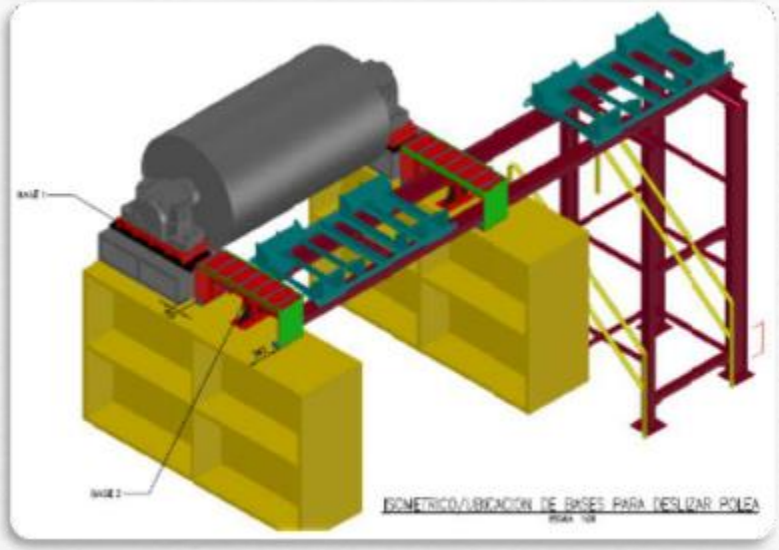

El diseño, fabricación e instalación de mordazas de retención fijas y de jalado & mesas y carritos carrileros facilitan la ejecución de maniobras y trabajos en fajas transportadoras demostrando que DIMARZA S.A.C. se encuentra en la capacidad técnica de proponer soluciones de ingeniería más allá de esperar el uso de las herramientas de cambio de faja de la unidad minera, ofreciendo inclusive la opción de mantenimiento y reparación de estos instrumentos.

CAMBIOS DE POLEA MOTRIZ GEARLESS

ANTAPACCAY

DESPLAZAMIENTO DE ESTATOS

IZAJE Y RETIRO DE ROTOR

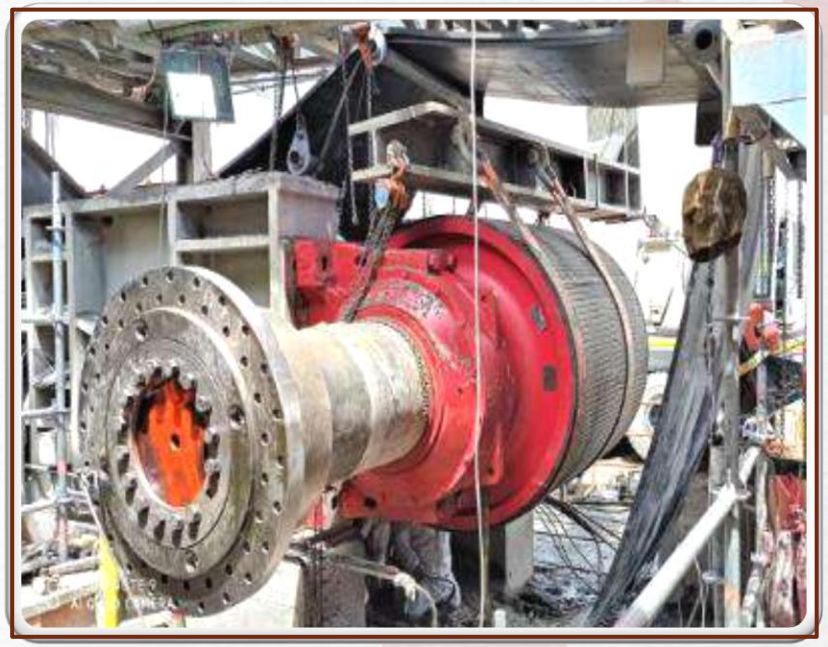

IZAJE Y MONTAJE DE POLEA

INSTALACIÓN BUJE CÓNICO

DISCO DE FRENO POLEA MOTRIZ

CAMBIOS DE POLEA MOTRIZ GEARLESS

INGENIERÍA – DISEÑO – FABRICACIÓN - MONTAJE

96 PERNOS

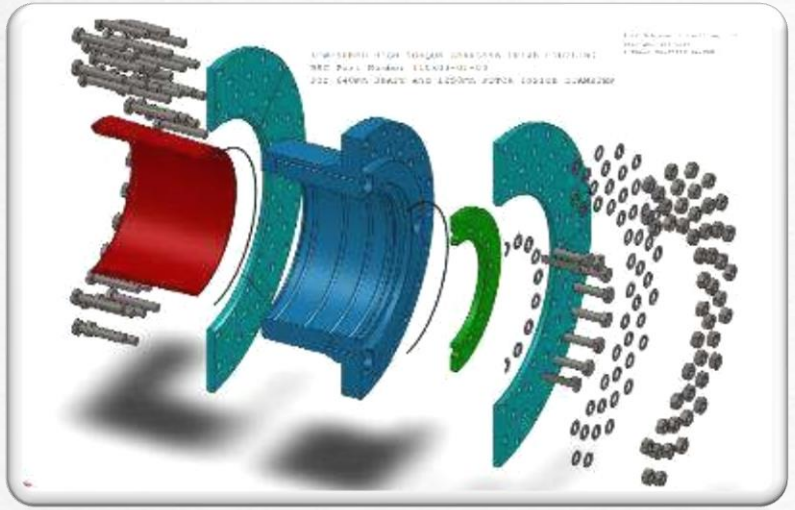

PISTOLAS DE TORQUE CONTROLADO

CUNA POLEA

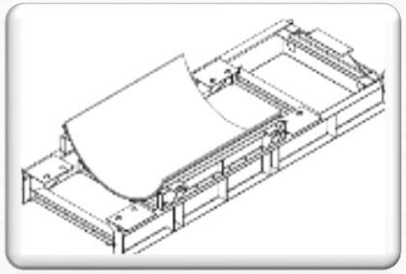

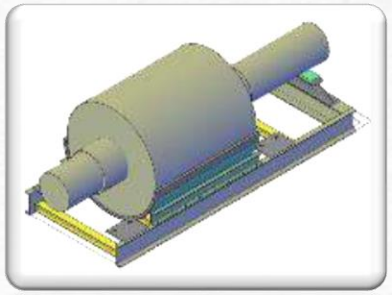

CUNA ROTOR

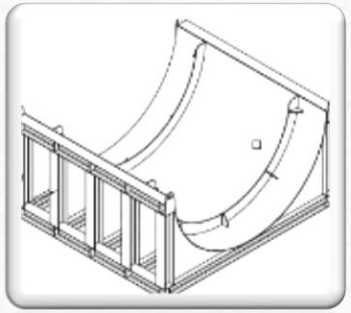

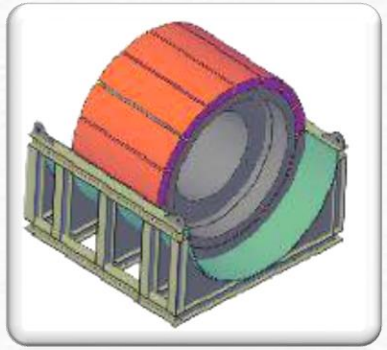

TINA – BUJE CÓNICO

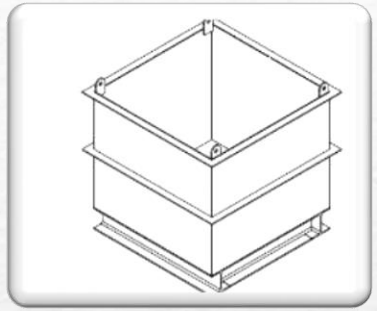

FABRICACIONES

ÁREA HUMEDA
MOLIENDA

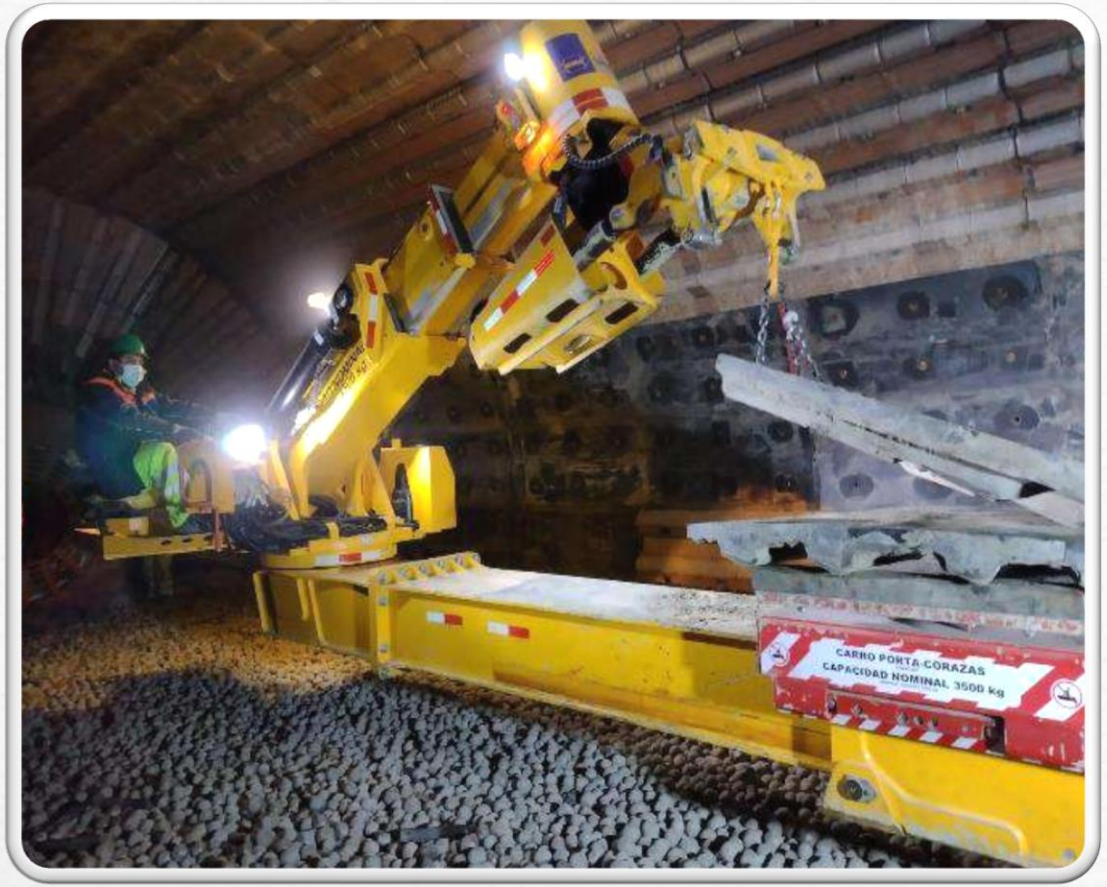

NUESTROS SERVICIOS EN MOLINOS

MARCOBRE — MOLINO BOLAS 24.5” x 36.7”

MOLINO SAG 24” X 14” — GOLD FIELDS

Sierra Gorda SCM — MOLINO BOLAS 26” X 44”

MOLINO BOLAS 24” X 40.5” MOLINO SAG 40” X 25” — LAS BAMBAS

SOUTHERN COPPER SOUTHERN PERU — MOLINO BOLAS 25” X 40.7”

MOLINO BOLAS 24” X 36” MOLINO SAG 27” X 4” — Cerro Verde

Contamos con una amplia experiencia y diversidad de servicios efectuados y especialistas enlainadores certificados RME RUSSELL y REVESOL que avalan la calidad de nuestros servicios en el mantenimiento de Molinos Bolas y SAG.

CAMBIO DE REVESTIMIETOS EN MOLINO DE BOLAS Y SAG

SOUTHERN COPPER SOUTHERN PERU | LAS BAMBAS | Sierra Gorda SCM | Cerro Verde | MARCOBRE

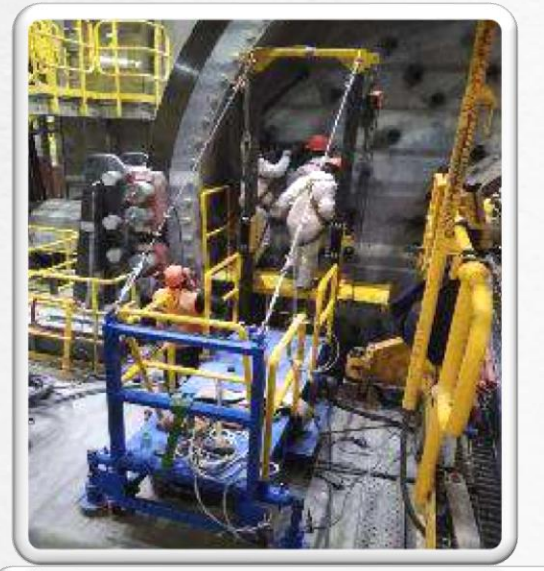

DESAJUSTE DE PERNOS

RETIRO DE REVESTIMIENTOS

MONTAJE DE REVESTIMIENTOS

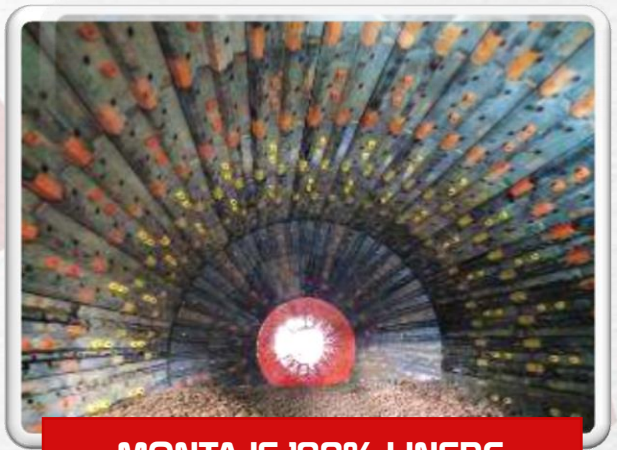

MONTAJE 100% LINERS

CAMBIO DE REVESTIMIETOS EN MOLINO DE BOLAS Y SAG

SOUTHERN COPPER SOUTHERN PERU | LAS BAMBAS | MARCOBRE | Cerro Verde

DISEÑO – FABRICACIÓN - MONTAJE

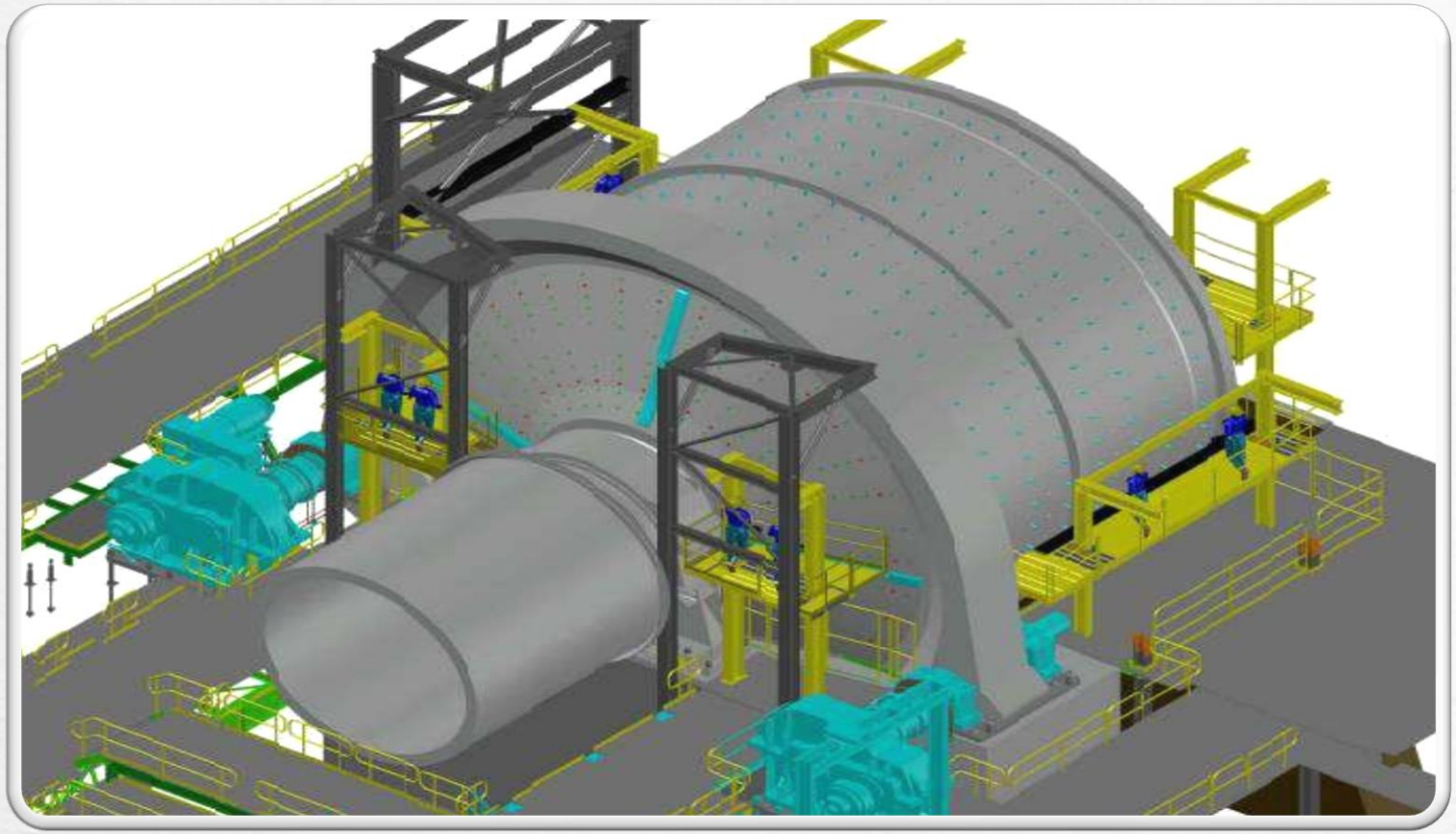

PLATAFORMA DE TRABAJO MÓVIL

Plataforma diseñada y fabricada por DIMARZA S.A.C, es transportable, de fácil ensamblado y manipulación.

CAMBIO DE TRUNNION LINER Y TRUNNION MAGNÉTICO

LAS BAMBAS

Sierra Gorda SCM

DESMONTAJE DE CHUTE DE DESCARGA

DESMONTAJE BARRIL MAGNÉTICO

DESMONTAJE CAJÓN CHIPS

DESMONTAJE MAGNETO INFERIOR

DESMONTAJE TRUNNION LINER

MONTAJE Y AJUSTE DE PERNOS

CAMBIO DE MALLAS TROMMEL MOLINO SAG

LAS BAMBAS

HUDBAY

CAMBIO 100% MALLAS DEL TROMMEL – CAMBIO DE TRUNNION LINERS – REFORZAMIENTO DEFLECTORES – MALLAS CIEGAS – MALLAS DE FIJACIÓN – MALLAS DAM

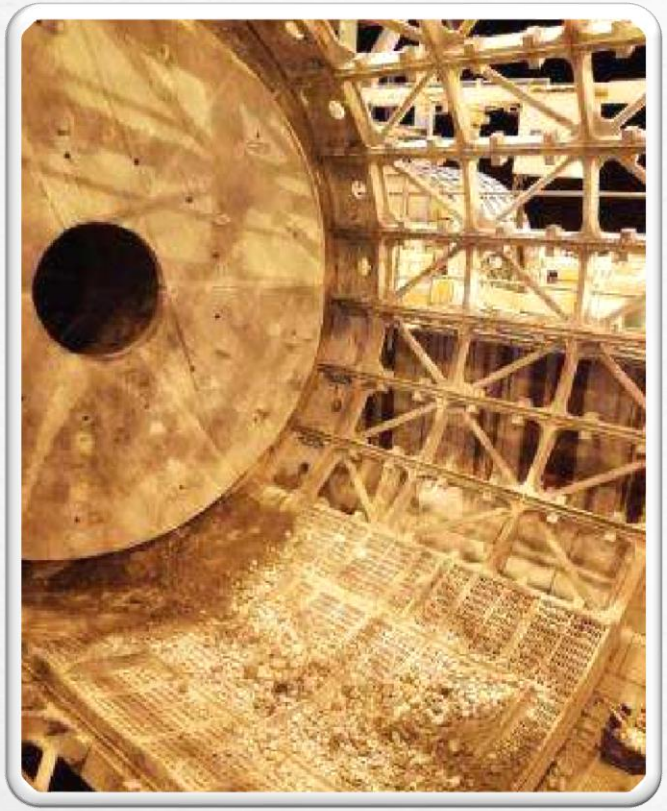

RETIRO Y MONTAJE DE MALLAS DEL TROMMEL

CAMBIO DE MALLAS TROMMEL MOLINO SAG

LAS BAMBAS

HUDBAY

DISEÑO – FABRICACIÓN - MONTAJE

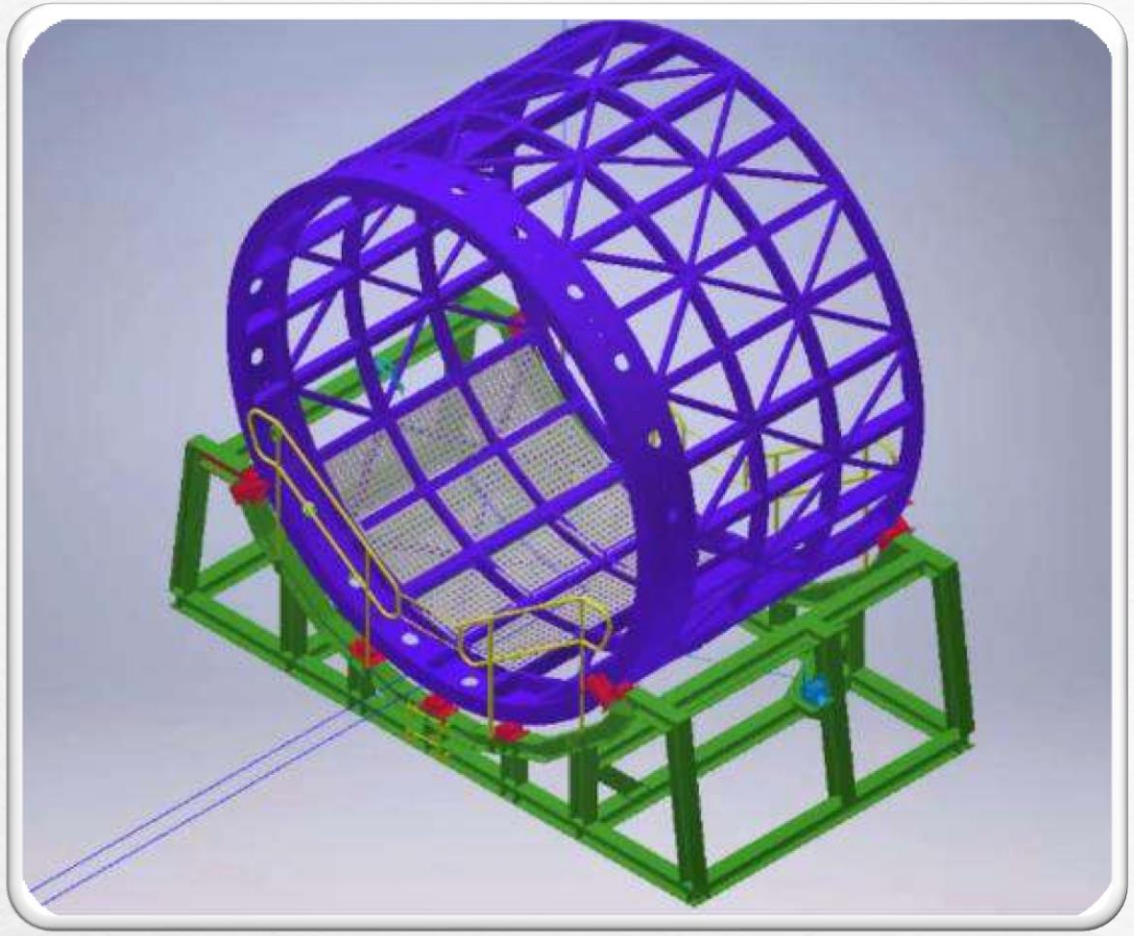

ESTRUCTURA PARA CAMBIO DE MALLAS DEL TROMMEL

DISEÑO Y FABRICADO POR DIMARZA SAC

CAMBIO, LIMPIEZA, HABILITACIÓN DE ZARANDAS

LAS BAMBAS Cerro Verde Sierra Gorda SCM

LIMPIEZA Y HABILITACIÓN CAMBIO

MES DE EJECUCIÓN	ZARANDA	SERVICIO	PARADA DE PLANTA
Julio/Agosto	Zaranda #01 0310-SCR-0001	Habilitación de Zaranda #01 y limpieza de la Zaranda #02	Cambio de zaranda en: PP SETIEMBRE
Setiembre	Zaranda #04 0310-SCR-0004	Habilitación y limpieza de la Zaranda #04	Cambio de zaranda en: PP NOVIEMBRE
Setiembre/Octubre	Zaranda #05 0310-SCR-0004	Habilitación y limpieza de la Zaranda #05	Cambio de zaranda en: PP NOVIEMBRE
Octubre/Noviembre	Zaranda #06 0310-SCR-0006	Habilitación y limpieza de la Zaranda #06	Cambio de zaranda en: PP FEBRERO
Diciembre/Enero	Zaranda #01 0310-SCR-0001	Habilitación y limpieza de la Zaranda #01	Cambio de zaranda en: PP FEBRERO
Febrero/Marzo	Zaranda #04 0310-SCR-0004	Habilitación y limpieza de la Zaranda #04	Cambio de zaranda en: PP ABRIL
Febrero/Marzo	Zaranda #05 0310-SCR-0005	Habilitación y limpieza de la Zaranda #05	Cambio de zaranda en: PP MAYO
Mayo	Zaranda #06 0310-SCR-0006	Habilitación y limpieza de la Zaranda #06	Cambio de zaranda en: PP JULIO
Junio	Zaranda #01 0310-SCR-0001	Habilitación y limpieza de la Zaranda #01	Cambio de zaranda en: PP JULIO

CAMBIO DE ZARANDAS

LAS BAMBAS

DISEÑO – FABRICACIÓN - MONTAJE

SISTEMA DE TRASLACIÓN ZARANDA CON MOTOREDUCTOR Y RUEDAS DE TRACCION

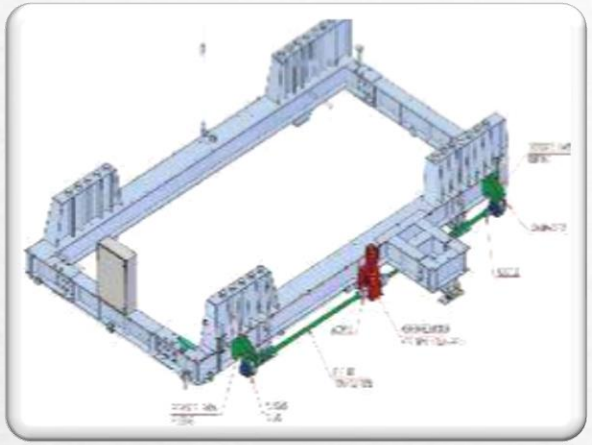

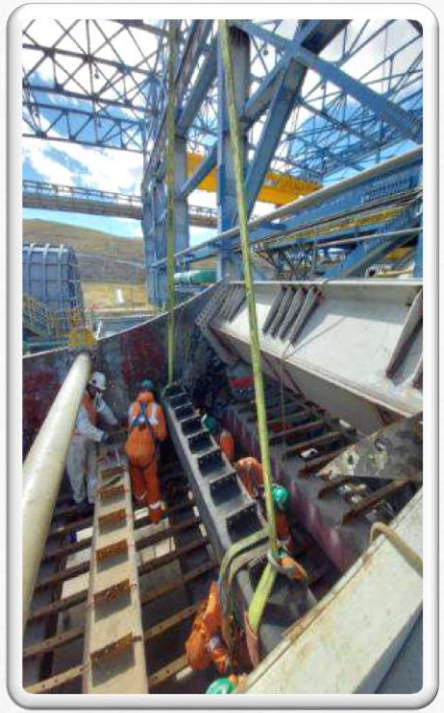

MANTENIMIENTO SPOOLS 32” BOMBAS WARMAN

Cerro Verde

LAS BAMBAS

CAMBIO – GIRO - REPARACIÓN

ESTRUCTURA PARA GIRO DE SPOOL

MANTENIMIENTO SPOOLS

Cerro Verde

LAS BAMBAS

DISEÑO – FABRICACIÓN - MONTAJE

PLATAFORMA PARA GIRO DE SPOOL

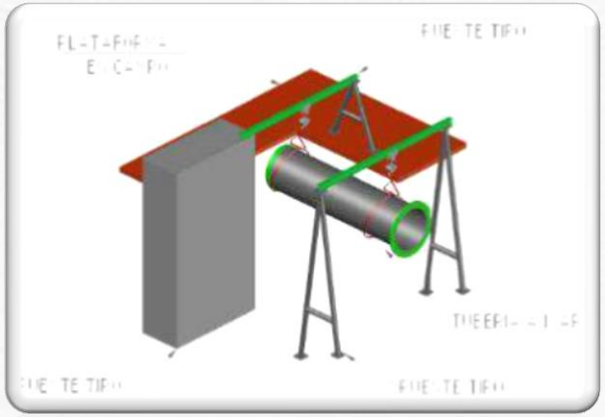

CARRO PORTATUBERÍA

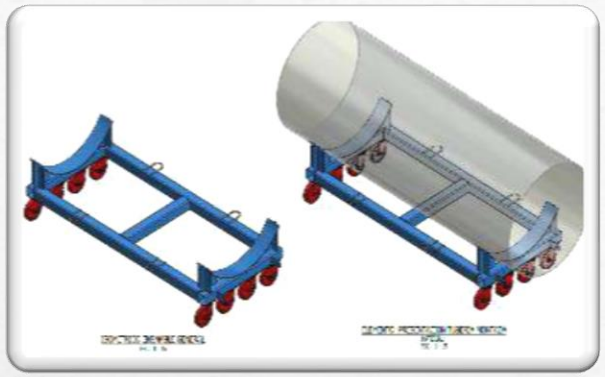

FABRICACIÓN SPOOLS

CAMBIO DE TUBERIA 54” DE ALIMENTACIÓN A ESPESADOR

HUDBAY

MANTENIMIENTO BOMBAS CENTRÍFUGAS

Cerro Verde HUDBAY LAS BAMBAS

CAMBIO DE COMPONENTES INTERNOS DE LAS BOMBAS

ÁREA HUMEDA
FLOTACIÓN

MANTENIMIENTO CELDAS DE FLOTACION

LAS BAMBAS
Cerro Verde
LUNDINGOLD
HUDBAY

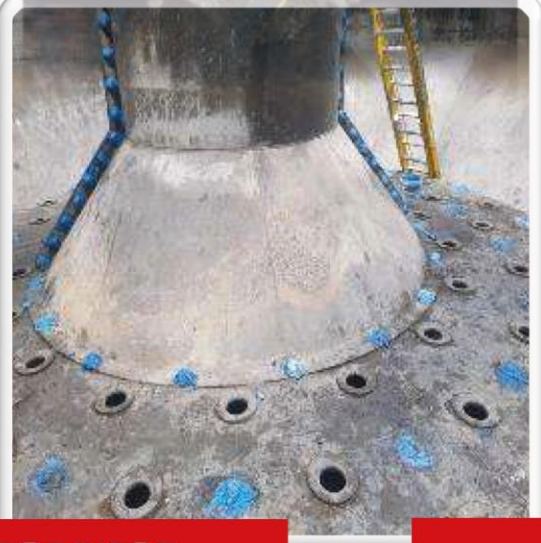

CAMBIO DE FALSOS PISOS

CAMBIO DE ROTOR

INSPECCION Y CAMBIO DE CORREAS

CAMBIO DE RODAMIENTO SLEWING BEARING – ESPESADOR RELAVEZ

HUDBAY

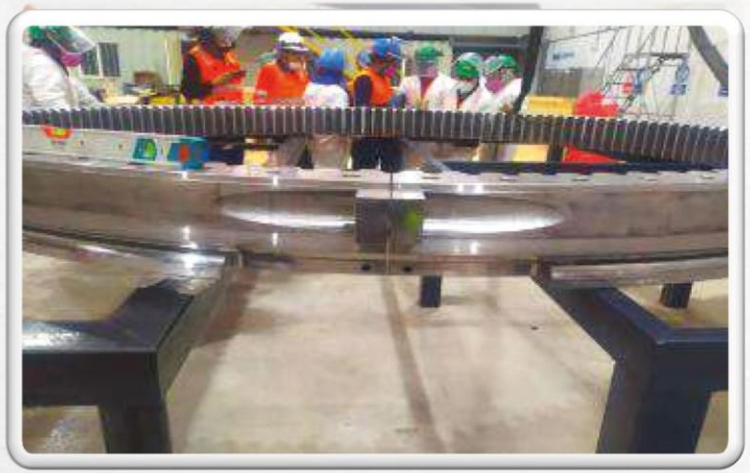

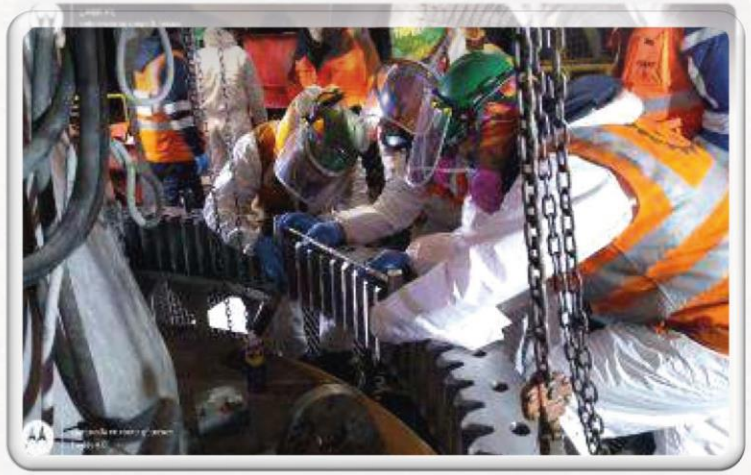

MEJORAS IMPLEMENTADAS PARA EJECUCION DE SERVICIOS

PLATAFORMA PARA GIRO DE SPOOL DE BOMBAS WARMAN

Propuesta:

- Con la finalidad de asegurar maniobras rápidas y seguras se realizó la fabricación de un pórtico para el giro de los spool. Con esta fabricación se evitan maniobras tediosas con uso de tecles.

Aplicación:

- El pórtico fabricado por DIMARZA S.A.C. ha sido empleado en la actividad de " Cambio de Spool #2 en las bombas warman ante la imposibilidad de uso del puente grúa o camión grúa por encontrarse bajo techo.

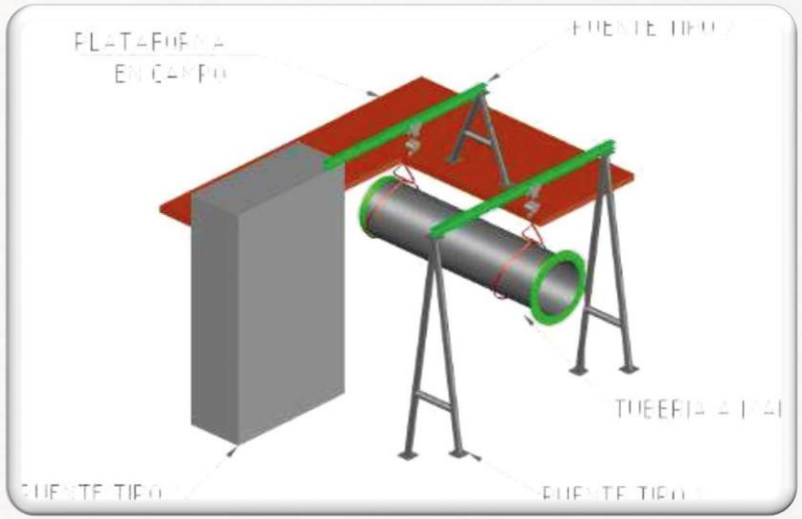

PORTICO PARA CAMBIO DE SPOOL

FABRICACION DE CARRO PORTATUBERIA

Con la finalidad de asegurar maniobras seguras de traslado de spools a nivel de ciclones se realizó la fabricación de carritos porta spools, los mismos que fueron empleados durante la ejecución de trabajos en parada de planta.

GIRO DE TINA DE CICLONES #2 E INSTALACION DE CAJON DE TRANSFERENCIA STP-0059 Y STP-0107 PARA PROYECTO MOLINO DE BOLAS LINE #3

CARRITO PORTA SPOOL

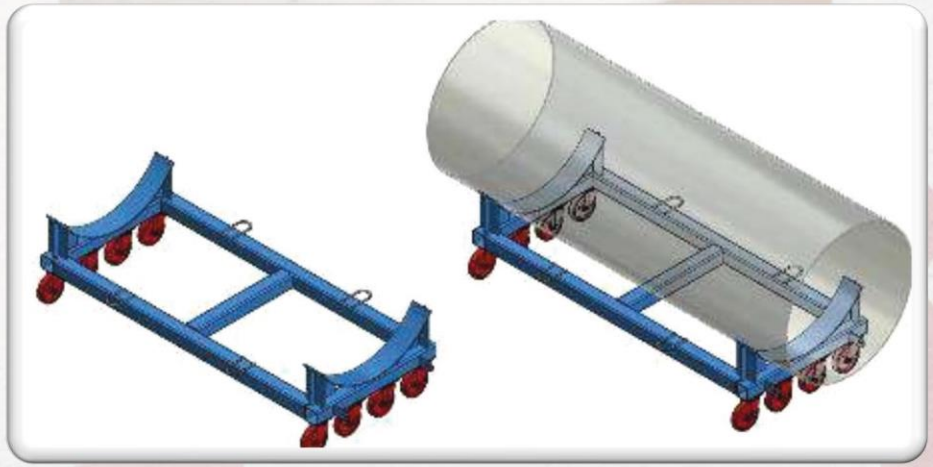

DISEÑO, FABRICACION Y MONTAJE DE PLATAFORMA DE MOLINOS

El diseño, fabricación y montaje de la plataforma en molinos de bolas permite la reducción de tiempo de la actividad de cambio de liners en el Shell del molino. Asimismo, permite la reducción de costos dada la sustitución de la actividad de armado de andamios y los recursos y riesgos que ello implica.

CAMBIO DE LINERS TAPAS+ SHELL EN MLB01 Y MLB02

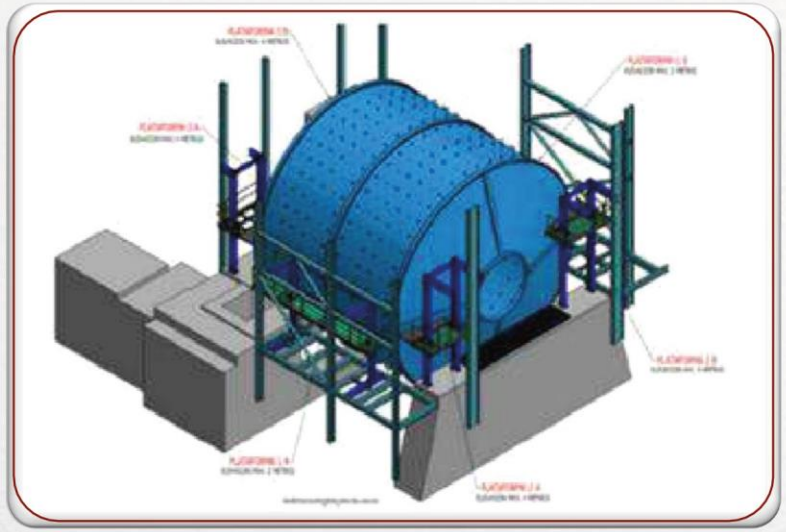

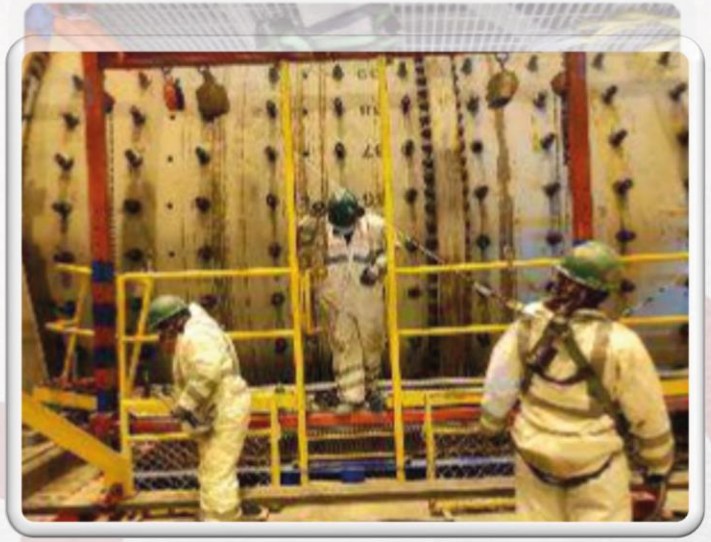

FABRICACION E INSTALACION DE OREJAS DE IZAJE EN COMPONENTES

Procuramos que todos los componentes y estructuras que intervenimos cuenten con orejas de izaje para facilitar su maniobra de instalación en campo. La consideración de orejas de izaje garantiza una maniobra rápida y segura, anticipándonos así a las necesidades de nuestros clientes en campo. Nuestras orejas están normadas y numeradas.

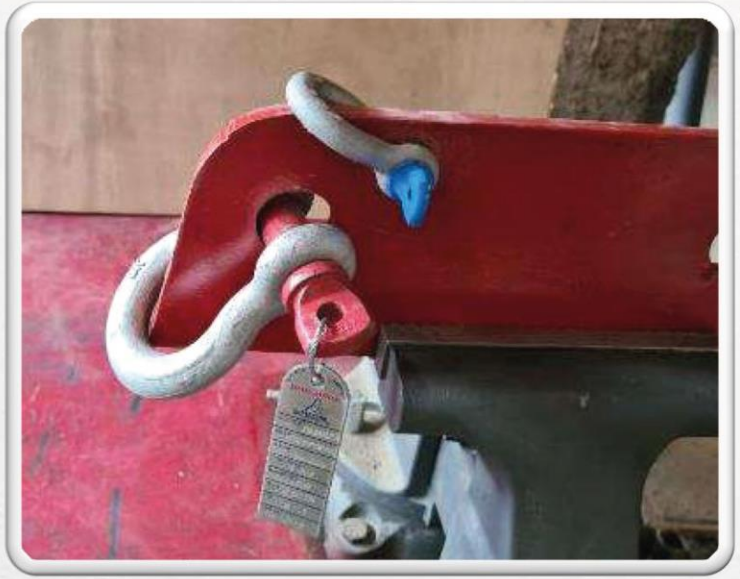

AGUJERO DE SEGURIDAD

AGUJERO DE TRABAJO

FABRICACION E INSTALACION DE SPOOL CON OREJAS DE IZAJE

Fabricación Spool 14" con orejas de izaje equilibradas para facilitar su maniobra de instalación en campo. La consideración de orejas de izaje garantiza una maniobra rápida y segura, anticipándonos así a las necesidades de nuestros clientes en campo.

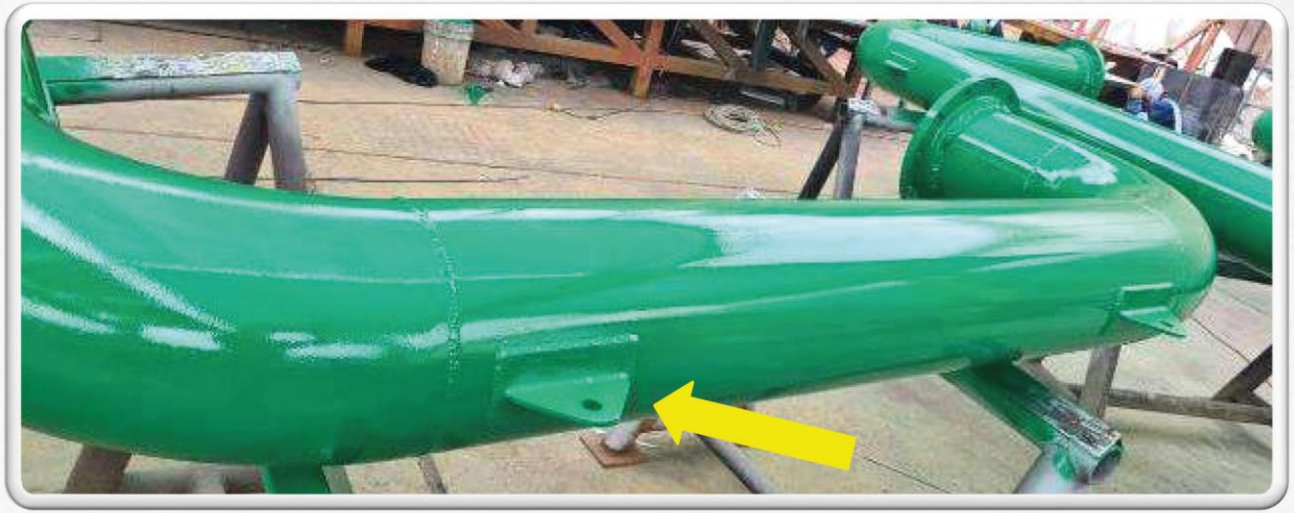

NUEVO TIPO DE ACOPLE EN EL SISTEMA DE LAVADO

SISTEMA PROPUESTO
Diseñado por Ricardo Vargas

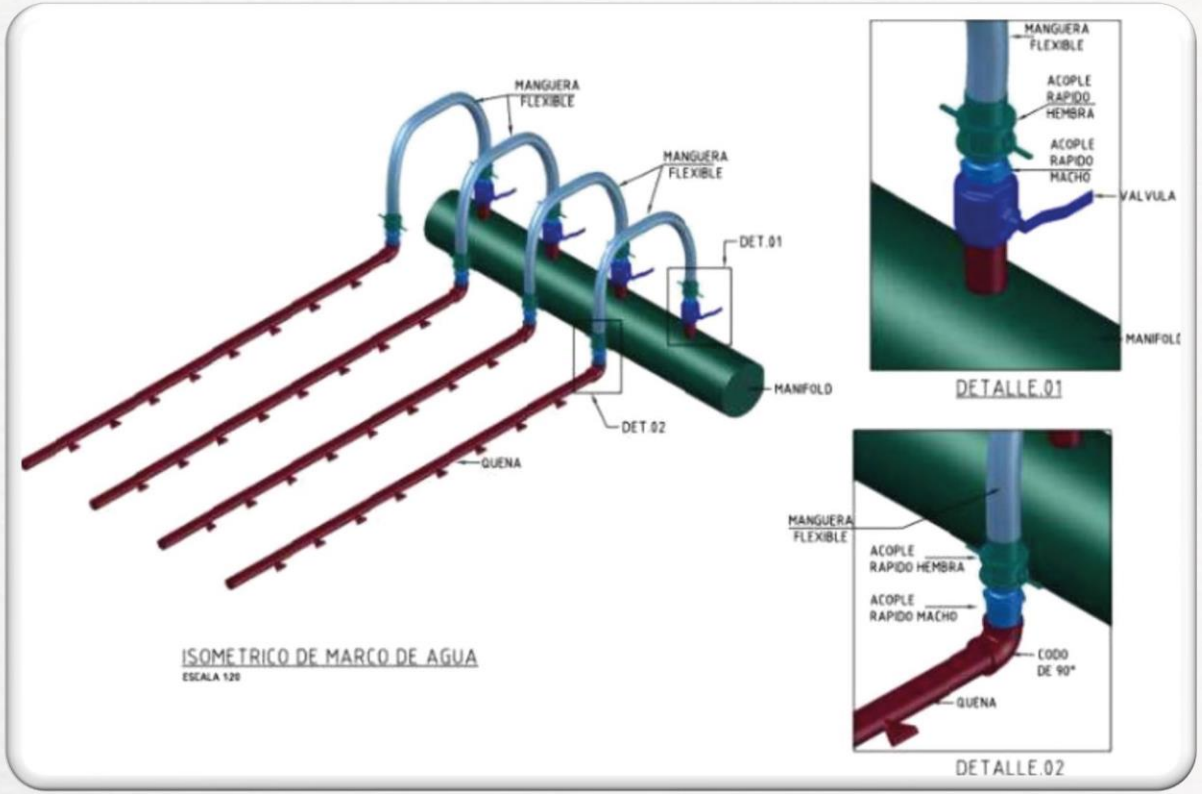

SISTEMA CAMLOCK

SISTEMA DE LAVADO DE ZARANDAS DE SMCV

NUESTROS SERVICIOS

AREA DE CALIDAD

Brindamos servicios de fabricación y mantenimiento a las diferentes unidades minera.

Contamos con personal totalmente calificado y certificado que garantizan un excelente trabajo.

QUALITY SERVICE FOR CONSTRUCTION AND MINING S.A.C.

NDT CERTIFICATION

CERTIFICATE N° QS-NDT-003/VT-006-22

This Certificate Attests That

Mr. REEDT HERBERT FLORES YERBA

Has met the criteria established and has the demonstrated knowledge and skill requirements necessary for certification in

VISUAL TESTING – LEVEL II

In accordance with

ASNT-SNT-TC-1A – EDITION 2020

DESCRIPTION	GENERAL	SPECIFIC	PRACTICAL	AVERAGE
Examinations	80%	80%	100%	86.66%
Number of Questions	32/40	16/20	10/10	
Training	16 Hours			
Experience	More than 140 hours (*)			
Visual Acuity (**)	It is required annually to verify the visual acuity records during the effect of this qualification.			

(*) Recorded as experience acquired.
(**) Certificate issued by a competent authority for this activity.

Issue Date: 04/06/2022 Expiration Date: 30/06/2025

JUAN DIEGO ARIZABAL HUAMAN
ASNT NDT LEVEL III
ID# 225763
SEE REVERSE SIDE

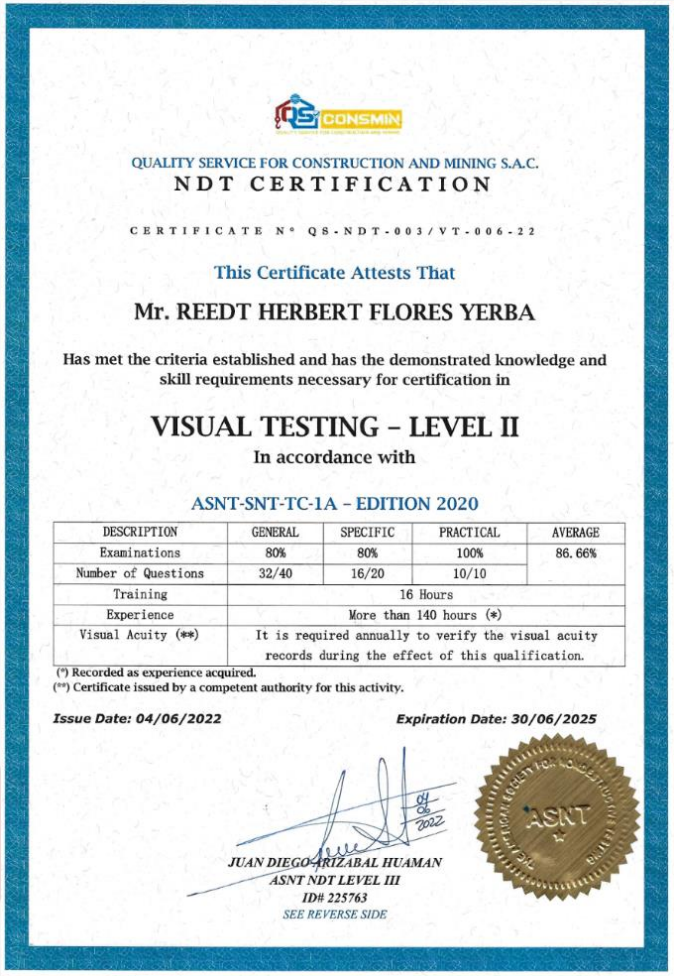

QUALITY SERVICE FOR CONSTRUCTION AND MINING S.A.C.

NDT CERTIFICATION

CERTIFICATE N° QS-NDT-003/VT-006-22

This Certificate Attests That

Mr. REEDT HERBERT FLORES YERBA

Has met the criteria established and has the demonstrated knowledge and skill requirements necessary for certification in

VISUAL TESTING – LEVEL II

In accordance with

ASNT-SNT-TC-1A – EDITION 2020

DESCRIPTION	GENERAL	SPECIFIC	PRACTICAL	AVERAGE
Examinations	80%	80%	100%	86.66%
Number of Questions	32/40	16/20	10/10	
Training	16 Hours			
Experience	More than 140 hours (*)			
Visual Acuity (**)	It is required annually to verify the visual acuity records during the effect of this qualification.			

(*) Recorded as experience acquired.
(**) Certificate issued by a competent authority for this activity.

Issue Date: 04/06/2022 Expiration Date: 30/06/2025

JUAN DIEGO ARIZABAL HUAMAN
ASNT NDT LEVEL III
ID# 225763
SEE REVERSE SIDE

NUESTROS SERVICIOS

AREA DE CALIDAD

Brindamos las capacitaciones a nuestro personal totalmente calificado y certificado con las exigencias de nuestro clientes, según con las normas y especificaciones.

Para las fabricaciones se realiza el seguimiento de las diferentes etapas del proceso de fabricación.

El seguimiento con los controles de registros en cada etapa de fabricación como recepción de materiales, trazo y corte, armado, soldadura, preparación superficial, recubrimiento industrial.

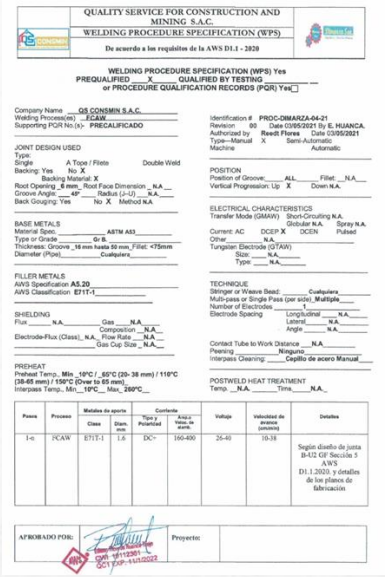

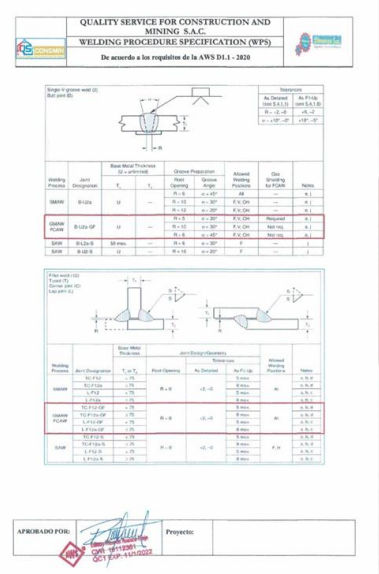

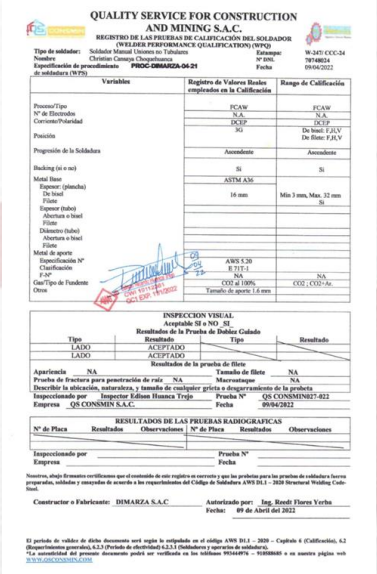

NUESTROS SERVICIOS

AREA DE CALIDAD

A nuestro personal de soldadores cumplen con las certificaciones vigentes (homologaciones) según normas tanto en nuestro país con en el extranjero

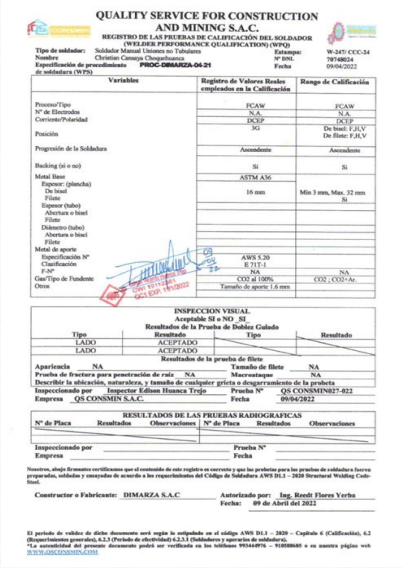

QUALITY SERVICE FOR CONSTRUCTION AND MINING S.A.C.

REGISTRO DE LAS PRUEBAS DE CALIFICACIÓN DEL SOLDADOR (WELDER PERFORMANCE QUALIFICATION) (WPQ)

Tipo de soldador: Soldador Manual Uniones no Tubulares — Estampa: W-247/ CCC-24
Nombre: Christian Canaya Choquehuanca — N° DNI: 70748024
Especificación de procedimiento de soldadura (WPS): PRDC-DIMARZA-06-21 — Fecha: 09/04/2022

Variables	Registro de Valores Reales empleados en la Calificación	Rango de Calificación
Proceso/Tipo	FCAW	FCAW
N° de Electrodos	N.A.	N.A.
Corriente/Polaridad	DCEP	DCEP
Posición	3G	De bisel: F,H,V De filete: F,H,V
Progresión de la Soldadura	Ascendente	Ascendente
Backing (si o no)	Si	Si
Metal Base	ASTM A36	
Espesor: (plancha) De bisel Filete	16 mm	Min 3 mm, Max. 32 mm Si
Espesor (tubo) Abertura o bisel Filete		
Diámetro (tubo) Abertura o bisel Filete		
Metal de aporte Especificación N° Clasificación F-N°	AWS 5.20 E 71T-1 NA	NA
Gas/Tipo de Fundente	CO2 al 100%	CO2 ; CO2+Ar.
Otros	Tamaño de aporte 1.6 mm	

INSPECCION VISUAL
Aceptable SI o NO SI

Resultados de la Prueba de Doblez Guiado

Tipo	Resultado	Tipo	Resultado
LADO	ACEPTADO		
LADO	ACEPTADO		

Resultados de la prueba de filete

Apariencia NA — Tamaño de filete NA
Prueba de fractura para penetración de raíz NA — Macroataque NA
Describir la ubicación, naturaleza, y tamaño de cualquier grieta o desgarramiento de la probeta
Inspeccionado por Inspector Edison Huanca Trejo — Prueba N° QS CONSMIN027-022
Empresa QS CONSMIN S.A.C. — Fecha 09/04/2022

RESULTADOS DE LAS PRUEBAS RADIOGRAFICAS

N° de Placa	Resultados	Observaciones	N° de Placa	Resultados	Observaciones

Inspeccionado por — Prueba N°
Empresa — Fecha

Nosotros, abajo firmantes certificamos que el contenido de este registro es correcto y que las probetas para las pruebas de soldadura fueron preparadas, soldadas y ensayadas de acuerdo a los requerimientos del Código de Soldadura AWS D1.1 – 2020 Structural Welding Code-Steel.

Constructor o Fabricante: DIMARZA S.A.C — Autorizado por: Ing. Reedt Flores Yerba
Fecha: 09 de Abril del 2022

El periodo de validez de dicho documento será según lo estipulado en el código AWS D1.1 – 2020 – Capítulo 6 (Calificación), 6.2 (Requerimientos generales), 6.2.3 (Periodo de efectividad) 6.2.3.1 (Soldadores y operarios de soldadura).
*La autenticidad del presente documento podrá ser verificada en los teléfonos 995444976 – 919588403 o en nuestra página web WWW.QSCONSMIN.COM

CERTIFICADO
CAPACITACIÓN
"SMAW -FCAW en posición 3G, API 650"
(SOLDADOR CERTIFICADO)

FLORENTINO TORRES CONDORI
RUT 33.108.955-9

Este certificado reconoce la participación el día 08 de Abril en el curso Teórico-Práctico de SMAW -FCAW en posición 3G, API 650 (Soldador Certificado), con una duración de 8 horas. Este curso proporciona a los participantes habilidades fundamentales para su cargo en Empresa DIMARZA SPA.

FRANCESCA ASTUDILLO ILUFI
GERENCIA DE CAPACITACIÓN
OTEC PACÍFICO SUR CHILE

Calama, 08 de Abril del 2024
Código Interno CERT-P593
Fecha de Vencimiento 08/04/2025

QS CONSMIN
QUALITY SERVICE FOR CONSTRUCTION AND MINING

CERTIFICADO

QUALITY SERVICE FOR CONSTRUCTION AND MINING S.A.C.

Certifica que:

Sr. ERIK CCORIMANYA TAIPE
de
DIMARZA S.A.C.

Ha concluido satisfactoriamente las evaluaciones para ser certificado como Operador de Torcha, por lo tanto, resulta:

APTO como Operador de Torcha - Oxyfuel Gas Cutting & Oxyfuel Gas Heating "Torch Operation"

Validez: Hasta el 17 de Setiembre del 2025.

Arequipa, 18 de Setiembre del 2024

CWI 19112361
QC1 EXP. 11/1/2025
EDISON RICARDO HUANCA TREJO
CERTIFIED WELDING INSPECTOR - CWI 19112361
QC1 EXP. 11/1/2025

Certificado N° QSCM-DI-091801-24

Este certificado podrá ser verificado en: www.qsconsmin.com

CERTIFICADO
CAPACITACIÓN
"SUPERVISOR DE CALIDAD"
(para realizar pruebas a personal según normas chilenas)

REEDT HERBERT FLORES YERBA
RUT 26.451.338-3

Este certificado reconoce la participación el día 08 de Abril en el curso Teórico-Práctico de SUPERVISOR DE CALIDAD, para realizar pruebas a personal según normas chilenas, con una duración de 8 horas. Este curso proporciona a los participantes habilidades fundamentales para su cargo en Empresa DIMARZA SPA.

FRANCESCA ASTUDILLO ILUFI
GERENCIA DE CAPACITACIÓN
OTEC PACÍFICO SUR CHILE

Calama, 08 de Abril del 2024
Código Interno CERT-P598
Fecha de Vencimiento 08/04/2025

Dimarza Chile Spa.

Ingeniería y Servicios Mineros

Razón Social: DIMARZA CHILE SPA

RUT: 76876284-8

Domicilio fiscal: Uribe 636 Dpto 707
Antofagasta

GERENTE GENERAL – RICARDO VARGAS
gerencia@dimarza.com
planeamiento@dimarzachile.cl
+56 939 169 623

Dimarza Sac

Ingeniería y Servicios Mineros

Razón Social: DIMARZA S.A.C.

RUC: 20536649205

Domicilio fiscal: Parque Industrial Rio
Seco I Etapa Mz.D Lt.1–Cerro
Colorado - Arequipa

GERENTE GENERAL – RICARDO VARGAS
gerencia@dimarza.com
+ 51 978 585 005

GERENTE DE OPERACIONES – GERARDO ALARICO
galarico@dimarza.com presupuesto@dimarza.com
+ 51 943 066 399

Dimarza Panamá Sa.

Ingeniería y Servicios Mineros

Razón Social: DIMARZA PANAMÁ S.A.

RUC: 155716452-2-2021

Domicilio fiscal: Av. Samuel Lewis Torres
Generali 203

GERENTE GENERAL – RICARDO VARGAS
gerencia@dimarza.com
+ 51 978 585 005

GRACIAS