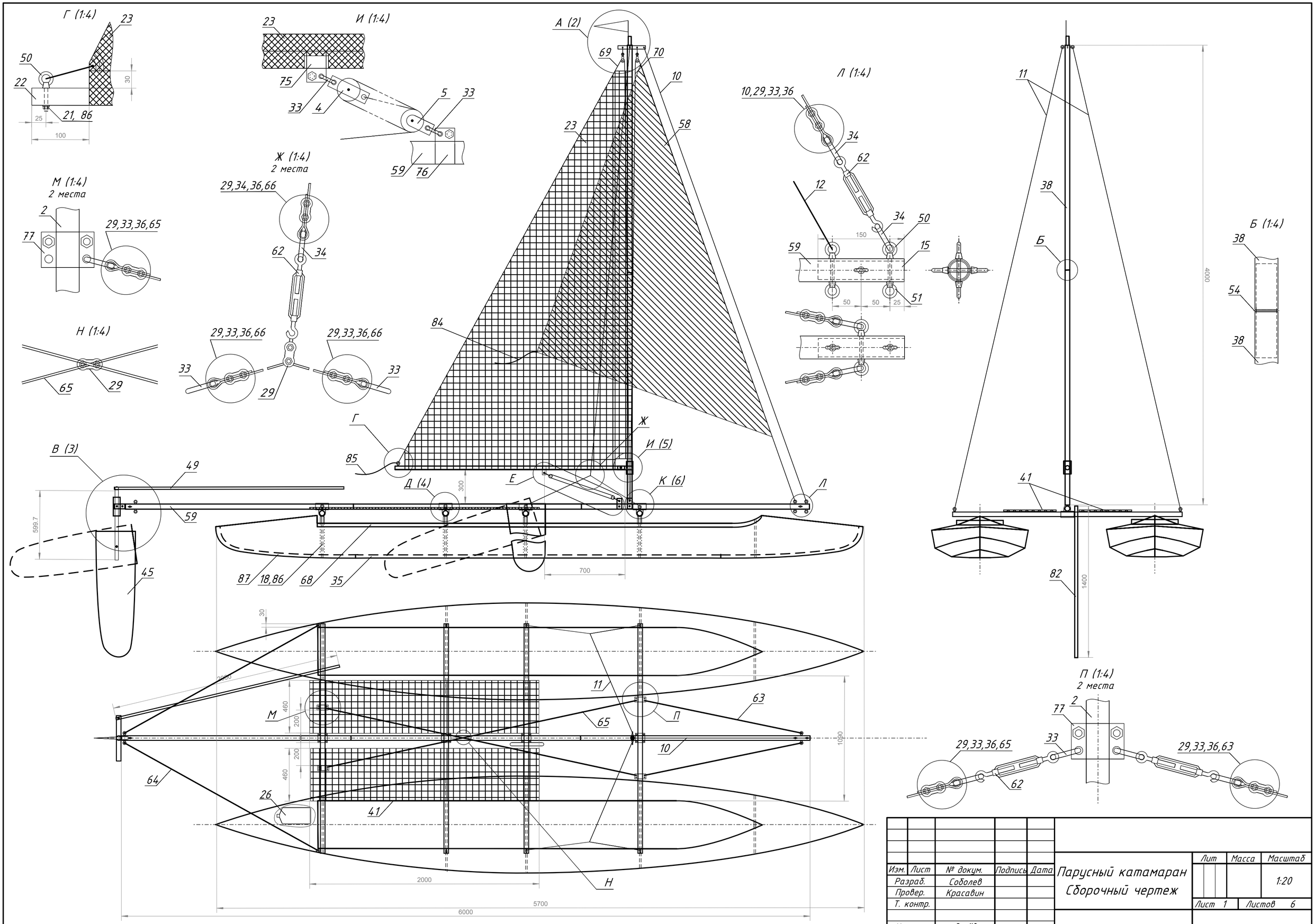

Изм.	Лист	№ докум.	Подпись	Дата	Парусный катамаран Сборочный чертеж	Лит	Масса	Масштаб
Разраб.		Соболев						1:20
Провер.		Красавин				Лист 1	Листов 6	
Т. контр.								
Н. контр.		Лунёв						
Утверд.								