А-А
(не в масштабе)

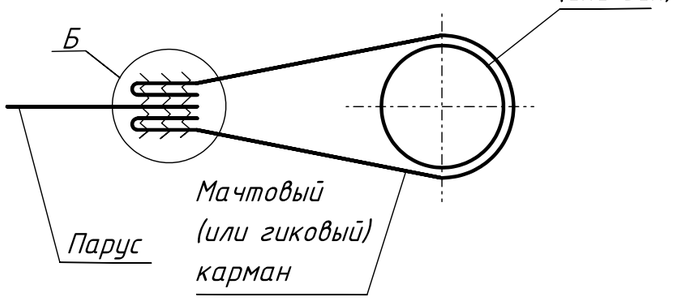

Б
(не в масштабе)

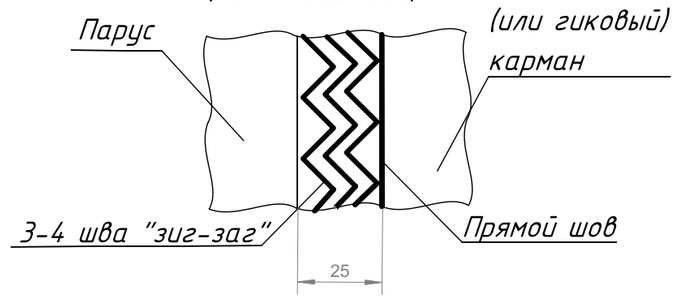

В-В
(не в масштабе)

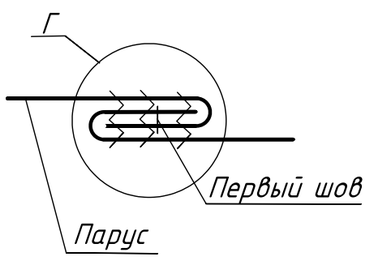

Г
(не в масштабе)

Д-Д
(не в масштабе)

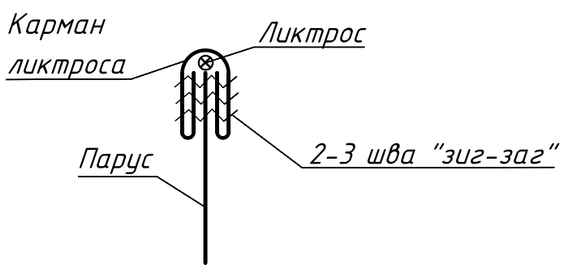

М-М
(не в масштабе)

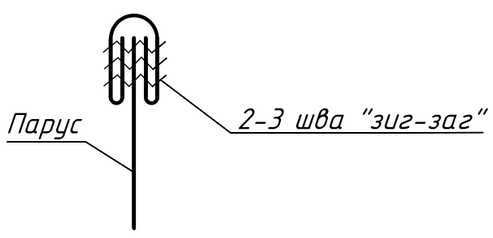

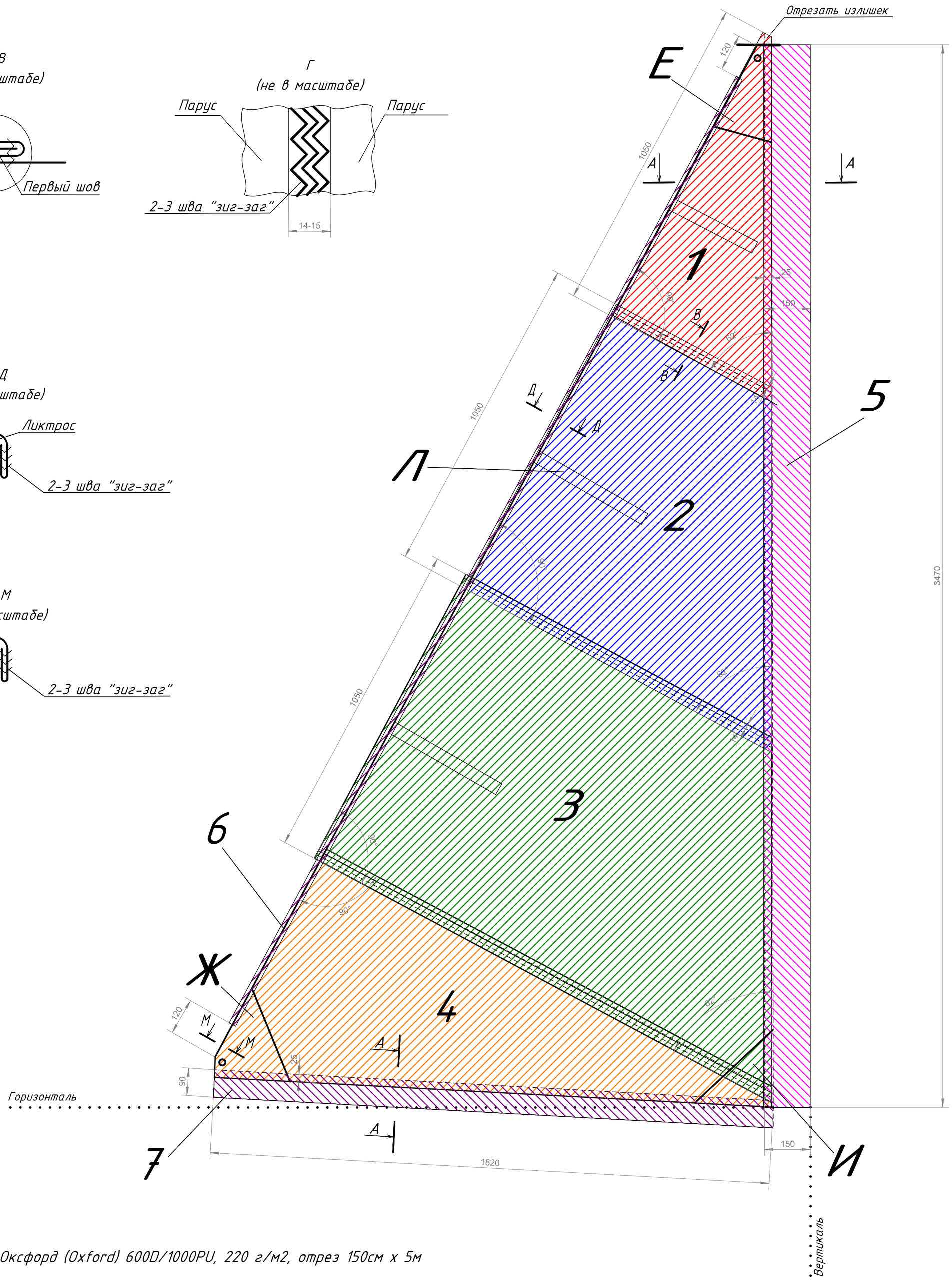

Материал Оксфорд (Oxford) 600D/1000PU, 220 г/м2, отрез 150см х 5м

Изм	Лист	№ докум.	Подпись	Дата	Грот Сборочный чертеж	Лит	Масса	Масштаб
Разраб.		Соболев						1:10
Провер.		Красавин				Лист 1	Листов 3
Т. контр.							
Н. контр.		Лунёв					