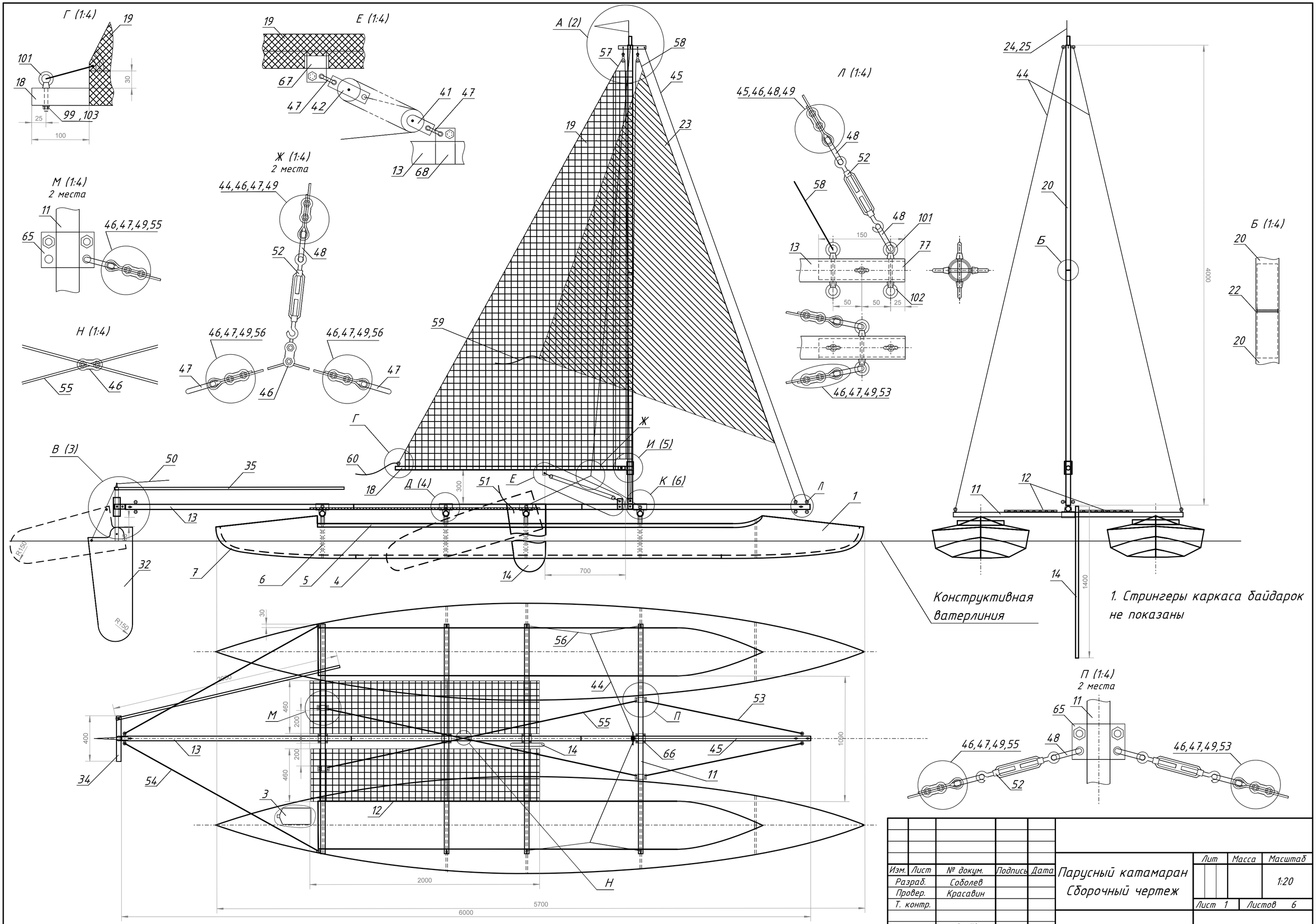


| Изм. | Лист | № докум. | Подпись | Дата | Парусный катамаран Сборочный чертеж | Лит | Масса | Масштаб |
|---|---|---|---|---|---|---|---|---|
| Разраб. | | Соболев | | | | | | 1:20 |
| Провер. | | Красавин | | | | Лист 1 | Листов 6 | |
| Т. контр. | | | | | | | | |
| Н. контр. | | Лунёв | | | | | | |
| Утверд. | | | | | | | | |