НВЦТ. 0001.0400.010 ЭЗ

МК

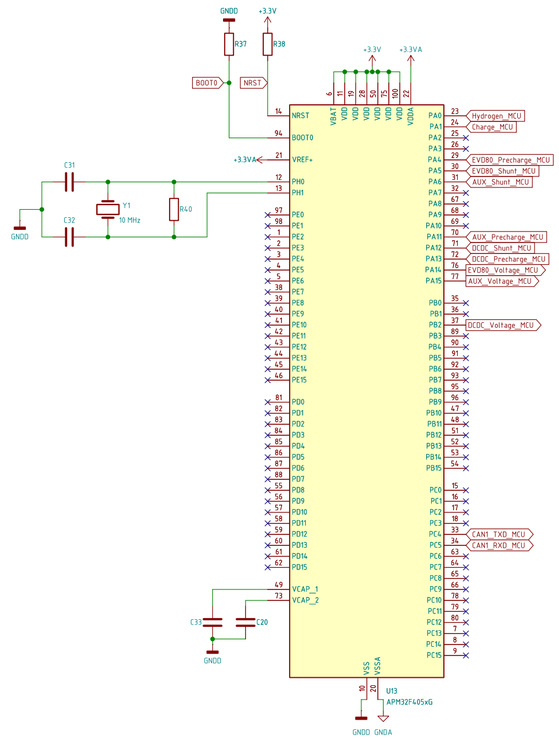

Управление контакторами

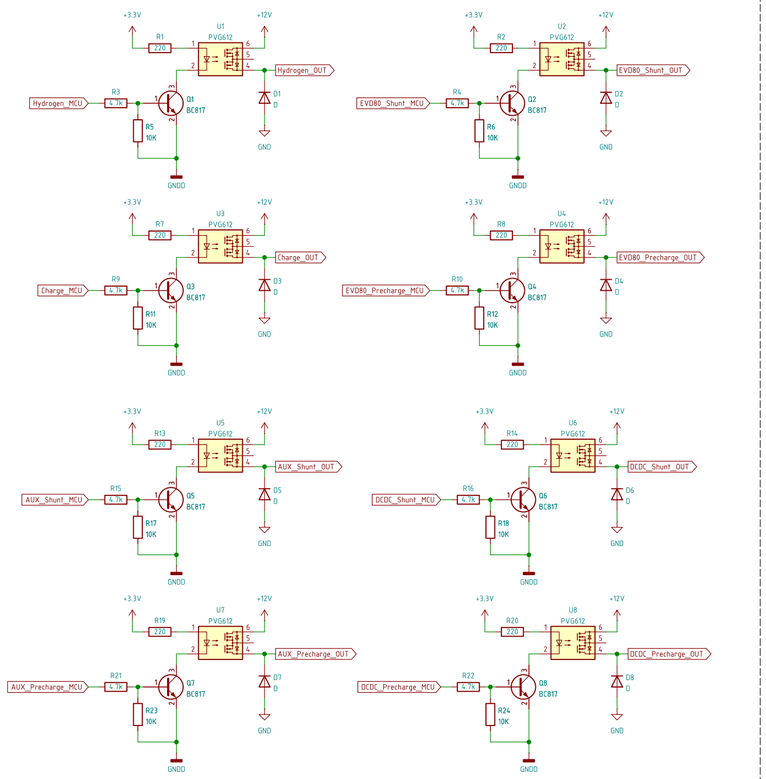

CAN

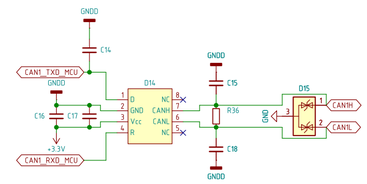

Измерение напряжений

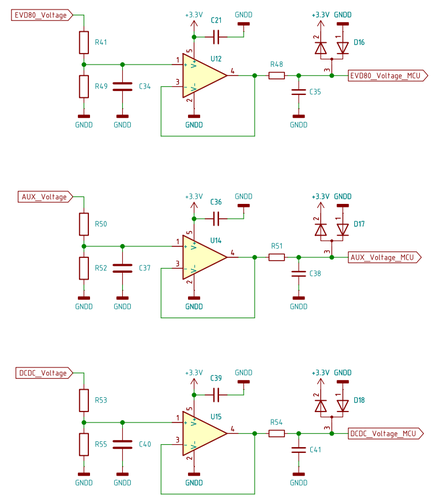

Питание МК

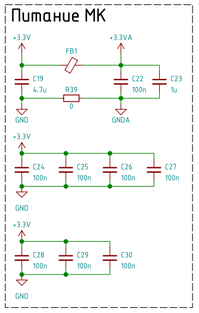

Питание 3.3В

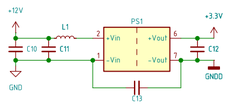

Индикация включения контакторов

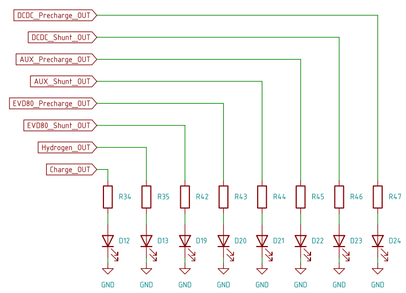

Изм.	Лист	N¹докум.	Подп.	Дата
Разраб.				
Пров.				
Т.контр.				
Н.контр.				
Утв.				

НВЦТ. 0001.0400.010 ЭЗ

Плата управления блока коммутаций HVU

Лит.	Масса	Масштаб

Лист 1 Листов 1

ООО "Электротранспортные технологии"

Перв. примен.

Справ. N¹

Подп. и дата

Инв.N¹дубл.

Взам.инв.N¹

Подп. и дата

Инв.N¹подл.

Копировал

Формат А2